terem
двери для жизни

ТЕХНИЧЕСКИЙ КАТАЛОГ ПРОДУКЦИИ

ред. 17.09.2024 г.

2024

СОДЕРЖАНИЕ

I ДЕРЕВЯННЫЕ КОНСТРУКЦИИ

1.1 ДВЕРНЫЕ ПОЛОТНА

КЛАССИЧЕСКИЕ КОЛЛЕКЦИИ

CLASSIC:
RIMINI 3
ROSSO 10

E-CLASSIC:
MODENA 16
PALERMO 21
COLISEUM, VENICE, ARNO 26

NEOCLASSIC:
GARDA 31
FLORENCE 38

PROVENCE:
AMELIA 41
SIENNA 60

MODERN:
TURIN 74
BERGAMO 81
ELEGANCE 91

ECLECTICA:
BELUNO 101
STRIPE 110

FUSION:
RINO 118
DINO, MARKO, LINA 125
PAULO 132
PLANE 138
BRUNO 144

СОВРЕМЕННЫЕ КОЛЛЕКЦИИ

STANDART:
STRADA 150
VARIO 158

DESIGN:
CAPRICCIO 162
UNIT 166
UNIT SLOT 174
WAVE 178
SPLINE 179

TWIST:
TWIST 180
LINGO 184
LINEA 190
MEZZO 198

TECHNO:
PORTE 202
SLOT 204
VETRO 207

E-DESIGN:
STEP 210
PODIO 215
SPACE 220

ФУНКЦИОНАЛЬНЫЕ ДВЕРИ
ЖАЛЮЗИЙНЫЕ ДВЕРИ LOUVER 226

1.2 ПОГОНАЖ

Короба и погонаж
СИСТЕМА L 230
СИСТЕМА Q/RQ/SQ 240
СИСТЕМА M 248

Стыковочные элементы
ШАШКИ И ПЬЕДЕСТАЛЫ 254
ПЛИНТУСЫ 256

1.3 ФУРНИТУРА И СИСТЕМЫ ОТКРЫВАНИЯ

СХЕМА И КОД ВРЕЗКИ
ВАРИАНТЫ ОТКРЫВАНИЯ 258
ВРЕЗКА ПЕТЕЛЬ И ЗАМКОВ 262
ВРЕЗКА ПРОЧЕЙ ПРОДУКЦИИ 265

СИСТЕМЫ ОТКРЫВАНИЯ
РАСПАШНАЯ 266
СКЛАДНАЯ 283
ПОВОРОТНАЯ 290
ОТКАТНАЯ 291

1.4 НАКЛАДКИ
НАКЛАДКИ НА ДВЕРИ 306

1.5 ДЕРЕВЯННЫЕ ПЕРЕГОРОДКИ
GRAZIA 310
CORSA 318
RACE 324

II ДВЕРИ НА СКРЫТОМ КОРОБЕ
ДВЕРИ В ГРУНТЕ (СКЛАД) 326
СКРЫТЫЙ ПЛИНТУС 330

III АЛЮМИНИЕВЫЕ КОНСТРУКЦИИ

3.1 АЛЮМИНИЕВЫЕ ДВЕРИ
FRAME 332

3.2 АЛЮМИНИЕВЫЙ ПОГОНАЖ 348

3.3 АЛЮМИНИЕВЫЕ ПЕРЕГОРОДКИ
META 350
STEEL 358

3.4 МЕХАНИЗМЫ ОТКРЫВАНИЯ
ОТКАТНАЯ NORMAL/SINCHRO 360
ОТКАТНАЯ CASCAD 364

IV ИНТЕРЬЕРНЫЕ РЕШЕНИЯ

4.1 СТЕНОВЫЕ ПАНЕЛИ
ПЛОСКИЕ .....
БАГЕТНЫЕ .....
ФИЛЕНЧАТЫЕ .....
РЕЕЧНЫЕ .....

4.2 ДЕКОРАТИВНЫЕ РЕЙКИ
РЕЙКА ПАНЕЛЬНАЯ .....
РЕЙКА ФОНОВАЯ .....
РЕЙКА ДЛЯ ПЕРЕГОРОДОК .....

V ДВЕРИ ДЛЯ ОБЪЕКТОВ
ДВЕРИ С ДОП. ЗВУКО/ШУМОИЗОЛЯЦИЕЙ...366
МАЯТНИКОВЫЕ ДВЕРИ .....

* Расчет проемов для систем открывания смотри в соответствующем разделе

Условные обозначения:

Потолок Стены Пол

КОЛЛЕКЦИЯ CLASSIC

CLASSIC - это коллекция багетных дверей, исполненная в шпоне.
Состоит из двух серий - Rimini и Rosso, которые отличаются между собой конструкцией багета.

СЕРИЯ RIMINI

РАЗРЕЗ

Полотно глухое (ДГ)

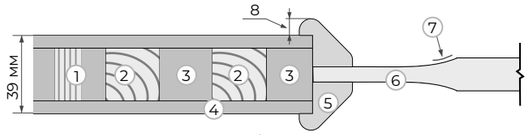

1. Каркас - сэндвич брус
2. Брус массива сосны
3. МДФ
4. Облицовочное покрытие МДФ т. 6мм
5. Багет МДФ облицованный шпоном
6. Филенка МДФ облицованная шпоном
7. Фигарейная часть - выборка (скос по контуру филенки)

Полотно остекленное (ДО)

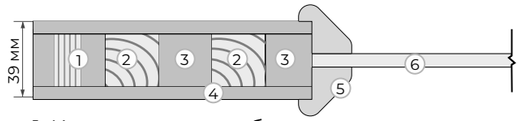

1. Каркас - сэндвич брус
2. Брус массива сосны
3. МДФ
4. Облицовочное покрытие МДФ т. 6мм
5. Багет МДФ облицованный шпоном
6. Стекло 6мм

ОТДЕЛКА

Виды отделки:
ШПОН

Цвет шпона:
ОРЕХ (американский, каштановый);
ДУБ (тёмный, мускат, марракеш, морёный);
ЯСЕНЬ (крашеный)

ИСПОЛНЕНЕНИЕ*

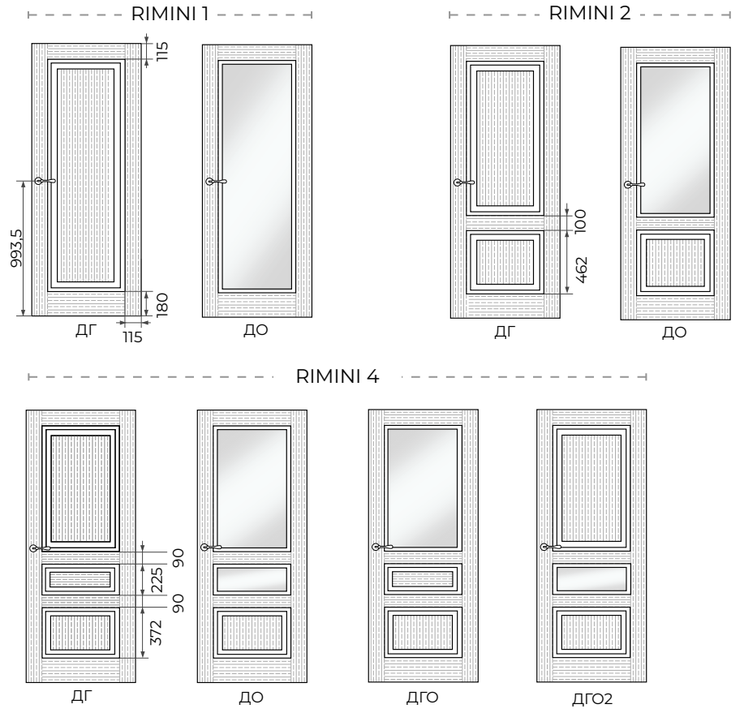

*В = 2000; Ш = 800

RIMINI 1

	min	max	шаг	Как меняем	Примечание
Ширина	400	900	50	за счет ширины филенки или стекла	для полотен 400-450 филенка плоская без фигарейной части
Высота	1500	2300	50	за счет филенки или стекла	

1. Изменение дизайна, в зависимости от **ширины** полотна

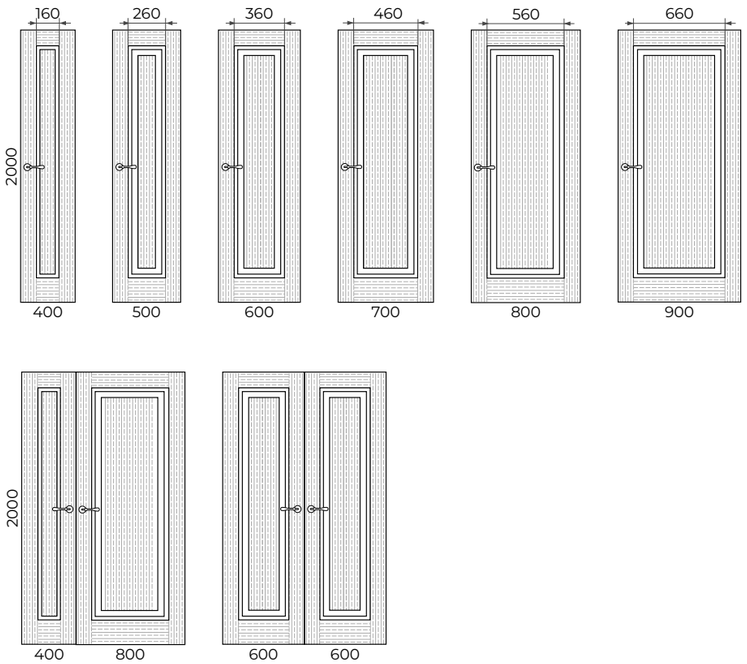

2. Изменение дизайна, в зависимости от **высоты** полотна

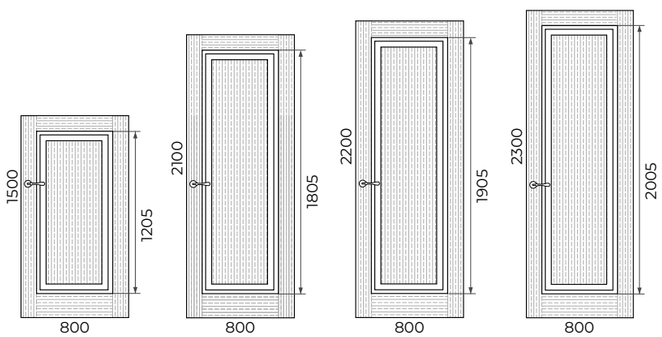

ГАБАРИТНЫЕ РАЗМЕРЫ И ИЗМЕНЕНИЕ ДИЗАЙНА ПОЛОТНА

RIMINI 2

	min	max	шаг	Как меняем	Примечание
Ширина	400	900	50	за счет ширины филенки или стекла	для полотен 400-450 филенка плоская без фигарейной части
Высота	1500	2800	50	за счет филенки или стекла	высота нижней филенки постоянна.

1. Изменение дизайна, в зависимости от **ширины** полотна

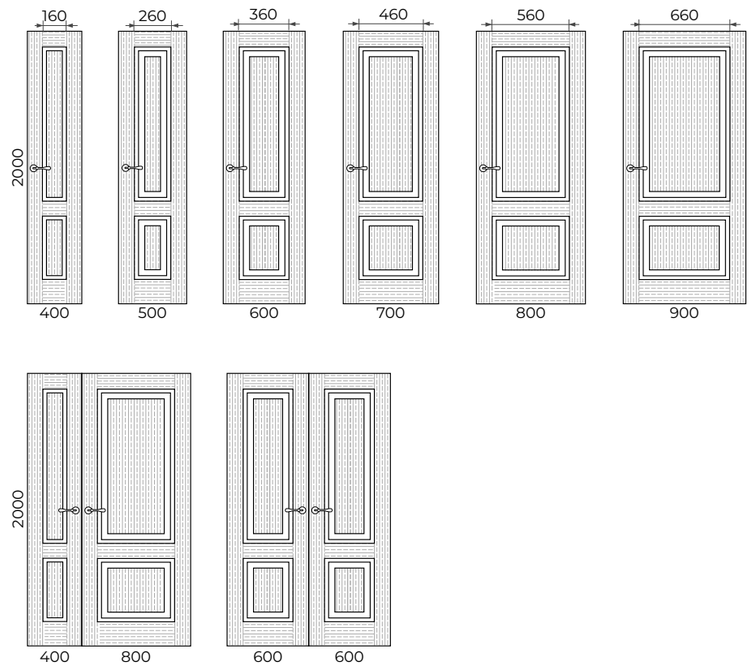

2. Изменение дизайна, в зависимости от **высоты** полотна

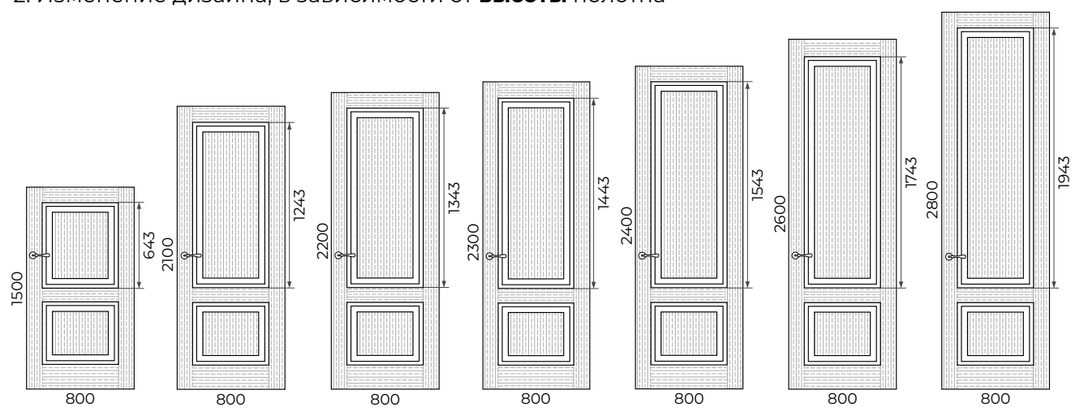

RIMINI 4

	min	max	шаг	Как меняем	Примечание
Ширина	400	900	50	за счет ширины филенки или стекла	для полотен 400-450 филенка плоская без фигарейной части
Высота	1500	2800	50	за счет филенки или стекла	высота нижней филенки постоянна.

1. Изменение дизайна, в зависимости от **ширины** полотна

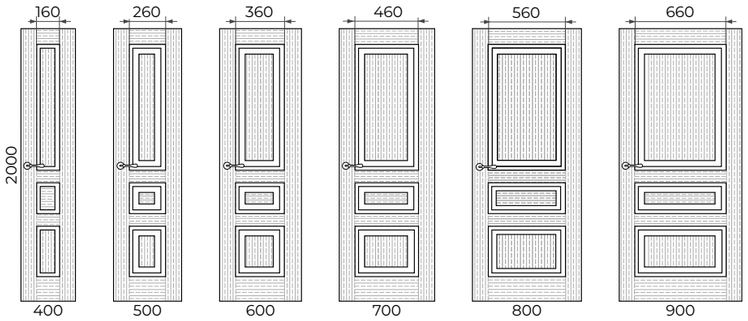

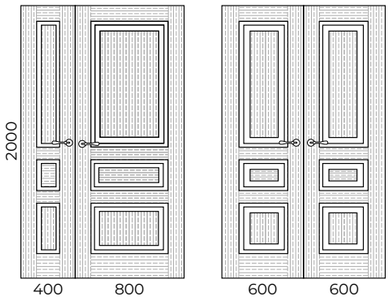

2. Изменение дизайна, в зависимости от **высоты** полотна

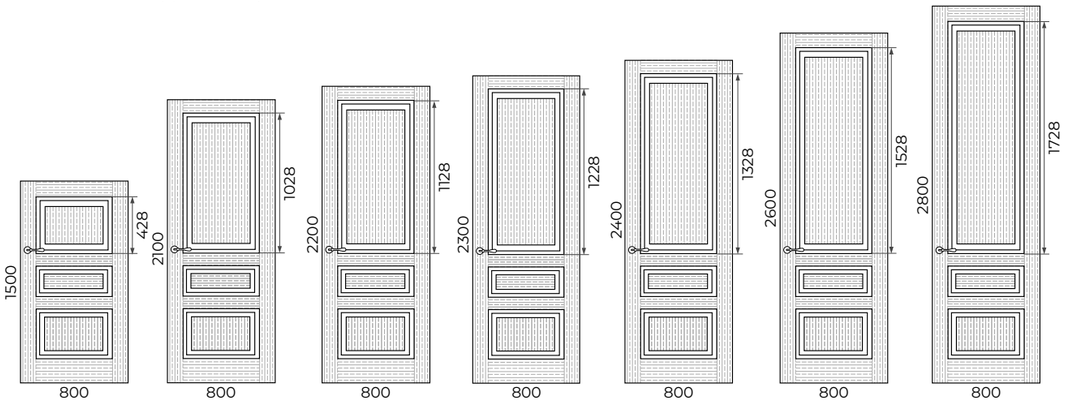

К СОДЕРЖАНИЮ

Варианты остекления:

СТЕКЛО БЕЗ ДЕКОРА

СТЕКЛО С ДЕКОРОМ
- алмазная гравировка СМ1
- рисунок по стеклу СМ1

Алмазная гравировка

Рисунок по стеклу

RIMINI 1

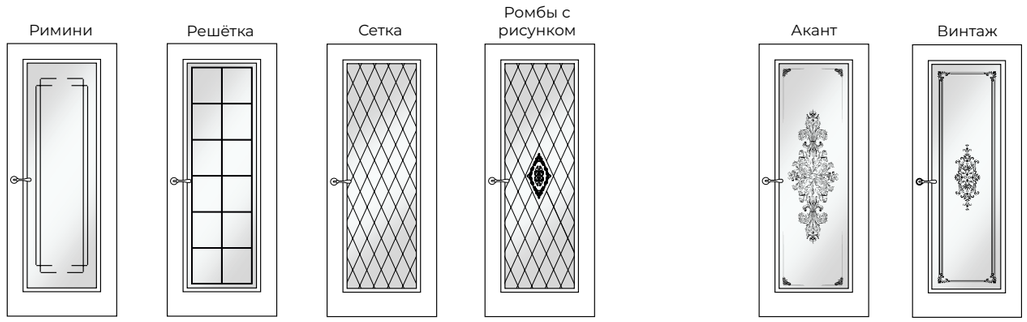

Для модели Rimini 1 по умолчанию применяется только каленое стекло. Закалка в цвете бронза, евробронза не производится.

RIMINI 2

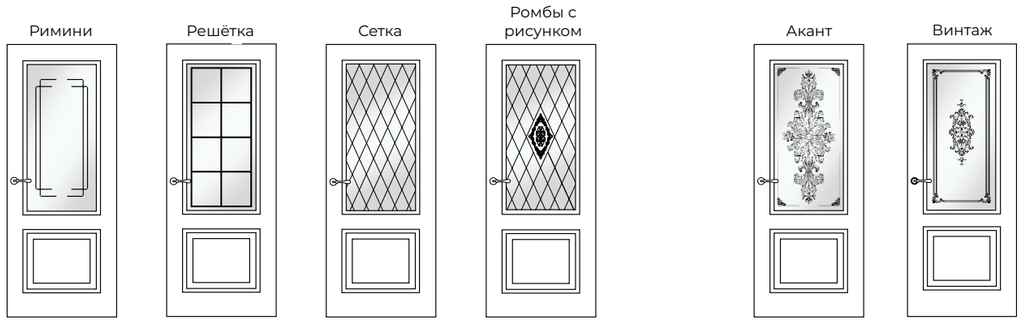

RIMINI 4

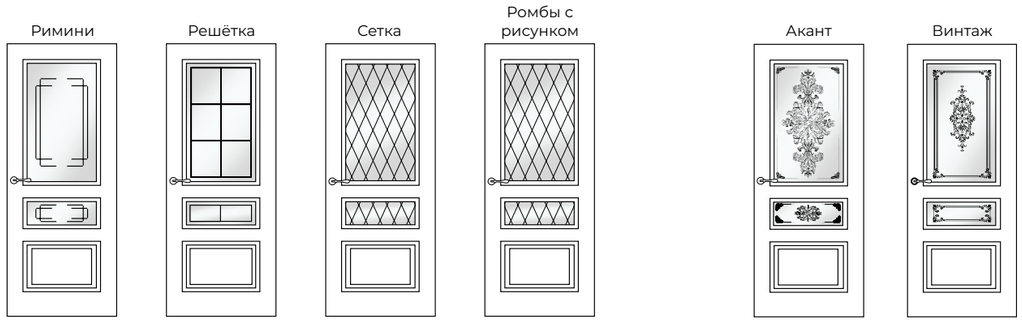

Цвет стекла:

БЕЛОЕ (float, optiwhite), ТОНИРОВАННОЕ (бронза, евробронза)

Матирование стекла:

СМ0, СМ1, СМ2

*В = 2000; Ш = 800

Зеркало

Модели Rimini могут комплектоваться зеркалом с фацетом посредством наклеивания зеркала к филенке. Зеркало наклеивается с отступом 5 мм.

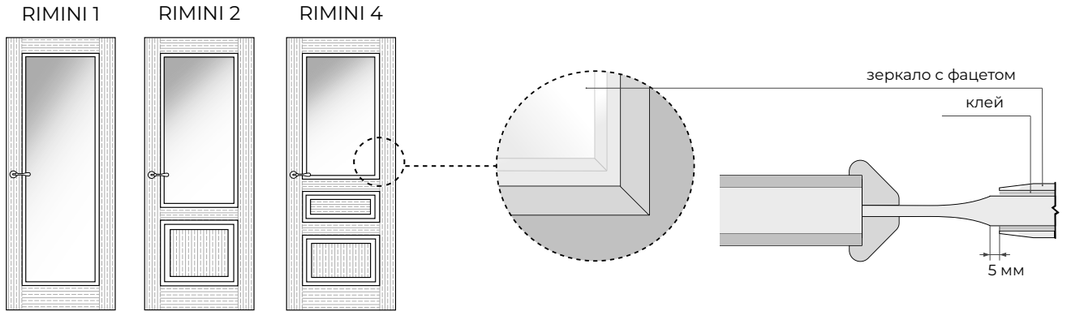

Багет Британия

Модель Rimini с багетом Британия - это Rimini Brit.
Багет Британия изготовлен из массива березы, по которому произведена накатка рисунка.
Максимальная высота моделей с багетом Британия - 2300 мм.
Не применяется в модели Rimini 1.

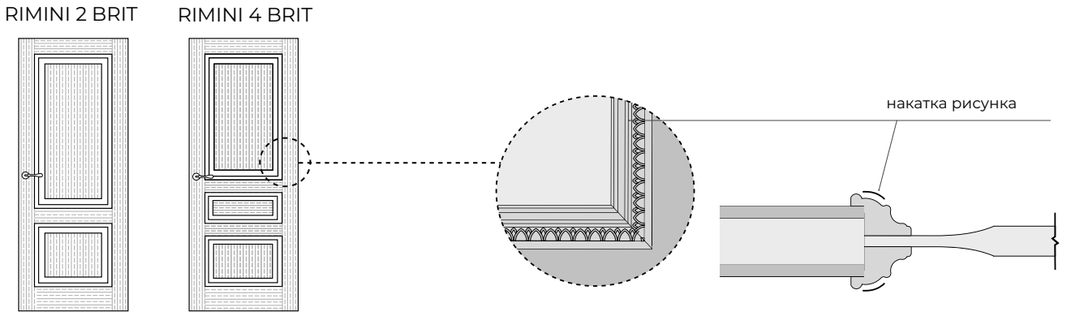

Цвет шпона Rimini Brit:
ОРЕХ (каштановый); ДУБ (светлый, тёмный, мускат, марракеш, морёный);
ЯСЕНЬ (крашеный)

Патина по багету Британия

Схема нанесения патины обозначена пунктиром.

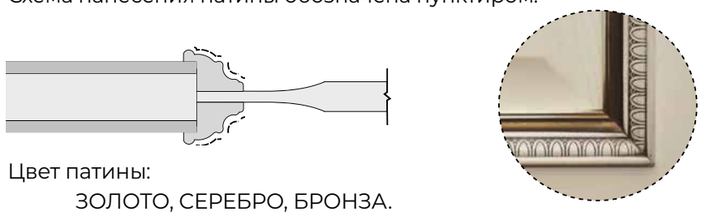

Цвет патины:
ЗОЛОТО, СЕРЕБРО, БРОНЗА.

К СОДЕРЖАНИЮ

Распашная система

ПОЛОТНО ГЛУХОЕ

	прямое открывание					обратное открывание		
	L	Q	M	ПСК01	ПСК02	RQ	ОСК1	ОСК2
без AL	+	+	-	-	+	+	-	-
2 AL	-	-	-	-	-	-	-	-
4 AL	-	-	-	-	-	-	-	-

ПОЛОТНО ОСТЕКЛЁННОЕ

	прямое открывание					обратное открывание		
	L	Q	M	ПСК01	ПСК02	RQ	ОСК1	ОСК2
без AL	+	+	-	-	+	+	-	-
2 AL	-	-	-	-	-	-	-	-
4 AL	-	-	-	-	-	-	-	-

Прочие системы

ПОЛОТНО ГЛУХОЕ

	Складная		Откатная			Пово-ротная	Откатная		
	Twice	Heft	Invis	Diva	Loft	Roto	Norm	Cascad	Slide
без AL	-	-	-	-	-	+	-	-	-
2 AL	-	-	-	-	-	-	-	-	-
4 AL	-	-	-	-	-	-	-	-	-

ПОЛОТНО ОСТЕКЛЁННОЕ

	Складная		Откатная			Пово-ротная	Откатная		
	Twice	Heft	Invis	Diva	Loft	Roto	Norm	Cascad	Slide
без AL	-	-	-	-	-	+	-	-	-
2 AL	-	-	-	-	-	-	-	-	-
4 AL	-	-	-	-	-	-	-	-	-

СЕРИЯ ROSSO

РАЗРЕЗ

Полотно глухое (ДГ)

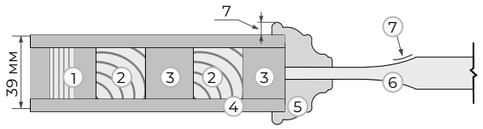

1. Каркас - сэндвич брус
2. Брус массива сосны
3. МДФ
4. Облицовочное покрытие МДФ т. 6 мм
5. Багет массив березы
6. Филенка МДФ облицованная шпоном
7. Фигарейная часть - выборка (скос по контуру филенки)

Полотно остекленное (ДО)

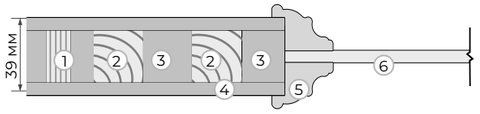

1. Каркас - сэндвич брус
2. Брус массива сосны
3. МДФ
4. Облицовочное покрытие МДФ т. 6 мм
5. Багет массив березы
6. Стекло 6 мм

ОТДЕЛКА

Виды отделки:

ШПОН

Цвет шпона:

ОРЕХ (каштановый);

ДУБ (светлый, тёмный, мускат, марракеш, морёный);

ЯСЕНЬ (крашеный)

ИСПОЛНЕНИЕ*

ROSSO 2

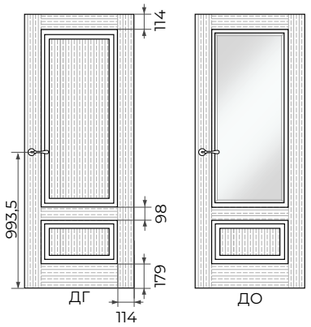

ROSSO 7

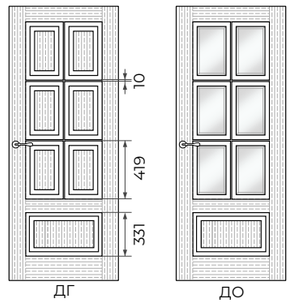

ROSSO 8

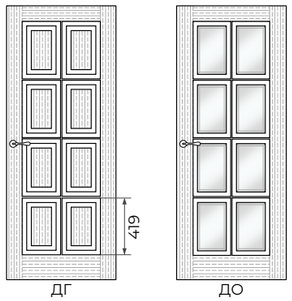

*В = 2000; Ш = 800

ROSSO 2

	min	max	шаг	Как меняем	Примечание
Ширина	400	900	50	за счет ширины филенки или стекла	для полотен 400-450 филенка плоская без фигарейной части
Высота	1500	2400	50	за счет верхней филенки или стекла	

ГАБАРИТНЫЕ РАЗМЕРЫ И ИЗМЕНЕНИЕ ДИЗАЙНА ПОЛОТНА

1. Изменение дизайна, в зависимости от **ширины** полотна

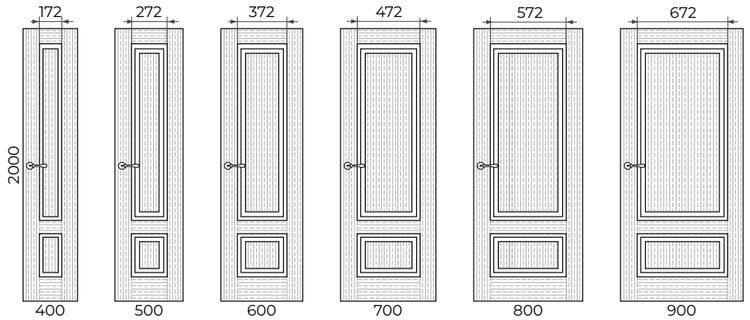

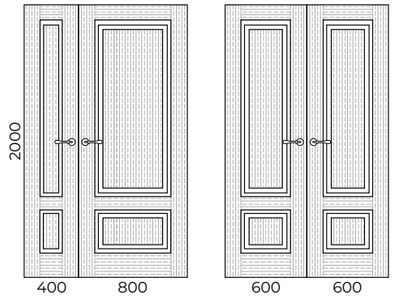

2. Изменение дизайна, в зависимости от **высоты** полотна

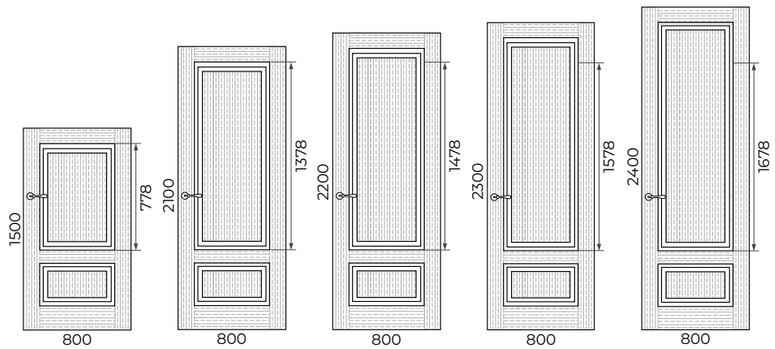

ROSSO 7

	min	max	шаг	Как меняем	Примечание
Ширина	400	900	50	за счет ширины филенок или стекол	для полотен 400-450 филенка плоская без фигарейной части; при ширине полотна от 400 до 550 мм применяется однорядное остекление
Высота	1700	2400	50	за счет пропорционального изменения высоты трех верхних рядов филенок или стекол	высота нижней филенки постоянна

1. Изменение дизайна, в зависимости от **ширины** полотна

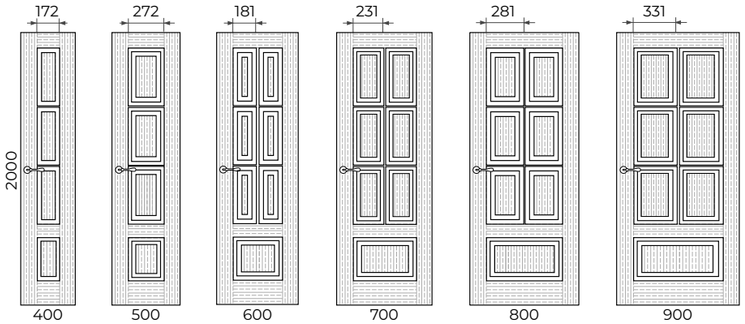

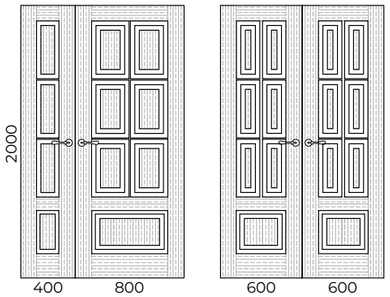

2. Изменение дизайна, в зависимости от **высоты** полотна

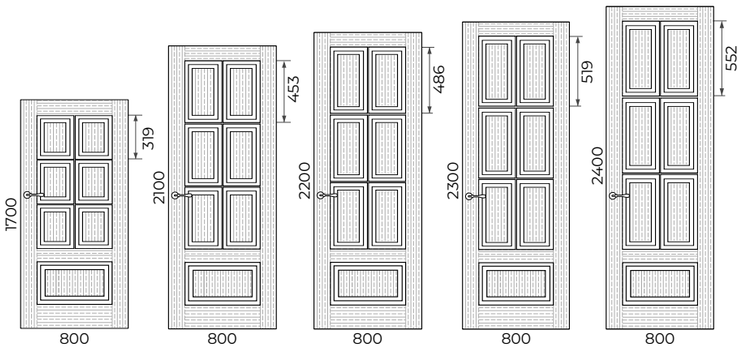

ГАБАРИТНЫЕ РАЗМЕРЫ И ИЗМЕНЕНИЕ ДИЗАЙНА ПОЛОТНА

ROSSO 8

	min	max	шаг	Как меняем	Примечание
Ширина	400	900	50	за счет ширины филенок или стекол	для полотен 400-450 филенка плоская без фигарейной части; при ширине полотна от 400 до 550 мм применяется однорядное остекление
Высота	1700	2400	50	за счет пропорционального изменения выстоты всех филенок или стекол	

1. Изменение дизайна, в зависимости от **ширины** полотна

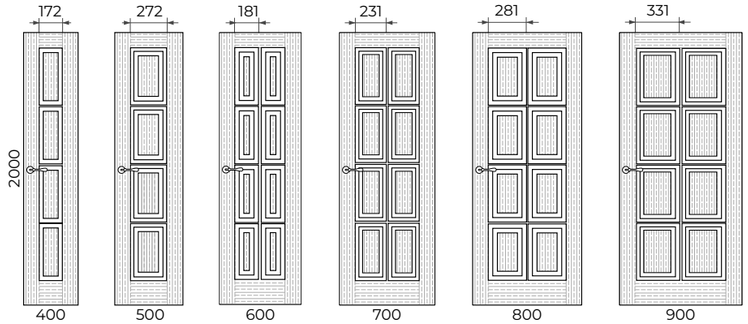

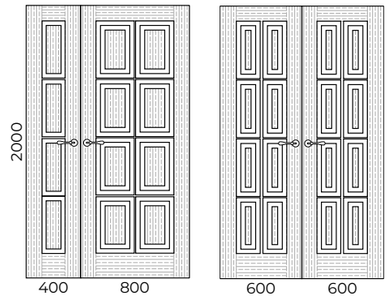

2. Изменение дизайна, в зависимости от **высоты** полотна

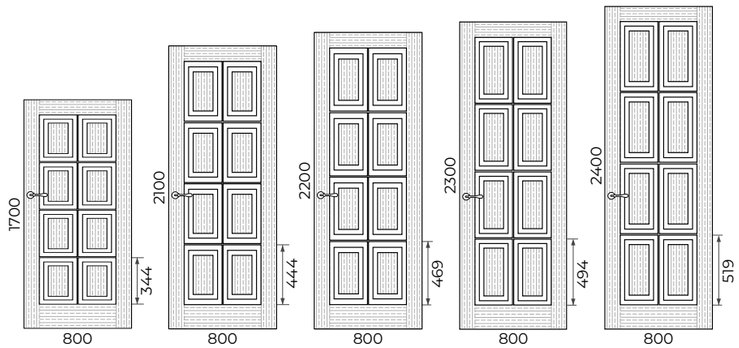

ОСТЕКЛЕНИЕ ROSSO 2

Варианты остекления:

СТЕКЛО БЕЗ ДЕКОРА

СТЕКЛО С ДЕКОРОМ
- алмазная гравировка СМ1
- рисунок по стеклу СМ1

ROSSO 2

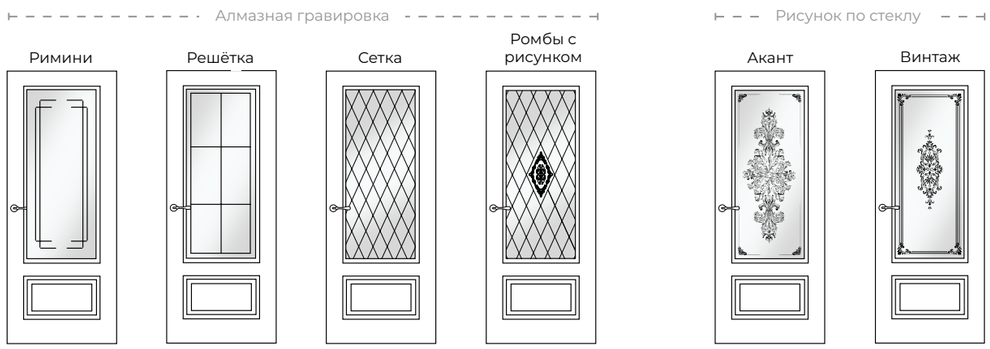

Цвет стекла:
БЕЛОЕ (float, optiwhite), ТОНИРОВАННОЕ (бронза, евробронза)
Матирование стекла:
СМ0, СМ1, СМ2

ОСТЕКЛЕНИЕ ROSSO 7 И ROSSO 8

Варианты остекления:

СТЕКЛО С ФАЦЕТОМ

ROSSO 7 ROSSO 8

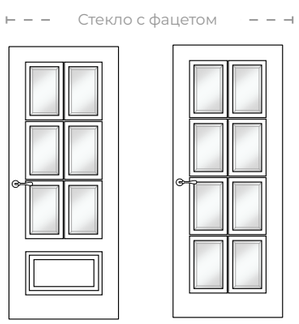

В варианте остекления Фацет для моделей Rosso 7 и Rosso 8 применяется стекло толщиной 8 мм

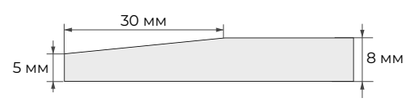

Цвет стекла:
БЕЛОЕ (float, optiwhite), ТОНИРОВАННОЕ (бронза, евробронза)
Матирование стекла:
СМ0, СМ1, СМ2

*В = 2000; Ш = 800

К СОДЕРЖАНИЮ

Схема матирования фацета:

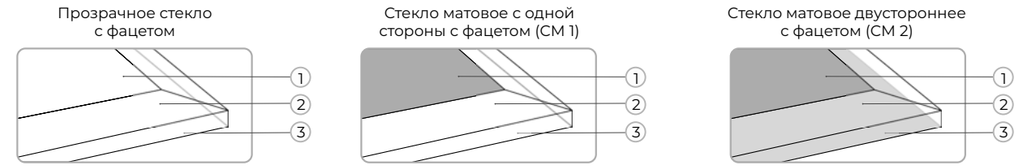

1. Прозрачная поверхность
2. Фацет
3. Прозрачная поверхность

1. Матовая поверхность
2. Фацет
3. Прозрачная поверхность

1. Матовая поверхность
2. Фацет
3. Матовая поверхность

1 - Лицевая сторона 2 - Фацет (скос с лицевой стороны) 3 - Оборотная сторона

Зеркало

Модель Rosso 2 может комплектоваться зеркалом с фацетом посредством наклеивания зеркала к филенке. Зеркало наклеивается на филенку с отступом 5 мм.

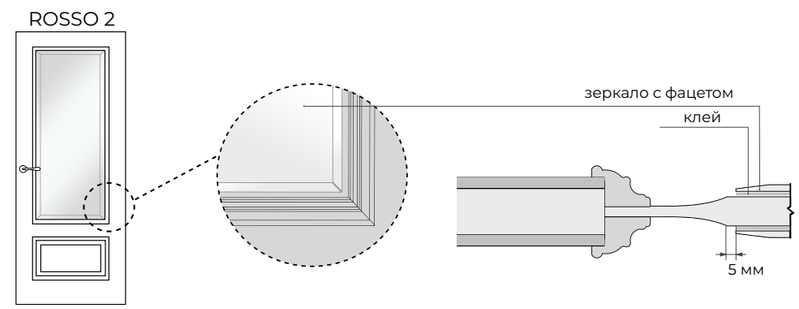

Патина по багету ясеня

Схема нанесения патины обозначена пунктиром.

Цвет патины:
ЗОЛОТО, СЕРЕБРО, БРОНЗА.

Распашная система

ПОЛОТНО ГЛУХОЕ

	прямое открывание					обратное открывание		
	L	Q	M	ПСК01	ПСК02	RQ	ОСК1	ОСК2
без AL	+	+	-	-	+	+	-	-
2 AL	-	-	-	-	-	-	-	-
4 AL	-	-	-	-	-	-	-	-

ПОЛОТНО ОСТЕКЛЁННОЕ

	прямое открывание					обратное открывание		
	L	Q	M	ПСК01	ПСК02	RQ	ОСК1	ОСК2
без AL	+	+	-	-	+	+	-	-
2 AL	-	-	-	-	-	-	-	-
4 AL	-	-	-	-	-	-	-	-

Прочие системы

ПОЛОТНО ГЛУХОЕ

	Складная		Откатная			Пово-ротная	Откатная		
	Twice	Heft	Invis	Diva	Loft	Roto	Norm	Cascad	Slide
без AL	-	-	-	-	-	+	-	-	-
2 AL	-	-	-	-	-	-	-	-	-
4 AL	-	-	-	-	-	-	-	-	-

ПОЛОТНО ОСТЕКЛЁННОЕ

	Складная		Откатная			Пово-ротная	Откатная		
	Twice	Heft	Invis	Diva	Loft	Roto	Norm	Cascad	Slide
без AL	-	-	-	-	-	+	-	-	-
2 AL	-	-	-	-	-	-	-	-	-
4 AL	-	-	-	-	-	-	-	-	-

КОЛЛЕКЦИЯ E-CLASSIC

E-CLASSIC - это коллекция дверей с имитацией багета исполненная в эмали.
Состоит из пяти серий: Modena, Palermo, Venice, Coliseum, Arno.

СЕРИЯ MODENA

Полотна с декоративным молдингом

РАЗРЕЗ

Полотно глухое (ДГ)

для ширины 500-900 мм

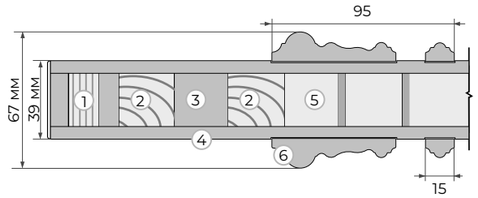

1. Каркас - сэндвич брус
2. Брус массива сосны
3. МДФ
4. Облицовочное покрытие МДФ т. 6 мм
5. Внутреннее наполнение МДФ решётка
6. Имитация багета (декоративный молдинг МДФ)

для ширины 400-450 мм
(багет без внутренней рамки)

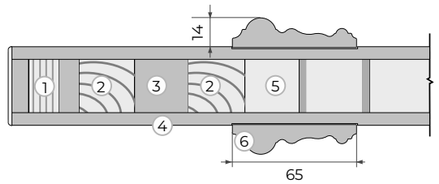

1. Каркас - сэндвич брус
2. Брус массива сосны
3. МДФ
4. Облицовочное покрытие МДФ т. 6 мм
5. Внутреннее наполнение МДФ решётка
6. Имитация багета (декоративный молдинг МДФ)

ОТДЕЛКА

Виды отделки:
ЭМАЛЬ

ИСПОЛНЕНЕНИЕ*

MODENA 1

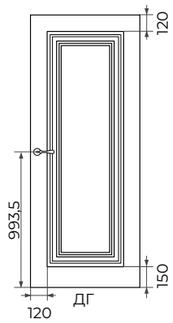

MODENA 2

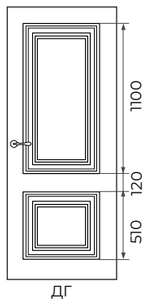

MODENA 3

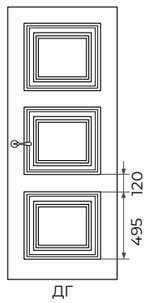

*В = 2000; Ш = 800

ГАБАРИТНЫЕ РАЗМЕРЫ И ИЗМЕНЕНИЕ ДИЗАЙНА ПОЛОТНА

MODENA 1

	min	max	шаг	Как меняем	Примечание
Ширина	400	900	50	за счет изменения ширины филенки	
Высота	1500	3000	50	за счет изменения высоты филенки	

1. Изменение дизайна, в зависимости от **ширины** полотна

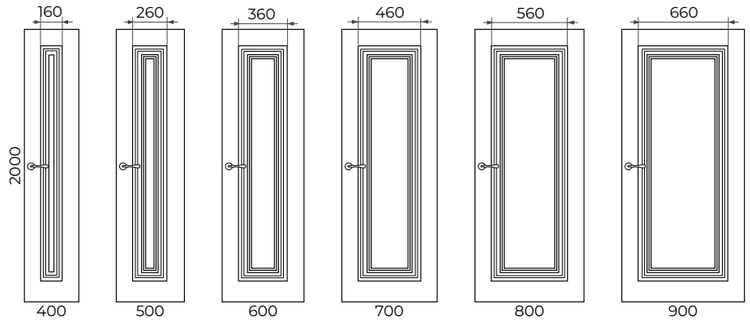

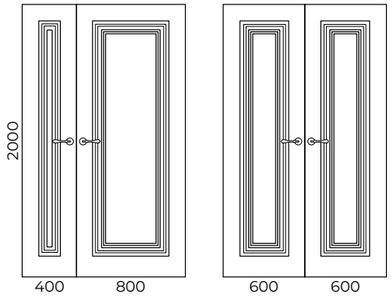

2. Изменение дизайна, в зависимости от **высоты** полотна

MODENA 2

	min	max	шаг	Как меняем	Примечание
Ширина	400	900	50	за счет изменения ширины филенки	
Высота	1500	3000	50	за счет пропорционального изменения высоты верхней филенки	

1. Изменение дизайна, в зависимости от **ширины** полотна

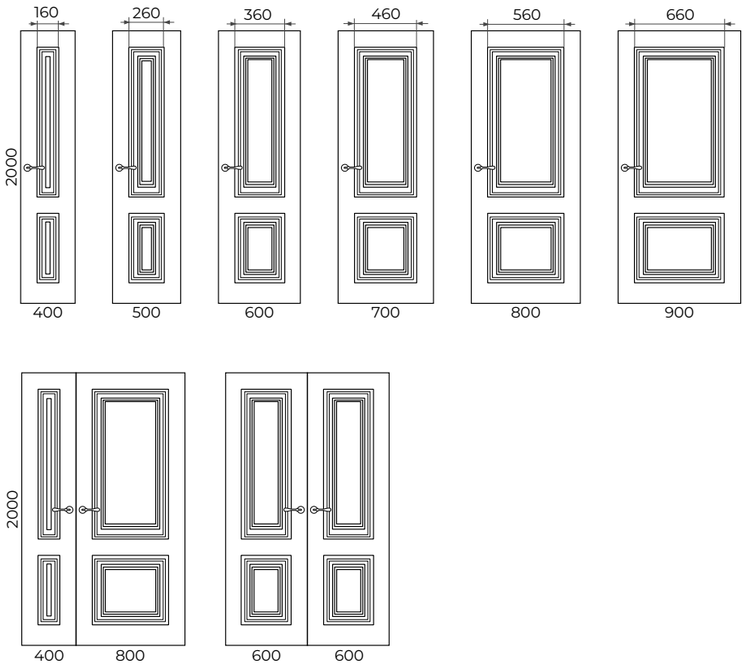

2. Изменение дизайна, в зависимости от **высоты** полотна

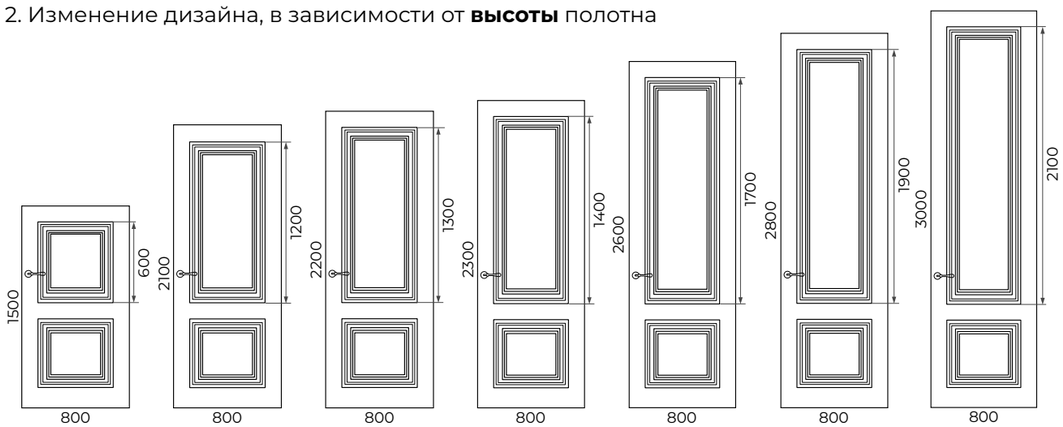

MODENA 3

	min	max	шаг	Как меняем	Примечание
Ширина	400	900	50	за счет изменения ширины филенки	
Высота	1500	3000	50	за счет пропорционального изменения высоты филенок	

1. Изменение дизайна, в зависимости от **ширины** полотна

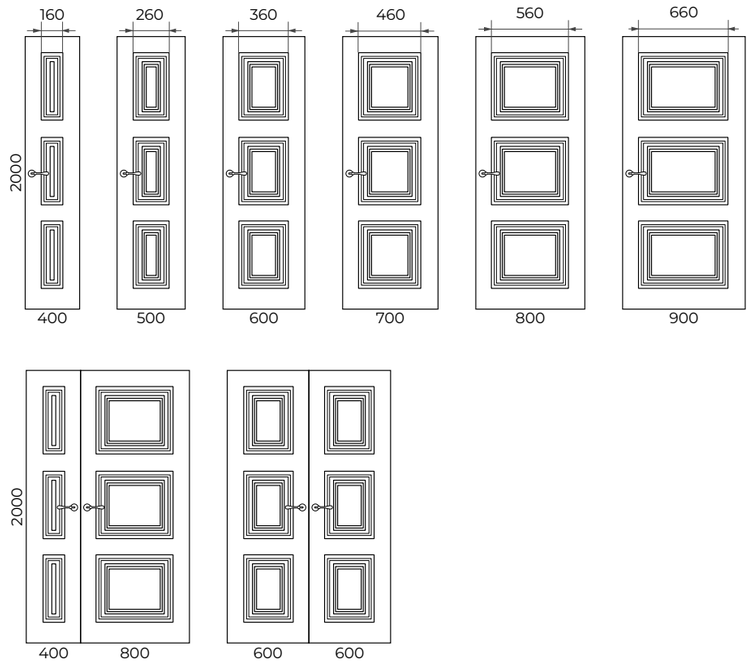

2. Изменение дизайна, в зависимости от **высоты** полотна

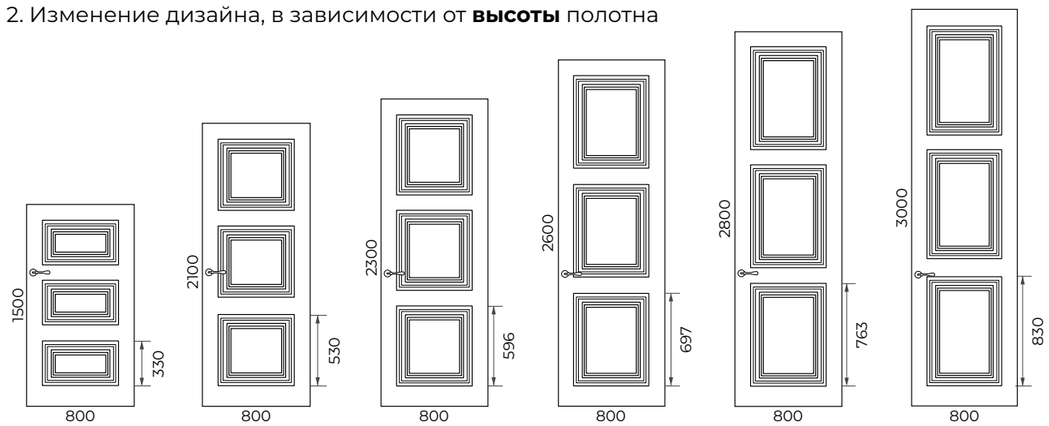

ДЕКОР

Зеркало

Модели Modena 1, Modena 2, Modena 3 могут комплектоваться зеркалом с фацетом посредством наклеивания зеркала к филенке. Зеркало наклеивается с отступом 15 мм.

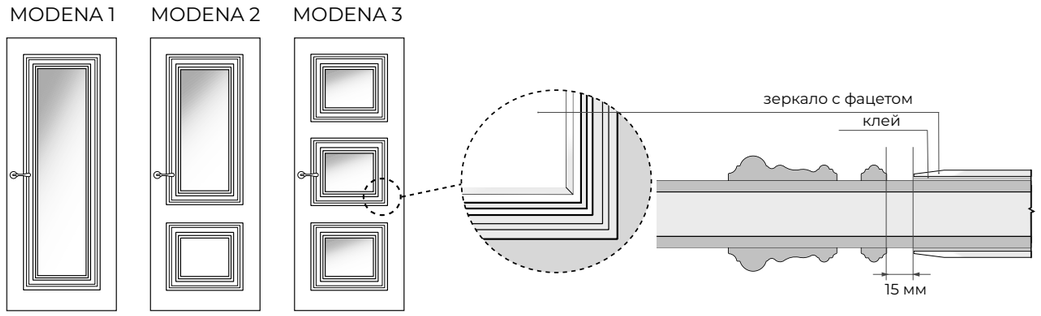

Патина по багету

Схема нанесения патины обозначена пунктиром.

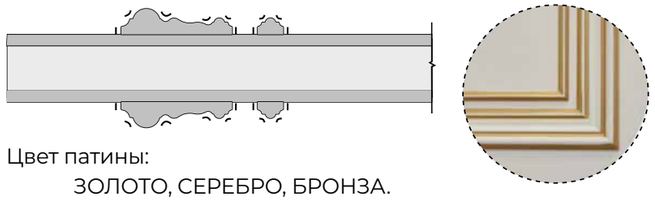

Цвет патины:

ЗОЛОТО, СЕРЕБРО, БРОНЗА.

Эффект «Винтаж» по багету

Схема нанесения обозначена пунктиром.

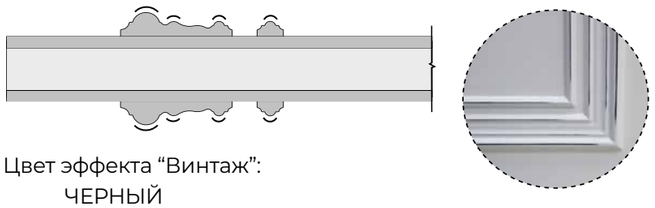

Цвет эффекта “Винтаж”:

ЧЕРНЫЙ

СИСТЕМЫ ОТКРЫВАНИЯ

Распашная система

	прямое открывание					обратное открывание		
	L	Q	M	ПСК01	ПСК02	RQ	ОСК1	ОСК2
без AL	+	+	+	-	+	+	-	-
2 AL	-	-	-	-	-	-	-	-
4 AL	-	-	-	-	-	-	-	-

Прочие системы

ПОЛОТНО ГЛУХОЕ

	Складная		Откатная			Пово-ротная	Откатная		
	Twice	Heft	Invis	Diva	Loft	Roto	Norm	Cascad	Slide
без AL	-	-	-	-	-	-	-	-	-
2 AL	-	-	-	-	-	-	-	-	-
4 AL	-	-	-	-	-	-	-	-	-

РАЗРЕЗ

СЕРИЯ PALERMO

Полотна с декоративным багетом

Полотно глухое (ДГ)

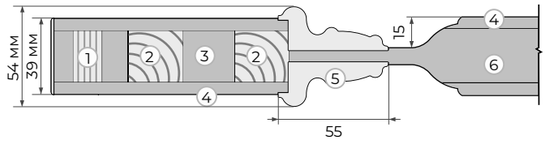

1. Каркас - сэндвич брус
2. Брус массива сосны
3. МДФ
4. Облицовочное покрытие МДФ т. 6 мм
5. Декоративный (накладной) багет МДФ
6. Сплошное заполнение каркаса МДФ т. 27 мм

Полотно остекленное (ДО)

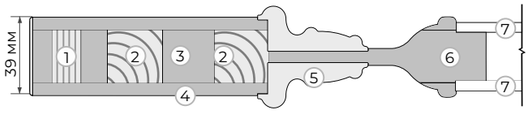

1. Каркас - сэндвич брус
2. Брус массива сосны
3. МДФ
4. Облицовочное покрытие МДФ т. 6 мм
5. Декоративный (накладной) багет МДФ
6. Сплошное заполнение каркаса МДФ т. 27 мм
7. Двойное остекление 4 мм + 4 мм

ОТДЕЛКА

Виды отделки:

ЭМАЛЬ

ИСПОЛНЕНЕНИЕ*

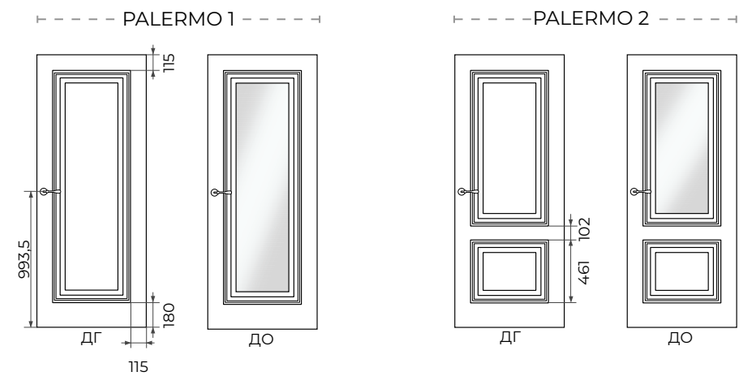

*В = 2000; Ш = 800

PALERMO 1

	min	max	шаг	Как меняем	Примечание
Ширина	600	900	50	за счет изменения ширины филенки или стекла	
Высота	1900	2700	50	за счет изменения высоты филенки или стекла	

1. Изменение дизайна, в зависимости от **ширины** полотна

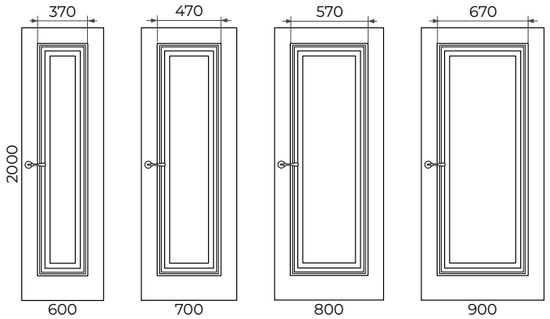

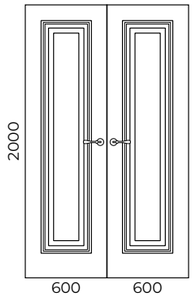

2. Изменение дизайна, в зависимости от **высоты** полотна

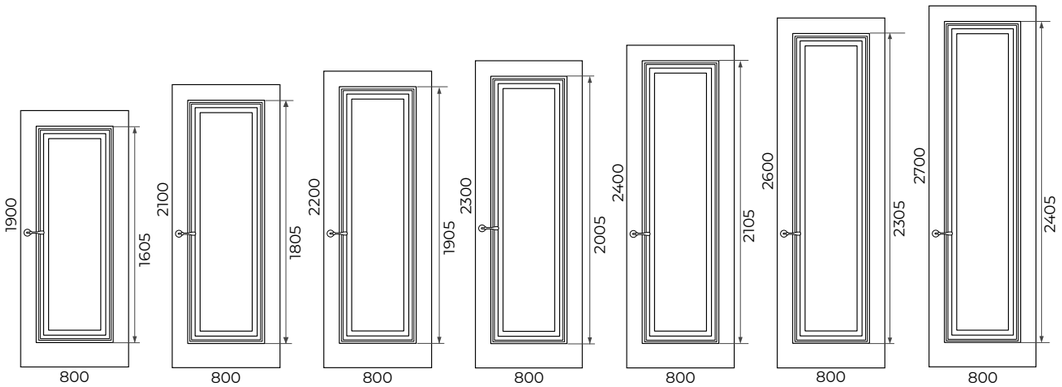

ГАБАРИТНЫЕ РАЗМЕРЫ И ИЗМЕНЕНИЕ ДИЗАЙНА ПОЛОТНА

PALERMO 2

	min	max	шаг	Как меняем	Примечание
Ширина	600	900	50	за счет изменения ширины филенки или стекла	
Высота	1900	2700	50	за счет изменения высоты верхней филенки или стекла	

1. Изменение дизайна, в зависимости от **ширины** полотна

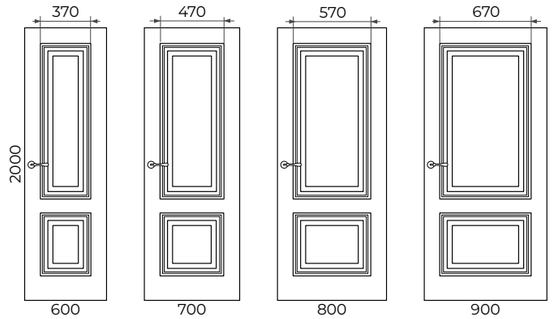

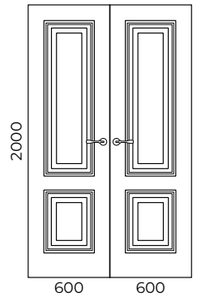

2. Изменение дизайна, в зависимости от **высоты** полотна

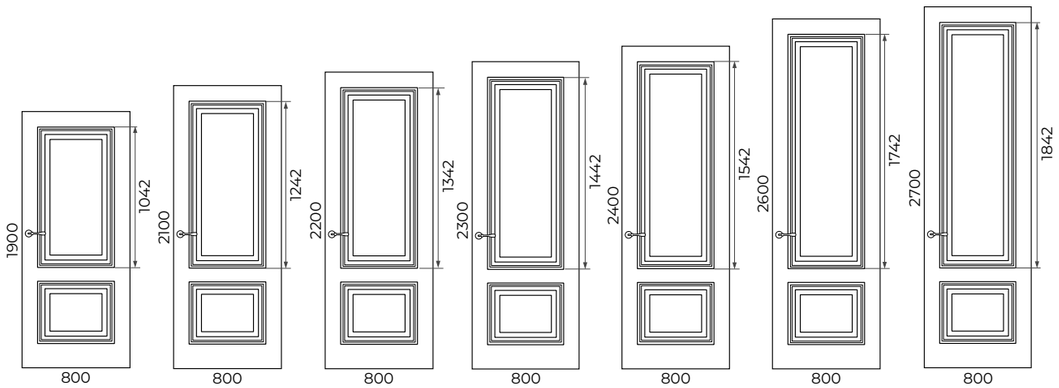

Варианты остекления:

СТЕКЛО С ДЕКОРОМ
• рисунок по стеклу СМ1

Рисунок по стеклу

PALERMO 1

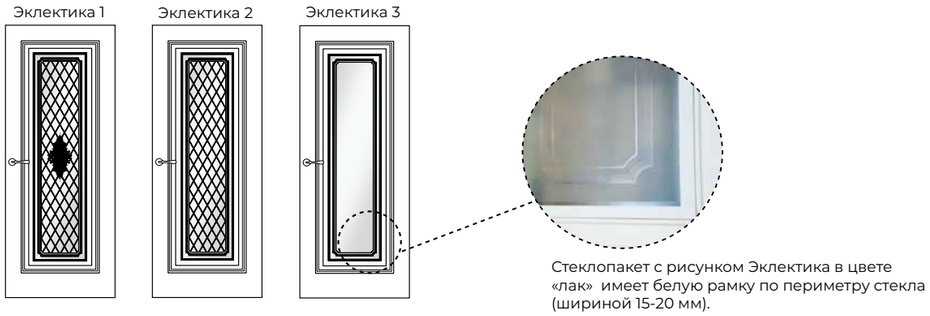

Стеклопакет с рисунком Эклектика в цвете «лак» имеет белую рамку по периметру стекла (шириной 15-20 мм).

PALERMO 2

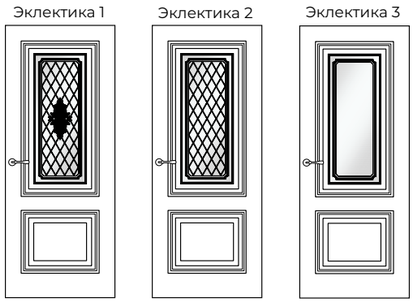

Цвет стекла:
БЕЛОЕ (float, optiwhite), ТОНИРОВАННОЕ (бронза, евробронза)

Особенности остекления:
ДВОЙНОЕ ОСТЕКЛЕНИЕ (4+4 мм)
ЦВЕТ ВНУТРЕННЕЙ РАМКИ:
• белый для рисунка “Эклектика” в цвете лак и белый;
• черный для рисунка “Эклектика” в цвете умбра и коричневый.

*В = 2000; Ш = 800

К СОДЕРЖАНИЮ

Зеркало

Модели Palermo 1, Palermo 2 могут комплектоваться зеркалом с фацетом посредством наклеивания зеркала к филенке. Зеркало наклеивается с отступом 5 мм.

PALERMO 1 PALERMO 2

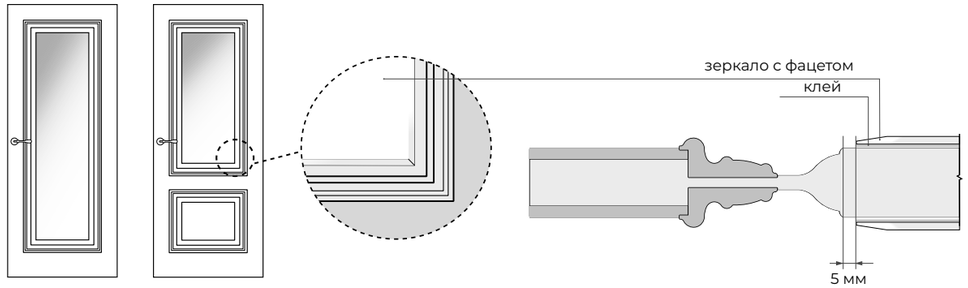

Патина по багету

Схема нанесения патины обозначена пунктиром.

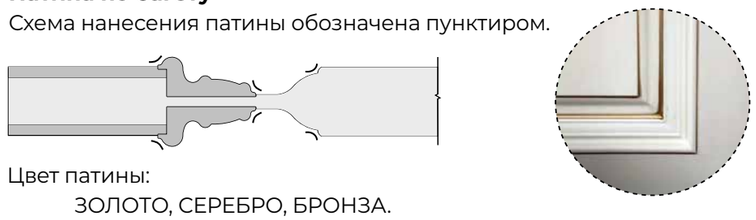

Цвет патины:
ЗОЛОТО, СЕРЕБРО, БРОНЗА.

Эффект «Винтаж» по багету

Схема нанесения обозначена пунктиром.

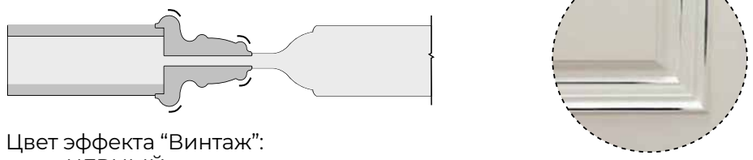

Цвет эффекта “Винтаж”:
ЧЕРНЫЙ

Распашная система **Прочие системы**

ПОЛОТНО ГЛУХОЕ

	прямое открывание					обратное открывание		
	L	Q	M	ПСК01	ПСК02	RQ	ОСК1	ОСК2
без AL	+	+	+	-	+	+	-	-
2 AL	-	-	-	-	-	-	-	-
4 AL	-	-	-	-	-	-	-	-

	Складная		Откатная			Пово-ротная	Откатная		
	Twice	Heft	Invis	Diva	Loft	Roto	Norm	Cascad	Slide
без AL	-	-	-	-	-	+	-	-	-
2 AL	-	-	-	-	-	-	-	-	-
4 AL	-	-	-	-	-	-	-	-	-

ПОЛОТНО ОСТЕКЛЁННОЕ

	прямое открывание					обратное открывание		
	L	Q	M	ПСК01	ПСК02	RQ	ОСК1	ОСК2
без AL	+	+	+	-	+	+	-	-
2 AL	-	-	-	-	-	-	-	-
4 AL	-	-	-	-	-	-	-	-

	Складная		Откатная			Пово-ротная	Откатная		
	Twice	Heft	Invis	Diva	Loft	Roto	Norm	Cascad	Slide
без AL	-	-	-	-	-	+	-	-	-
2 AL	-	-	-	-	-	-	-	-	-
4 AL	-	-	-	-	-	-	-	-	-

СЕРИИ COLISEUM / VENICE / ARNO

Полотна с цельнофрезерованным багетом

РАЗРЕЗ

Полотно глухое Coluseum 6 (ДГ)

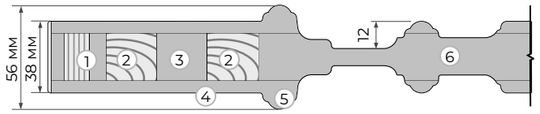

1. Каркас - сэндвич брус
2. Брус массива сосны
3. МДФ
4. Облицовочное покрытие МДФ т. 6 мм
5. Цельнофрезерованная багетная рамка
6. Сплошное заполнение каркаса МДФ т. 27 мм

Полотно глухое Venice 6 (ДГ)

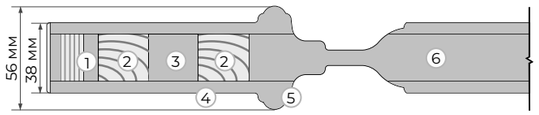

1. Каркас - сэндвич брус
2. Брус массива сосны
3. МДФ
4. Облицовочное покрытие МДФ т. 6 мм
5. Цельнофрезерованная багетная рамка
6. Сплошное заполнение каркаса МДФ т. 27 мм

Полотно глухое Arno 1 (ДГ)

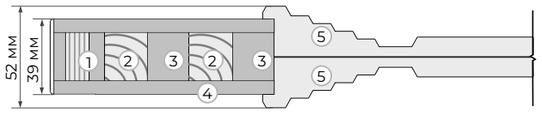

1. Каркас - сэндвич брус
2. Брус массива сосны
3. МДФ
4. Облицовочное покрытие МДФ т. 10 мм
5. Цельнофрезерованная багетная рамка

ОТДЕЛКА

Виды отделки:
ЭМАЛЬ

ИСПОЛНЕНЕНИЕ*

COLISEUM 6

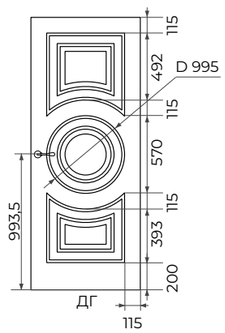

VENICE 6

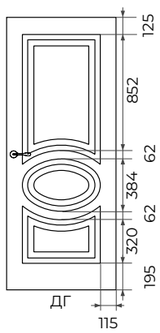

ARNO 1

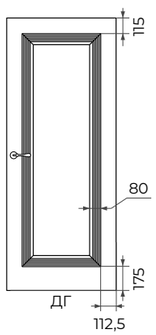

*В = 2000; Ш = 800

ГАБАРИТНЫЕ РАЗМЕРЫ И ИЗМЕНЕНИЕ ДИЗАЙНА ПОЛОТНА

COLISEUM 6

	min	max	шаг	Как меняем	Примечание
Ширина	600	900	100	за счет изменения ширины филенок	
Высота	1900	2500	100	за счет изменения высоты верхней филенки	

1. Изменение дизайна, в зависимости от **ширины** полотна

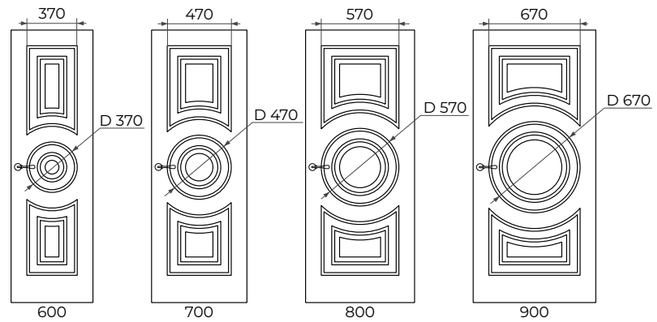

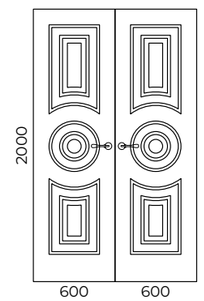

2. Изменение дизайна, в зависимости от **высоты** полотна

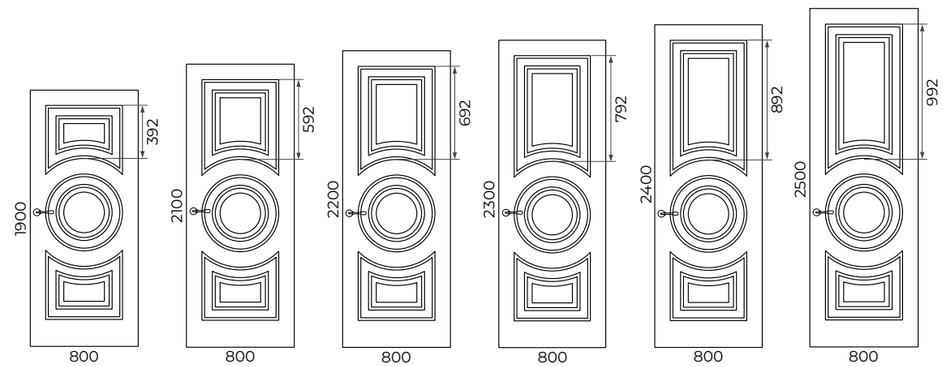

VENICE 6

	min	max	шаг	Как меняем	Примечание
Ширина	600	900	100	за счет изменения ширины филенок	
Высота	1900	2500	100	за счет изменения высоты верхней филенки	

1. Изменение дизайна, в зависимости от **ширины** полотна

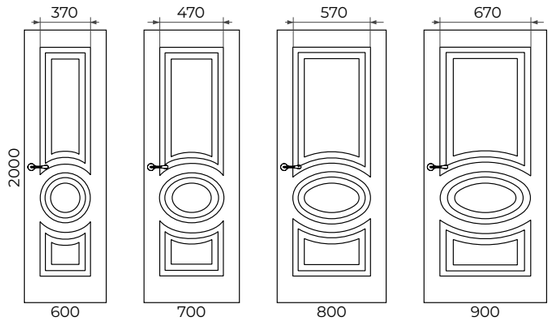

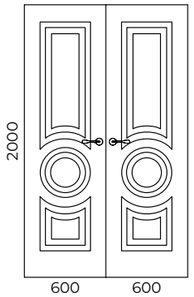

2. Изменение дизайна, в зависимости от **высоты** полотна

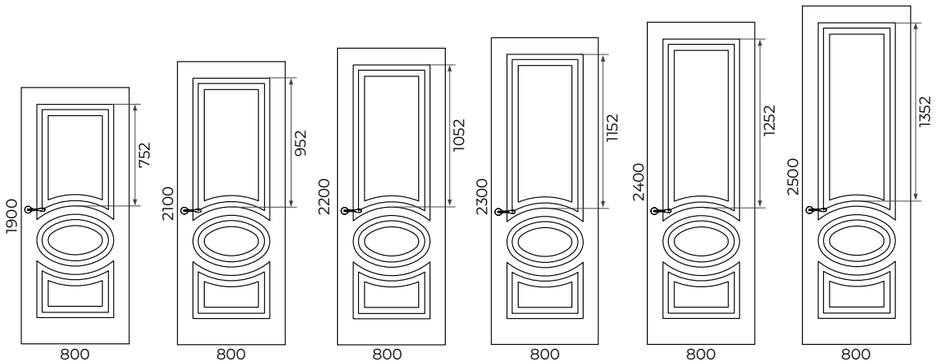

ГАБАРИТНЫЕ РАЗМЕРЫ И ИЗМЕНЕНИЕ ДИЗАЙНА ПОЛОТНА

ARNO 1

	min	max	шаг	Как меняем	Примечание
Ширина	600	900	50	за счет изменения ширины филенки	
Высота	1500	2700	50	за счет пропорционального изменения высоты филенки	

1. Изменение дизайна, в зависимости от **ширины** полотна

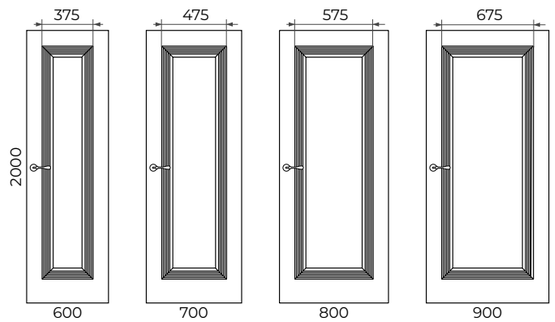

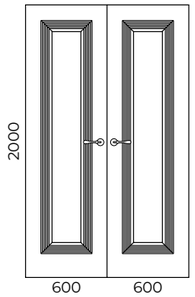

2. Изменение дизайна, в зависимости от **высоты** полотна

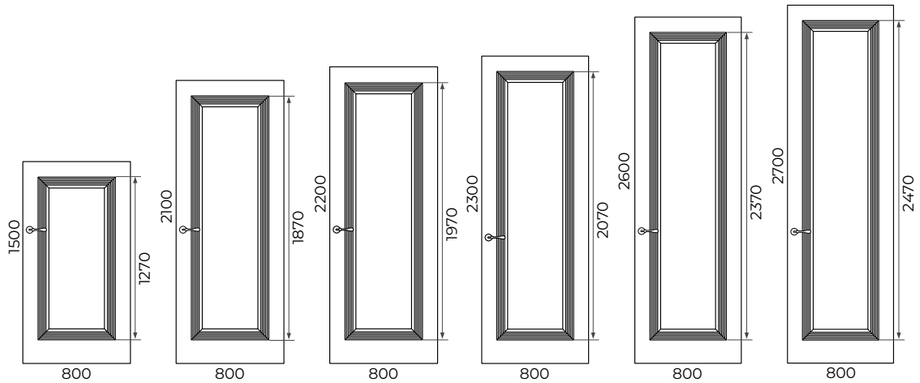

ДЕКОР

Зеркало

Модель Arno 1 может комплектоваться зеркалом с фацетом посредством наклеивания зеркала к филенке. Зеркало наклеивается с отступом 5 мм.

ARNO 1

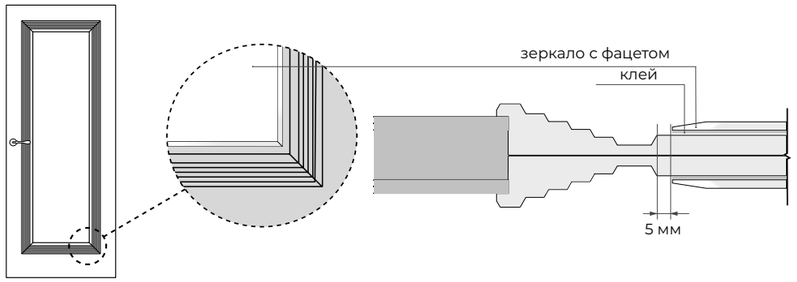

Патина

Схема нанесения патины обозначена пунктиром.

COLISEUM 6

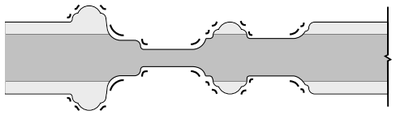

VENICE 6

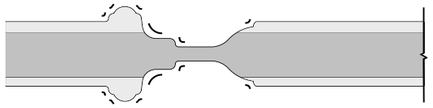

Цвет патины:

ЗОЛОТО, СЕРЕБРО, БРОНЗА.

Эффект «Винтаж» по багету

Схема нанесения обозначена пунктиром.

COLISEUM 6

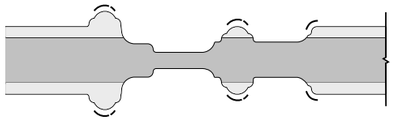

VENICE 6

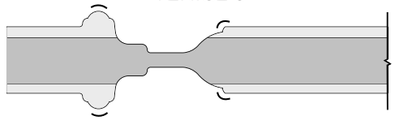

Цвет эффекта “Винтаж”:

ЧЕРНЫЙ

СИСТЕМЫ ОТКРЫВАНИЯ

Распашная система

ПОЛОТНО ГЛУХОЕ

	прямое открывание					обратное открывание		
	L	Q	M	ПСК01	ПСК02	RQ	ОСК1	ОСК2
без AL	+	+	+	-	+	+	-	-
2 AL	-	-	-	-	-	-	-	-
4 AL	-	-	-	-	-	-	-	-

Прочие системы

	Складная		Откатная			Пово-ротная	Откатная		
	Twice	Heft	Invis	Diva	Loft	Roto	Norm	Cascad	Slide
без AL	-	-	-	-	-	+	-	-	-
2 AL	-	-	-	-	-	-	-	-	-
4 AL	-	-	-	-	-	-	-	-	-

КОЛЛЕКЦИЯ NEOCLASSIC

NEOCLASSIC - это коллекция царговых (стоечно-связочных) дверей исполненная в шпоне. Состоит из двух серий: Garda и Florence, которые отличаются между собой конструкцией верхней связки

СЕРИЯ GARDA

РАЗРЕЗ

Полотно глухое (ДГ)

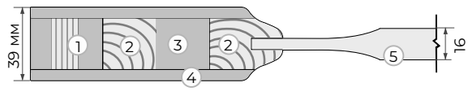

1. Каркас - сэндвич брус
2. Брус массива сосны
3. МДФ
4. Облицовочное покрытие МДФ т. 6 мм
5. Филенка МДФ т. 16 мм облицованная шпоном

Полотно остекленное (ДО)

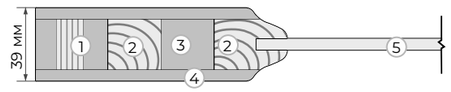

1. Каркас - сэндвич брус
2. Брус массива сосны
3. МДФ
4. Облицовочное покрытие МДФ т. 6 мм
5. Стекло 4 мм

ОТДЕЛКА

Виды отделки:

ШПОН

Цвет шпона:

ОРЕХ (американский, каштановый);

ДУБ (светлый, тёмный, мускат, марракеш, морёный);

ЯСЕНЬ (крашеный)

ИСПОЛНЕНЕНИЕ*

GARDA 1

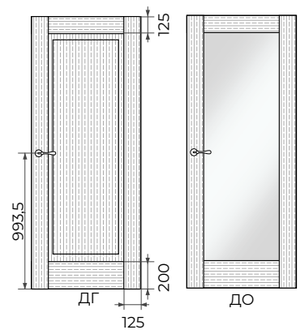

GARDA 3

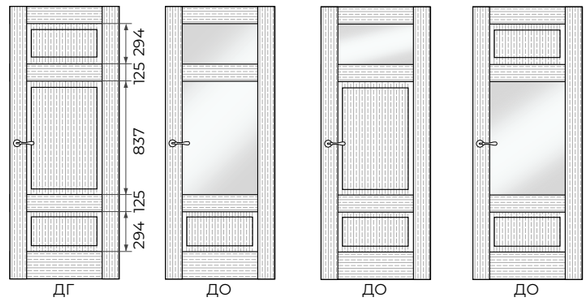

GARDA 2

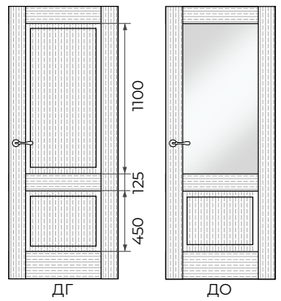

GARDA 4

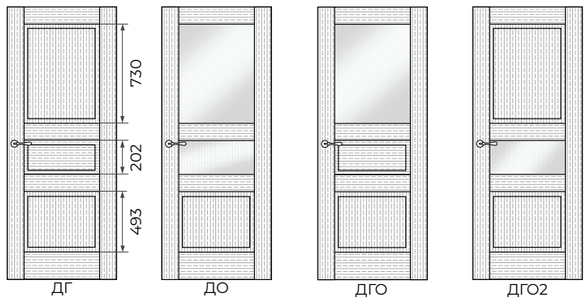

*В = 2000; Ш = 800

GARDA 1

	min	max	шаг	Как меняем	Примечание
Ширина	400	900	50	за счет ширины филенки или стекла	для полотен 400-450 филенка плоская без фигарейной части
Высота	1500	3000	50	за счет филенки или стекла	

1. Изменение дизайна, в зависимости от **ширины** полотна

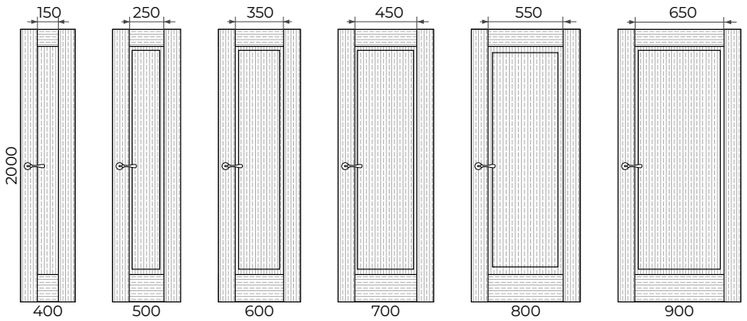

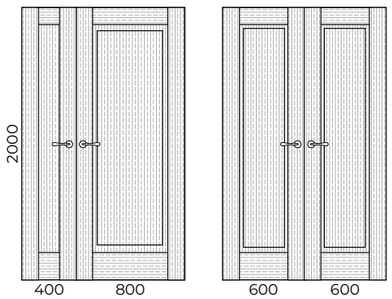

2. Изменение дизайна, в зависимости от **высоты** полотна

ГАБАРИТНЫЕ РАЗМЕРЫ И ИЗМЕНЕНИЕ ДИЗАЙНА ПОЛОТНА

GARDA 2

	min	max	шаг	Как меняем	Примечание
Ширина	400	900	50	за счет ширины филенки или стекла	для полотен 400-450 филенка плоская без фигарейной части
Высота	1500	3000	50	за счет изменения размеров верхней филенки или стекла	Высота нижнего проема всегда постоянна

1. Изменение дизайна, в зависимости от **ширины** полотна

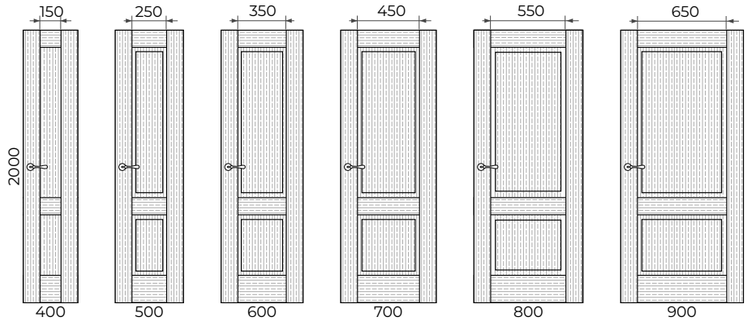

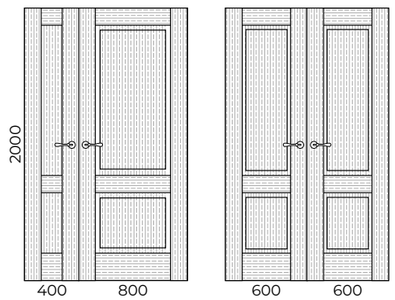

2. Изменение дизайна, в зависимости от **высоты** полотна

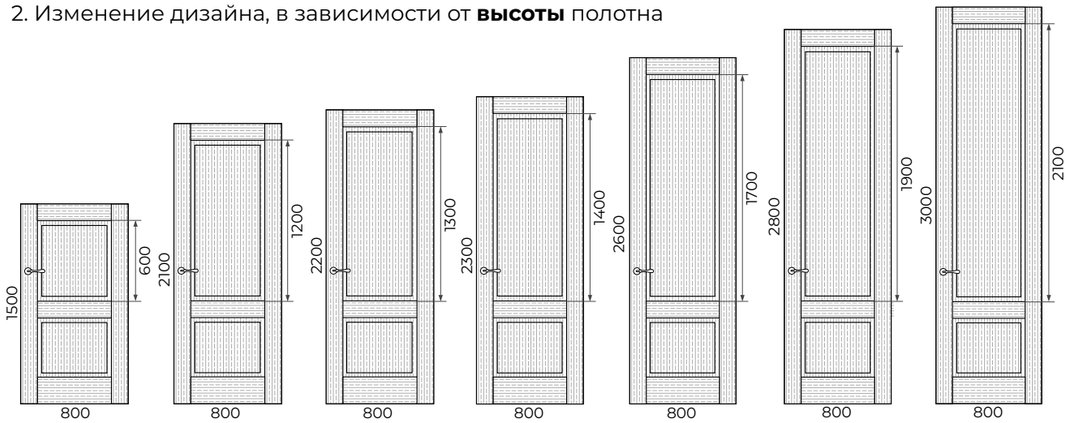

GARDA 3

	min	max	шаг	Как меняем	Примечание
Ширина	400	900	50	за счет ширины филенки или стекла	для полотен 400-450 филенка плоская без фигарейной части
Высота	1500	3000	50	за счет изменения размеров верхней филенки или стекла	Высота нижнего проема всегда постоянна

1. Изменение дизайна, в зависимости от **ширины** полотна

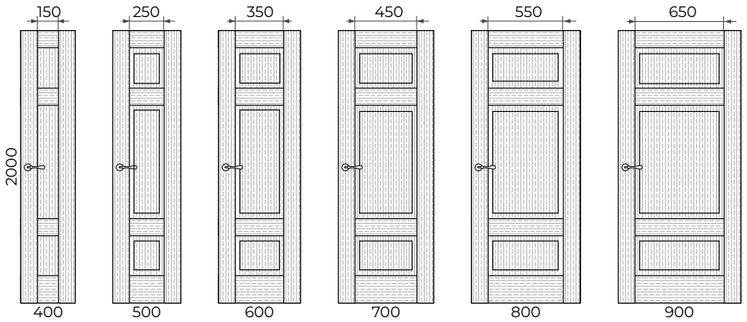

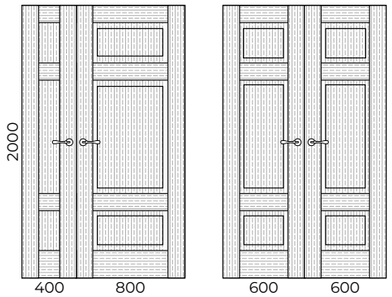

2. Изменение дизайна, в зависимости от **высоты** полотна

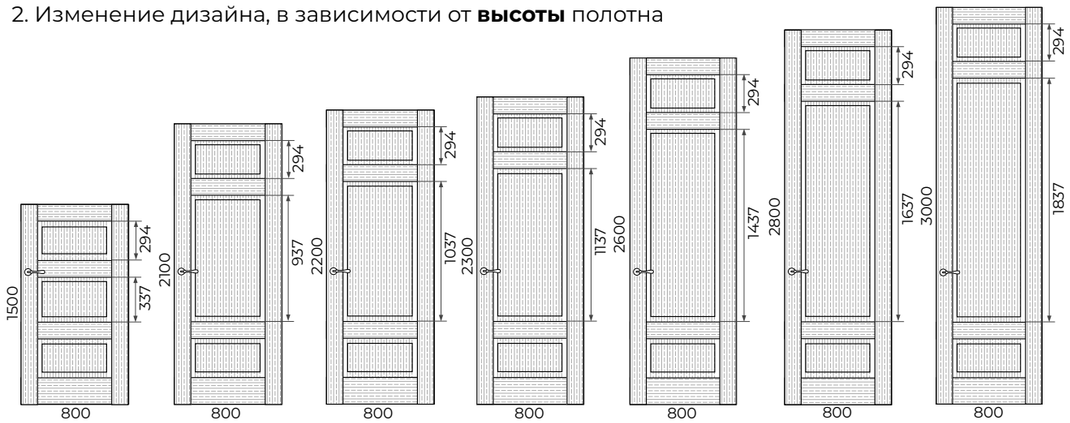

ГАБАРИТНЫЕ РАЗМЕРЫ И ИЗМЕНЕНИЕ ДИЗАЙНА ПОЛОТНА

GARDA 4

	min	max	шаг	Как меняем	Примечание
Ширина	400	900	50	за счет ширины филенки или стекла	для полотен 400-450 филенка плоская без фигарейной части
Высота	1500	3000	50	за счет изменения размеров верхней филенки или стекла	Высота нижнего проема всегда постоянна

1. Изменение дизайна, в зависимости от **ширины** полотна

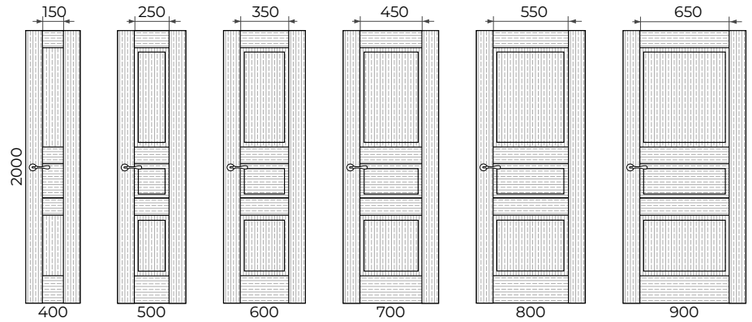

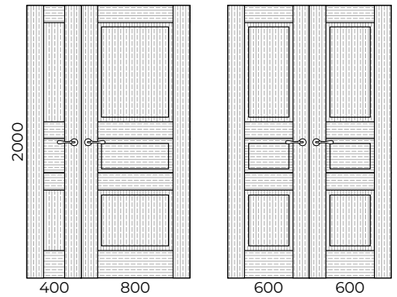

2. Изменение дизайна, в зависимости от **высоты** полотна

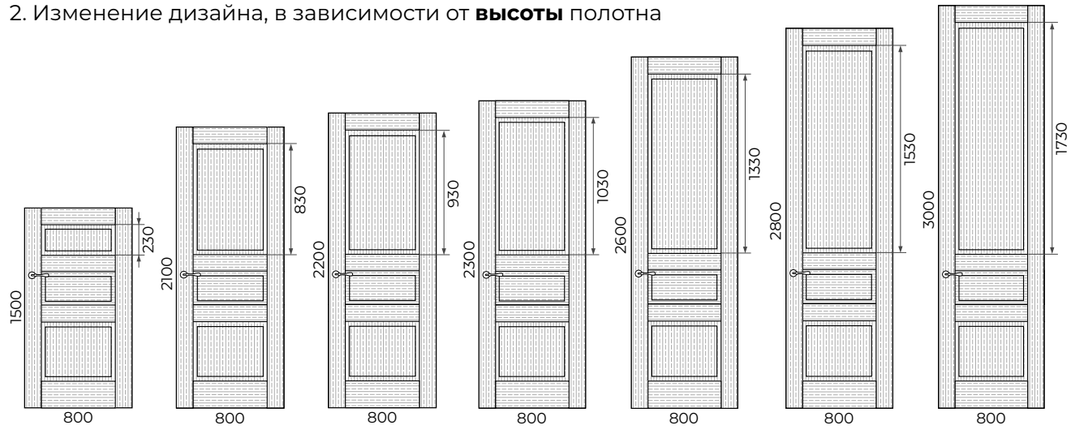

Варианты остекления:

СТЕКЛО БЕЗ ДЕКОРА

СТЕКЛО С ДЕКОРОМ
- алмазная гравировка СМ1
- рисунок по стеклу СМ1

Алмазная гравировка

Рисунок по стеклу

GARDA 1

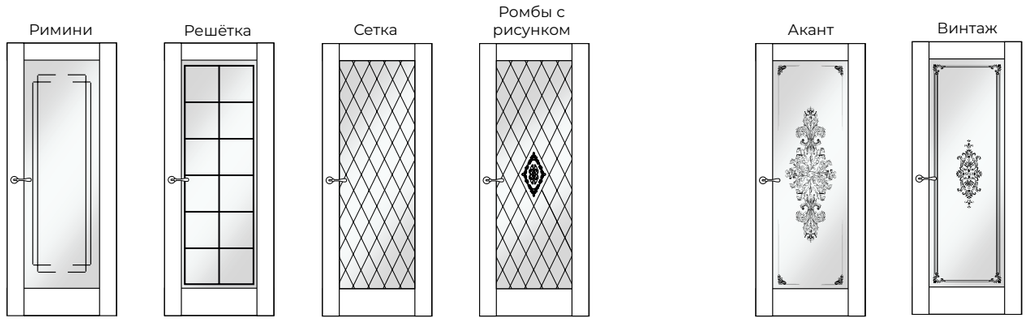

GARDA 2

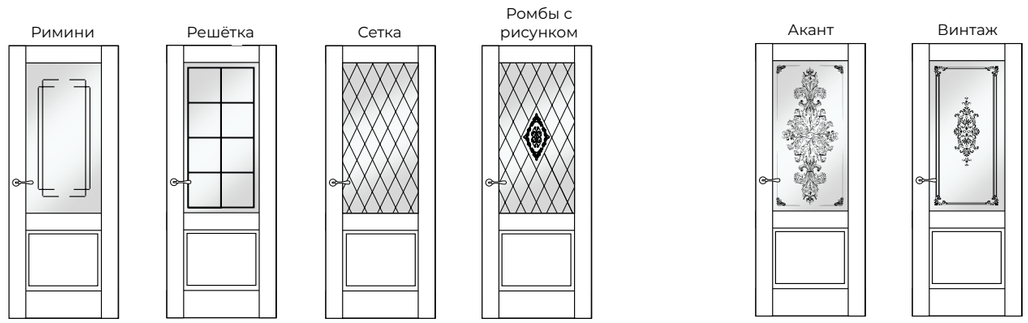

GARDA 3

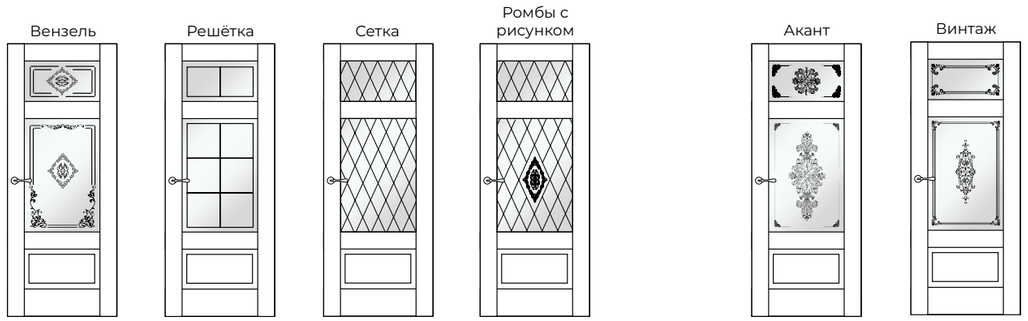

*В = 2000; Ш = 800

К СОДЕРЖАНИЮ

GARDA 4

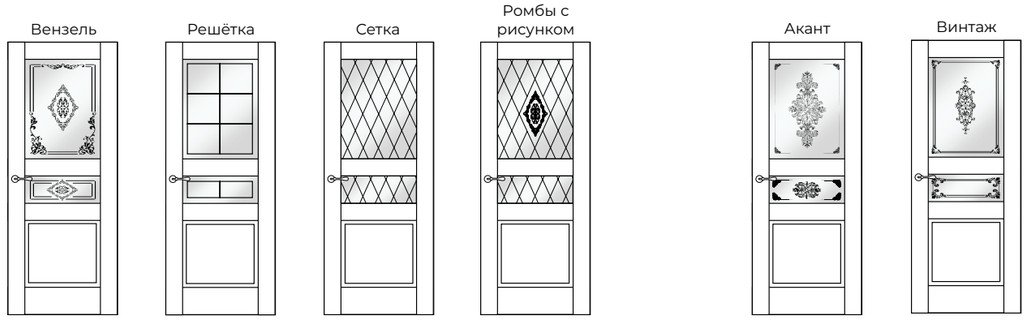

Цвет стекла:
БЕЛОЕ (float, optiwhite), ТОНИРОВАННОЕ (бронза, евробронза)

Матирование стекла:
СМ0, СМ1, СМ2

*В = 2000; Ш = 800

Зеркало

Модели Garda 1 и Garda 2 могут комплектоваться зеркалом с фацетом посредством наклеивания зеркала к филенке. Зеркало наклеивается с отступом 5 мм.

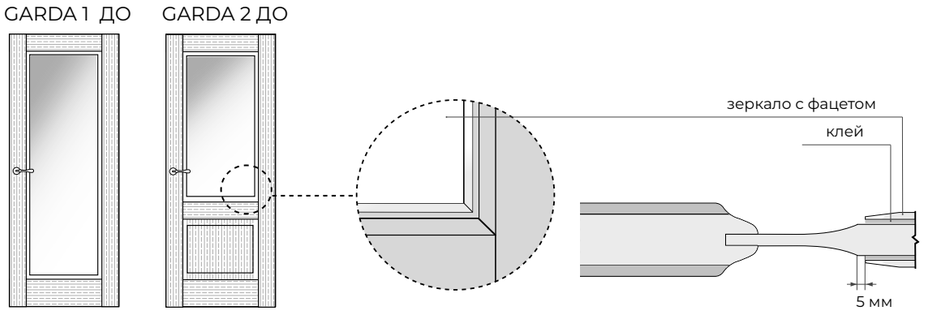

Распашная система

Прочие системы

ПОЛОТНО ГЛУХОЕ

	прямое открывание					обратное открывание		
	L	Q	M	ПСК01	ПСК02	RQ	ОСК1	ОСК2
без AL	+	+	-	-	+	-	-	-
2 AL	-	-	-	-	-	-	-	-
4 AL	-	-	-	-	-	-	-	-

	Складная		Откатная			Пово-ротная	Откатная		
	Twice	Heft	Invis	Diva	Loft	Roto	Norm	Cascad	Slide
без AL	-	-	-	-	+	+	+	+	+
2 AL	-	-	-	-	-	-	-	-	-
4 AL	-	-	-	-	-	-	-	-	-

ПОЛОТНО ОСТЕКЛЁННОЕ

	прямое открывание					обратное открывание		
	L	Q	M	ПСК01	ПСК02	RQ	ОСК1	ОСК2
без AL	+	+	-	-	+	-	-	-
2 AL	-	-	-	-	-	-	-	-
4 AL	-	-	-	-	-	-	-	-

	Складная		Откатная			Пово-ротная	Откатная		
	Twice	Heft	Invis	Diva	Loft	Roto	Norm	Cascad	Slide
без AL	-	-	-	-	+	+	+	+	+
2 AL	-	-	-	-	-	-	-	-	-
4 AL	-	-	-	-	-	-	-	-	-

СЕРИЯ FLORENCE

РАЗРЕЗ

Полотно глухое (ДГ)

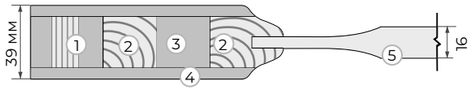

1. Каркас - сэндвич брус
2. Брус массива сосны
3. МДФ
4. Облицовочное покрытие МДФ т. 6мм
5. Филенка МДФ т. 16 мм облицованная шпоном

Полотно остекленное (ДО)

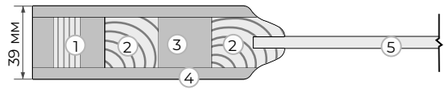

1. Каркас - сэндвич брус
2. Брус массива сосны
3. МДФ
4. Облицовочное покрытие МДФ т. 6 мм
5. Стекло 4 мм

ОТДЕЛКА

Виды отделки:

ШПОН

Цвет шпона:

ОРЕХ (американский, каштановый);
ДУБ (светлый, тёмный, мускат, марракеш, морёный);
ЯСЕНЬ (крашеный)

ИСПОЛНЕНЕНИЕ*

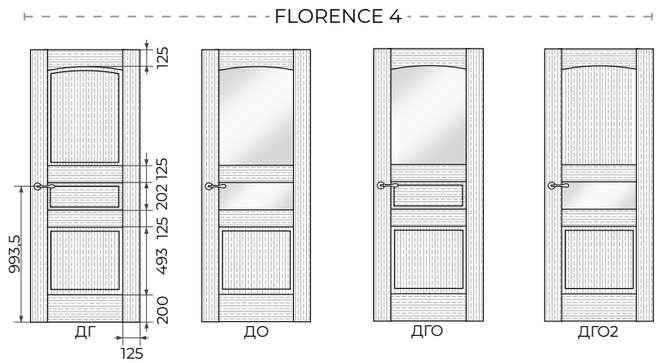

ГАБАРИТНЫЕ РАЗМЕРЫ И ИЗМЕНЕНИЕ ДИЗАЙНА ПОЛОТНА

FLORENCE 4

	min	max	шаг	Как меняем	Примечание
Ширина	400	900	50	За счет изменения ширины филенок или стекол	для полотен 400-450 филенка плоская без фигарейной части
Высота	1900	3000	50	за счет изменения размеров верхней филенки или стекла	Высота нижнего и среднего проема всегда постоянна

1. Изменение дизайна, в зависимости от **ширины** полотна

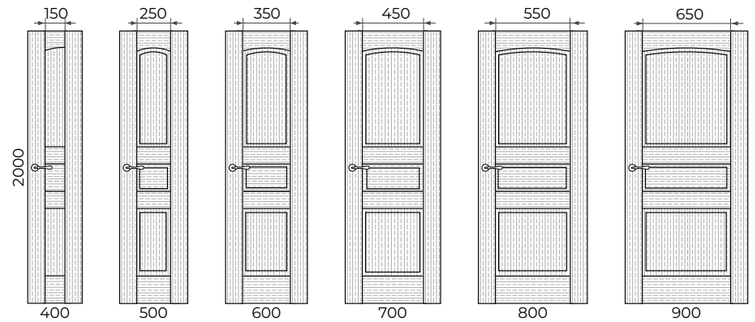

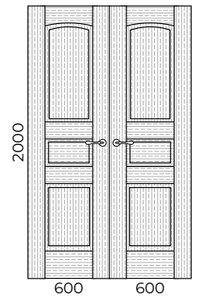

2. Изменение дизайна, в зависимости от **высоты** полотна

*В = 2000; Ш = 800

ОСТЕКЛЕНИЕ

Варианты остекления:

СТЕКЛО БЕЗ ДЕКОРА

СТЕКЛО С ДЕКОРОМ
- алмазная гравировка СМ1
- рисунок по стеклу СМ1

Алмазная гравировка

Рисунок по стеклу

FLORENCE 4

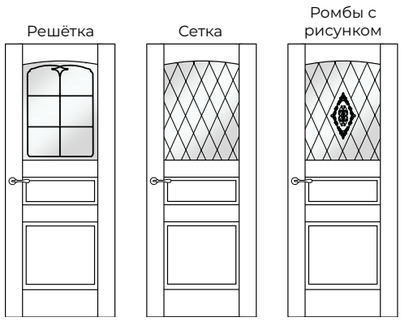

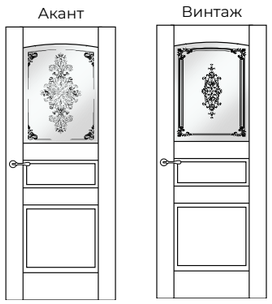

Цвет стекла:

БЕЛОЕ (float, optiwhite), ТОНИРОВАННОЕ (бронза, евробронза)

Матирование стекла:

СМ0, СМ1, СМ2

СИСТЕМЫ ОТКРЫВАНИЯ

Распашная система

ПОЛОТНО ГЛУХОЕ

	прямое открывание					обратное открывание		
	L	Q	M	ПСК01	ПСК02	RQ	ОСК1	ОСК2
без AL	+	+	-	-	+	-	-	-
2 AL	-	-	-	-	-	-	-	-
4 AL	-	-	-	-	-	-	-	-

ПОЛОТНО ОСТЕКЛЁННОЕ

	прямое открывание					обратное открывание		
	L	Q	M	ПСК01	ПСК02	RQ	ОСК1	ОСК2
без AL	+	+	-	-	+	-	-	-
2 AL	-	-	-	-	-	-	-	-
4 AL	-	-	-	-	-	-	-	-

Прочие системы

	Складная		Откатная			Пово-ротная	Откатная		
	Twice	Heft	Invis	Diva	Loft	Roto	Norm	Cascad	Slide
без AL	-	-	-	-	+	+	+	+	+
2 AL	-	-	-	-	-	-	-	-	-
4 AL	-	-	-	-	-	-	-	-	-

	Складная		Откатная			Пово-ротная	Откатная		
	Twice	Heft	Invis	Diva	Loft	Roto	Norm	Cascad	Slide
без AL	-	-	-	-	+	+	+	+	+
2 AL	-	-	-	-	-	-	-	-	-
4 AL	-	-	-	-	-	-	-	-	-

РАЗРЕЗ

КОЛЛЕКЦИЯ PROVENCE

PROVENCE - это коллекция дверей с решеткой исполненная в эмали.
Состоит из двух серий: Amelia и Sienna.

СЕРИЯ AMELIA. Багетные двери

Полотно глухое (ДГ)

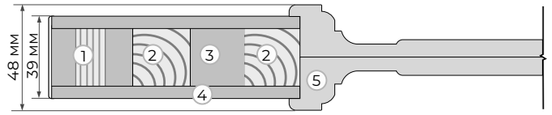

1. Каркас - сэндвич брус
2. Брус массива сосны
3. МДФ
4. Облицовочное покрытие МДФ т. 6 мм
5. Багетная рамка МДФ

Полотно остекленное (ДО)
с фацетным стеклом

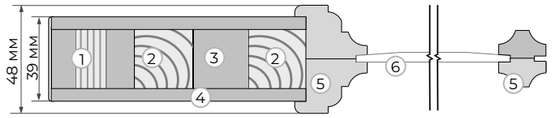

1. Каркас - сэндвич брус
2. Брус массива сосны
3. МДФ
4. Облицовочное покрытие МДФ т. 6 мм
5. Багетная рамка МДФ
6. Фацетное стекло т. 4 мм

Полотно остекленное Simple* (ДО)
с фацетным стеклом

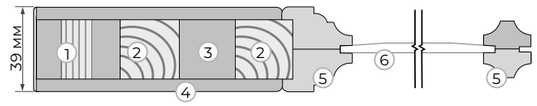

1. Каркас - сэндвич брус
2. Брус массива сосны
3. МДФ
4. Облицовочное покрытие МДФ т. 6 мм
5. Багетная рамка МДФ
6. Фацетное стекло т. 4 мм

Полотно остекленное (ДО)
с простым стеклом**

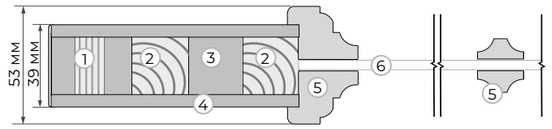

1. Каркас - сэндвич брус
2. Брус массива сосны
3. МДФ
4. Облицовочное покрытие МДФ т. 6 мм
5. Багетная рамка МДФ
6. Стекло т. 4 мм

Полотно остекленное Simple* (ДО)
с простым стеклом**

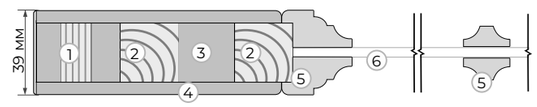

1. Каркас - сэндвич брус
2. Брус массива сосны
3. МДФ
4. Облицовочное покрытие МДФ т. 6 мм
5. Багетная рамка МДФ
6. Стекло т. 4 мм

*компланарный багет вровень с полотном
**данное исполнение обозначается: Amelia.../2

ОТДЕЛКА

Виды отделки:
ЭМАЛЬ

ИСПОЛНЕНЕНИЕ

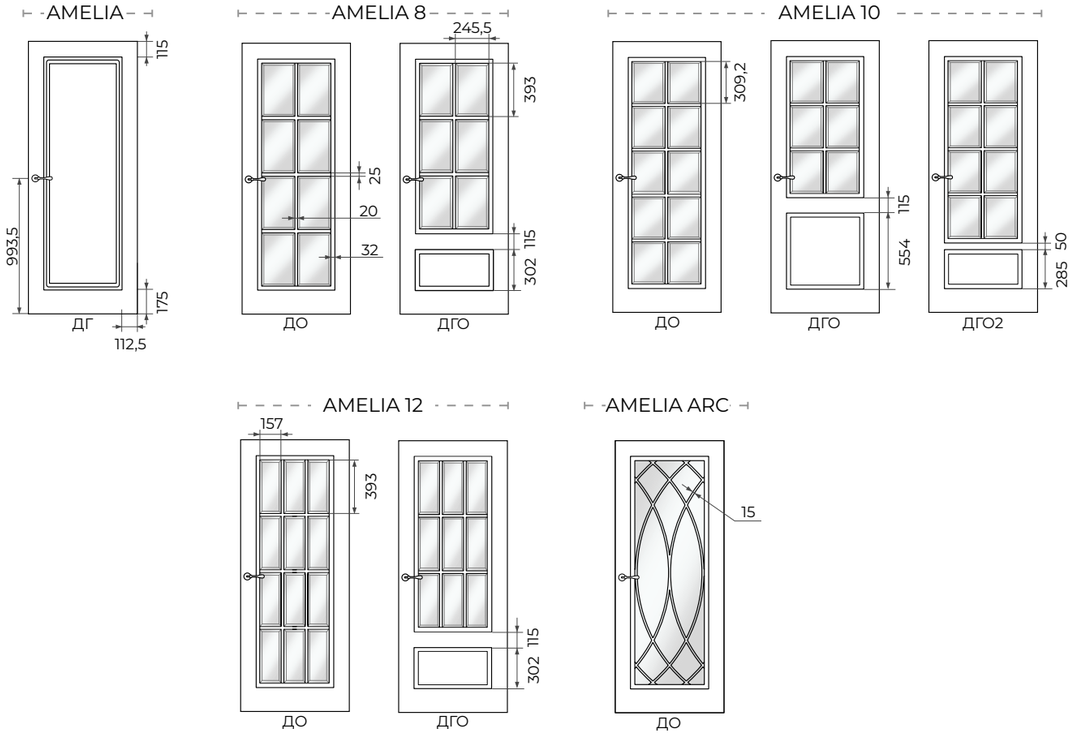

*В = 2000; Ш = 800

ГАБАРИТНЫЕ РАЗМЕРЫ И ИЗМЕНЕНИЕ ДИЗАЙНА ПОЛОТНА

AMELIA

	min	max	шаг	Как меняем	Примечание
Ширина	400	900	50	за счет изменения ширины филенки	
Высота	1500	3000	50	за счет изменения высоты филенки	Ширина и высота обвязки постоянна

1. Изменение дизайна, в зависимости от **ширины** полотна

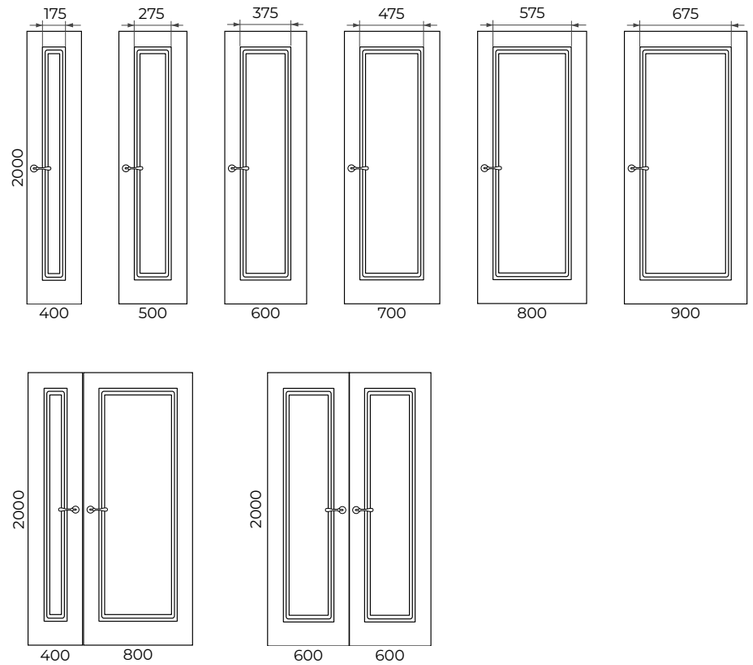

2. Изменение дизайна, в зависимости от **высоты** полотна

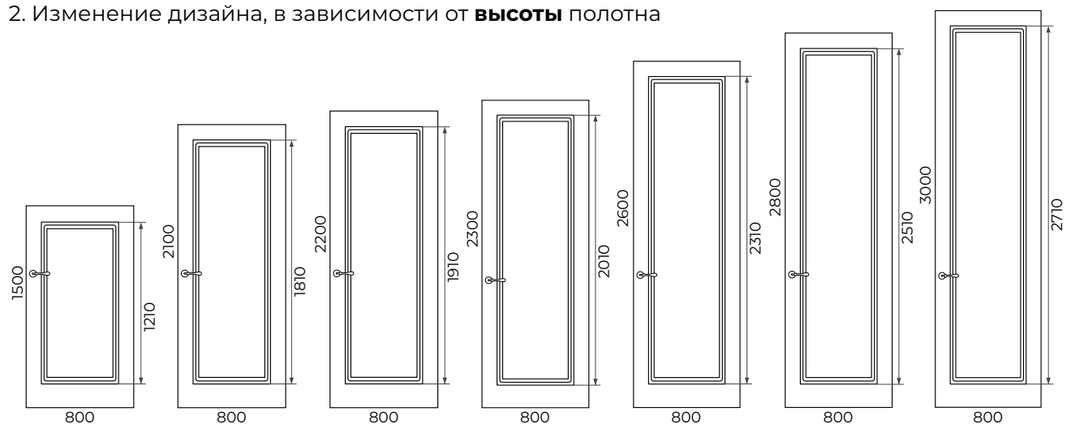

AMELIA 8 ДО

	min	max	шаг	Как меняем	Примечание
Ширина	400	900	50	за счет изменения ширины стекол	
Высота	1900	3000	50	за счет изменененеия высоты стекол	Ширина и высота обвязки постоянна

1. Изменение дизайна, в зависимости от **ширины** полотна

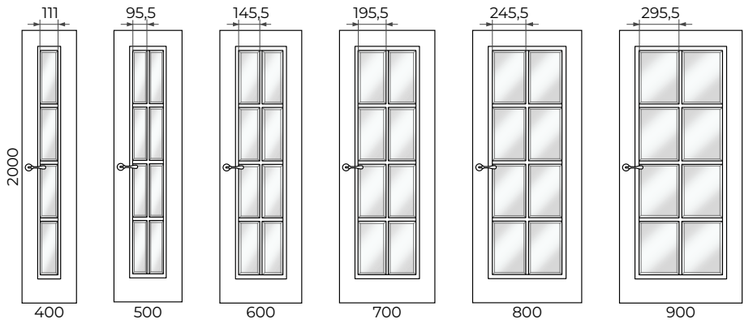

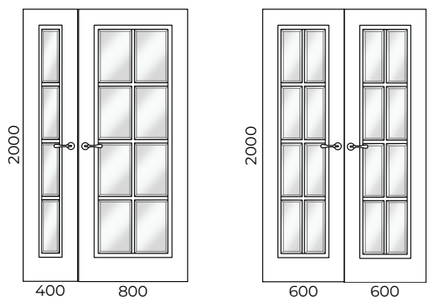

2. Изменение дизайна, в зависимости от **высоты** полотна

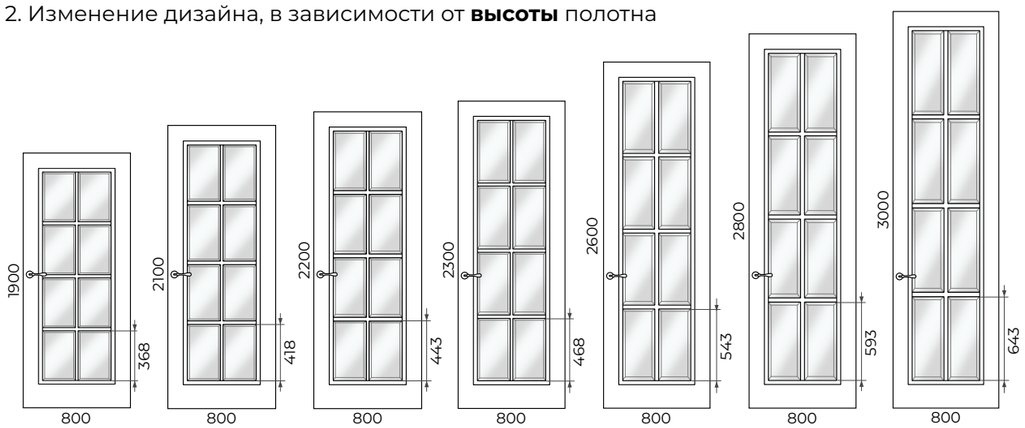

AMELIA 8 ДГО

	min	max	шаг	Как меняем	Примечание
Ширина	400	900	50	за счет изменения ширины стекол и филенки	
Высота	1900	3000	50	за счет пропорционального изменененеия высоты стекол и филенки	Ширина и высота обвязки постоянна

1. Изменение дизайна, в зависимости от **ширины** полотна

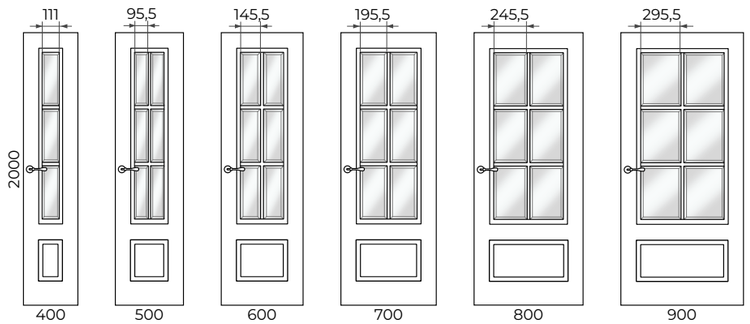

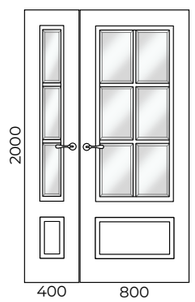

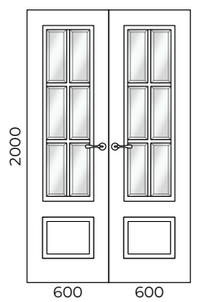

2. Изменение дизайна, в зависимости от **высоты** полотна

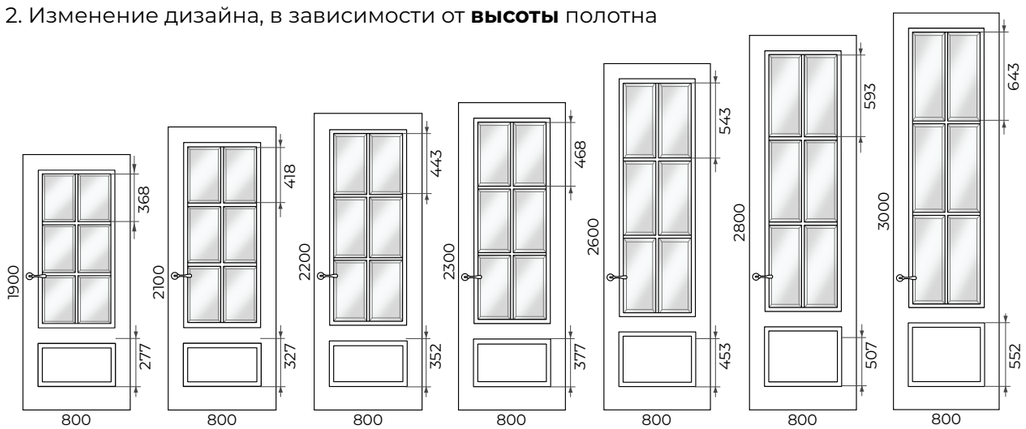

AMELIA 10 ДО

	min	max	шаг	Как меняем	Примечание
Ширина	400	900	50	за счет изменения ширины стекол	
Высота	1900	3000	50	за счет пропорционального измененеия высоты стекол	Ширина и высота обвязки постоянна

1. Изменение дизайна, в зависимости от **ширины** полотна

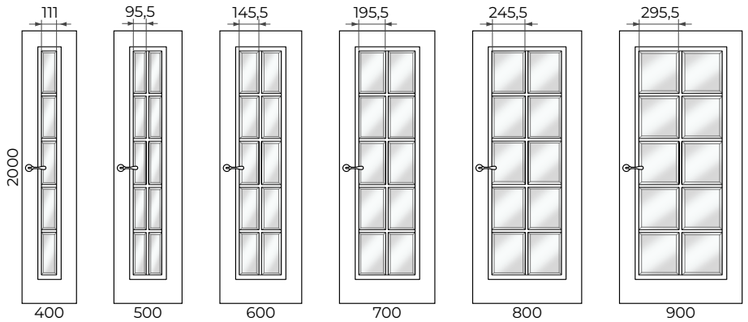

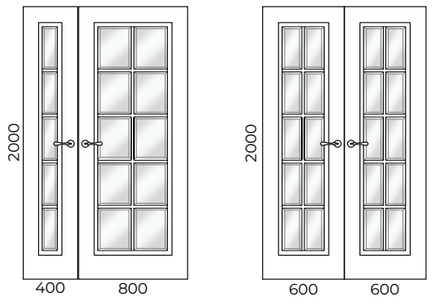

2. Изменение дизайна, в зависимости от **высоты** полотна

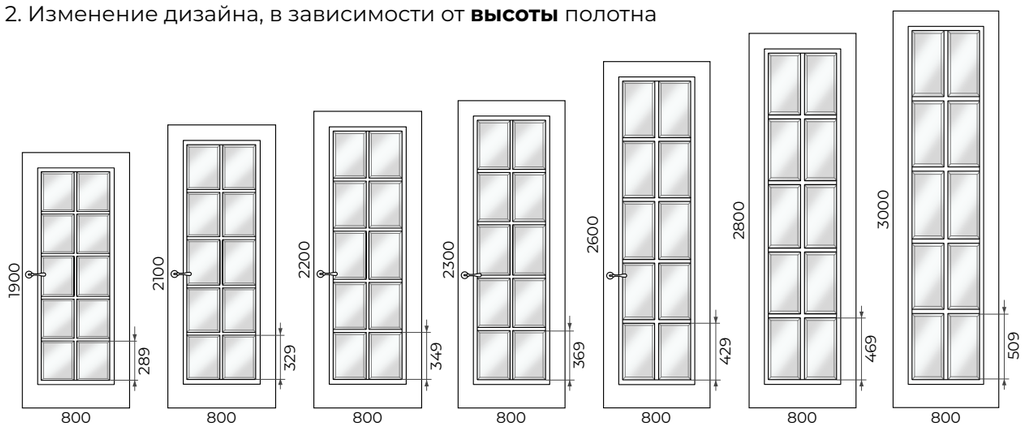

ГАБАРИТНЫЕ РАЗМЕРЫ И ИЗМЕНЕНИЕ ДИЗАЙНА ПОЛОТНА

AMELIA 10 ДГО

	min	max	шаг	Как меняем	Примечание
Ширина	400	900	50	за счет изменения ширины стекол и филенки	
Высота	1900	3000	50	за счет пропорционального измененеия высоты стекол и филенки	Ширина и высота обвязки постоянна

1. Изменение дизайна, в зависимости от **ширины** полотна

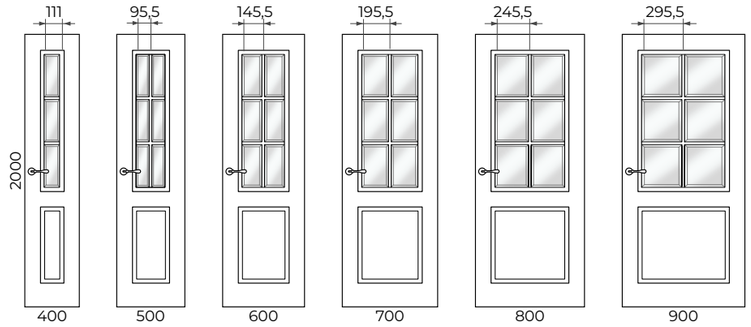

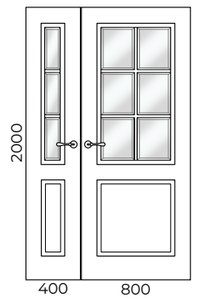

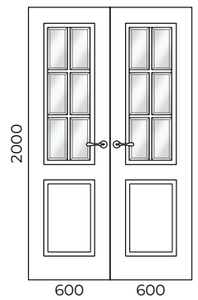

2. Изменение дизайна, в зависимости от **высоты** полотна

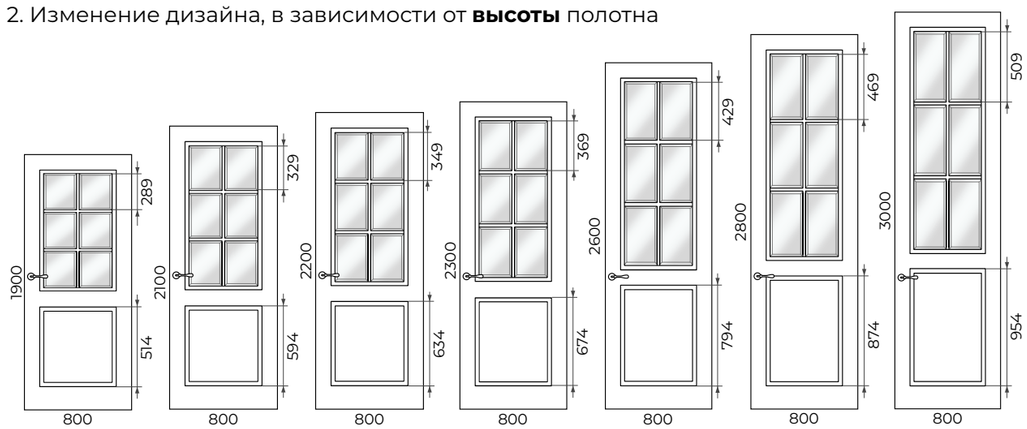

AMELIA 10 ДГО2

	min	max	шаг	Как меняем	Примечание
Ширина	400	900	50	за счет изменения ширины стекол и филенки	
Высота	1900	3000	50	за счет пропорционального измененеия высоты стекол и филенки	Ширина и высота обвязки постоянна

1. Изменение дизайна, в зависимости от **ширины** полотна

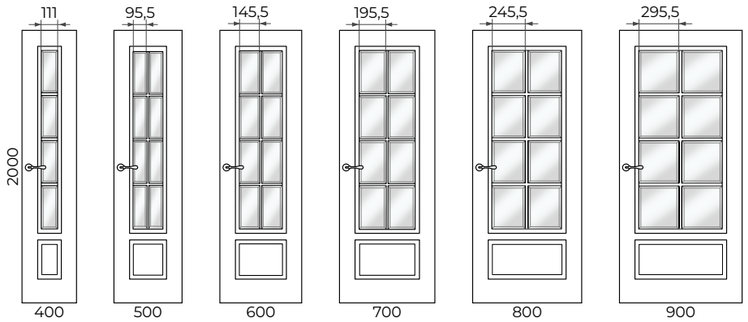

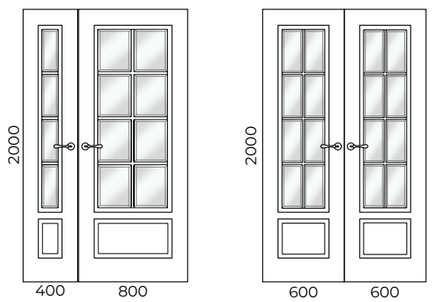

2. Изменение дизайна, в зависимости от **высоты** полотна

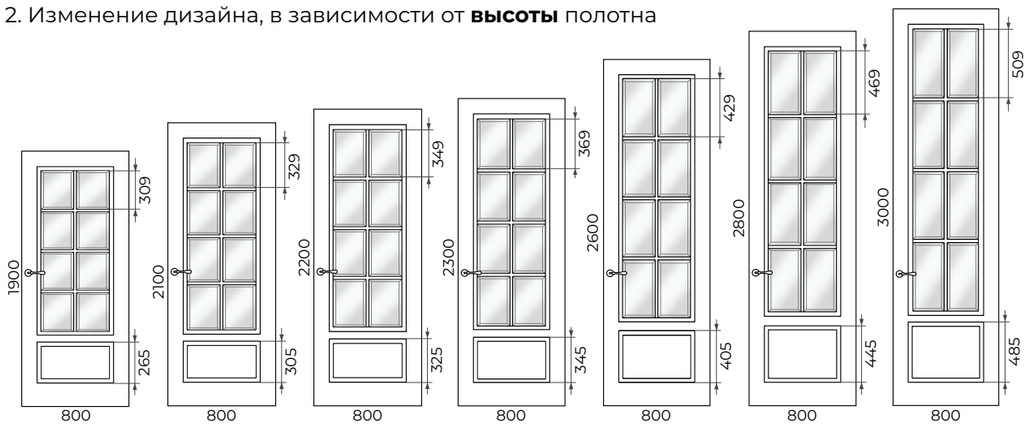

ГАБАРИТНЫЕ РАЗМЕРЫ И ИЗМЕНЕНИЕ ДИЗАЙНА ПОЛОТНА

AMELIA 12 ДО

	min	max	шаг	Как меняем	Примечание
Ширина	400	900	50	за счет изменения ширины стекол	
Высота	1900	3000	50	за счет пропорционального измененеия высоты стекол	Ширина и высота обвязки постоянна

1. Изменение дизайна, в зависимости от **ширины** полотна

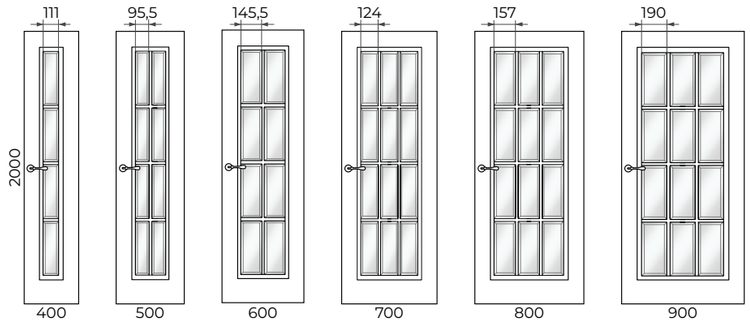

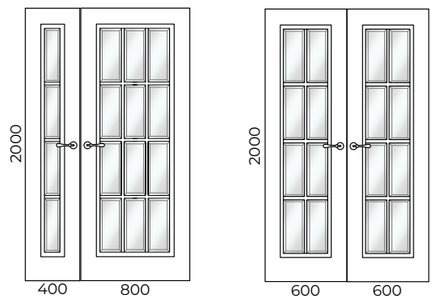

2. Изменение дизайна, в зависимости от **высоты** полотна

AMELIA 12 ДГО

	min	max	шаг	Как меняем	Примечание
Ширина	400	900	50	за счет изменения ширины стекол и филенки	
Высота	1900	3000	50	за счет пропорционального измененеия высоты стекол и филенки	Ширина и высота обвязки постоянна

1. Изменение дизайна, в зависимости от **ширины** полотна

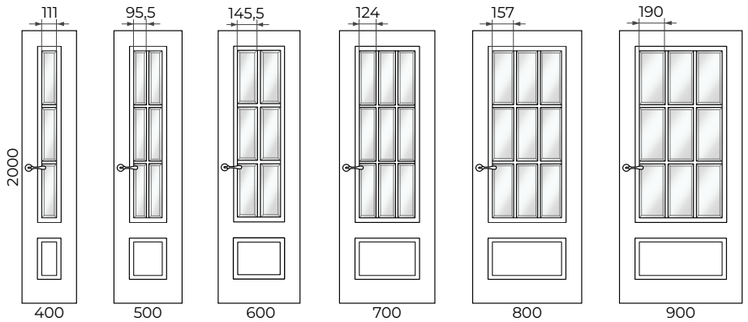

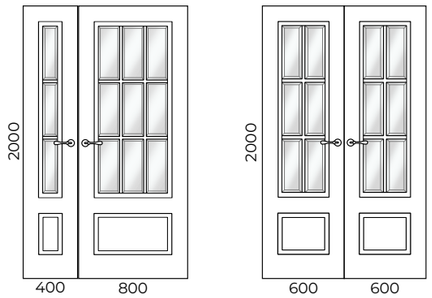

2. Изменение дизайна, в зависимости от **высоты** полотна

ГАБАРИТНЫЕ РАЗМЕРЫ И ИЗМЕНЕНИЕ ДИЗАЙНА ПОЛОТНА

AMELIA ARC

	min	max	шаг	Как меняем	Примечание
Ширина	400	900	100	за счет изменения ширины стекла	
Высота	1900	3000	100	за счет пропорционального измененеия высоты стекла	Ширина и высота обвязки постоянна

1. Изменение дизайна, в зависимости от **ширины** полотна

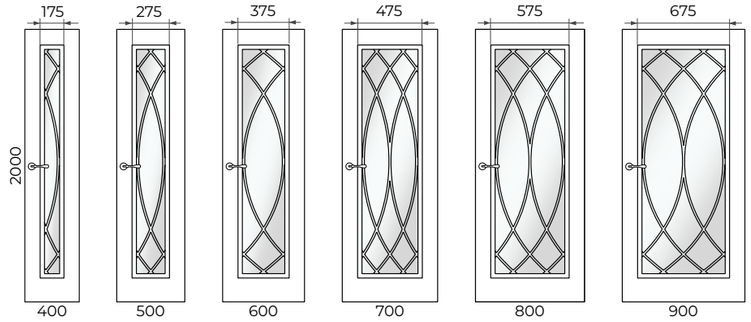

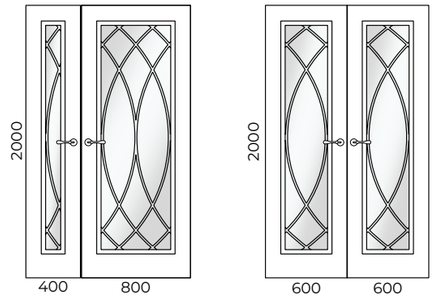

2. Изменение дизайна, в зависимости от **высоты** полотна

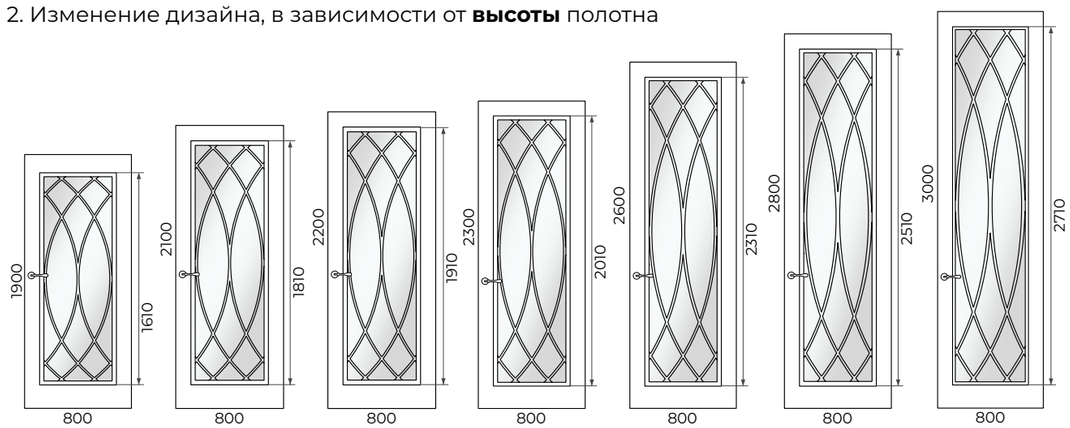

ОСТЕКЛЕНИЕ AMELIA 8, AMELIA 10, AMELIA 12:

Варианты остекления:

СТЕКЛО БЕЗ ДЕКОРА (плоское стекло)
СТЕКЛО С ФАЦЕТОМ

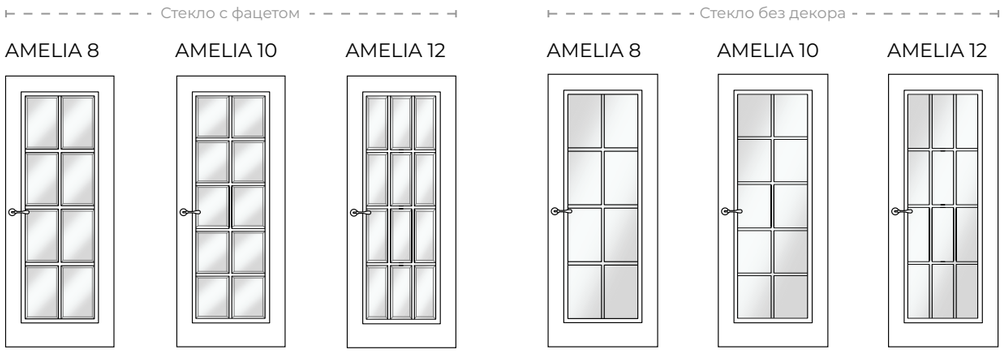

Цвет стекла:
БЕЛОЕ (float, optiwhite), ТОНИРОВАННОЕ (бронза, евробронза)

Матирование стекла:
СМ0, СМ1, СМ2

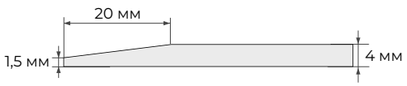

В варианте остекления Фацет для моделей Amelia 8, Amelia 10, Amelia 12 применяется стекло толщиной 4 мм

ОСТЕКЛЕНИЕ AMELIA ARC:

Варианты остекления:

ПСЕВДОФАЦЕТ

AMELIA ARC

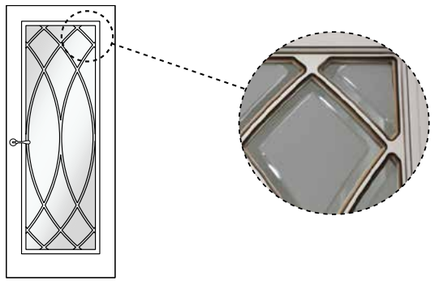

Псевдофацет — это имитация фацета, которая достигается с помощью технологий алмазной гравировки и матирования.

Цвет стекла:
БЕЛОЕ (float, optiwhite), ТОНИРОВАННОЕ (бронза, евробронза)

*В = 2000; Ш = 800

К СОДЕРЖАНИЮ

Схема матирования фацета:

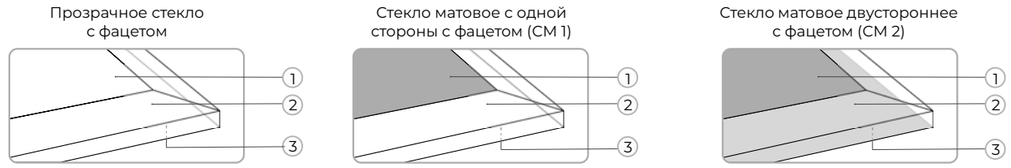

1. Прозрачная поверхность
2. Фацет
3. Прозрачная поверхность

1. Матовая поверхность
2. Фацет
3. Прозрачная поверхность

1. Матовая поверхность
2. Фацет (грань не матовая)
3. Матовая поверхность

1 - Лицевая сторона 2 - Фацет (скос с лицевой стороны) 3 - Оборотная сторона

Патина

Схема нанесения патины обозначена пунктиром.

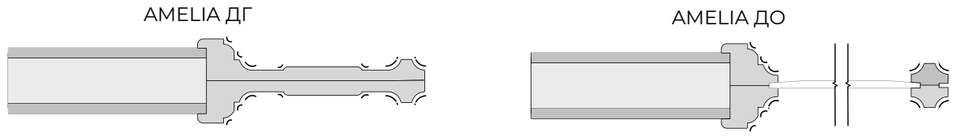

Цвет патины:
ЗОЛОТО, СЕРЕБРО, БРОНЗА.

Эффект «Винтаж» по багету

Схема нанесения обозначена пунктиром.

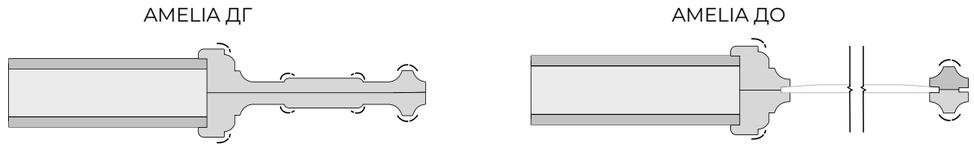

Цвет эффекта “Винтаж”:
ЧЕРНЫЙ

Распашная система

Прочие системы

ПОЛОТНО ГЛУХОЕ

	прямое открывание					обратное открывание		
	L	Q	M	ПСК01	ПСК02	RQ	ОСК1	ОСК2
без AL	+	+	+	-	+	+	-	-
2 AL	-	-	-	-	-	-	-	-
4 AL	-	-	-	-	-	-	-	-

	Складная		Откатная			Пово-ротная	Откатная		
	Twice	Heft	Invis	Diva	Loft	Roto	Norm	Cascad	Slide
без AL	-	-	-	-	-	+	-	-	-
2 AL	-	-	-	-	-	-	-	-	-
4 AL	-	-	-	-	-	-	-	-	-

ПОЛОТНО ОСТЕКЛЁННОЕ

	прямое открывание					обратное открывание		
	L	Q	M	ПСК01	ПСК02	RQ	ОСК1	ОСК2
без AL	+	+	+	-	+	+	-	-
2 AL	-	-	-	-	-	-	-	-
4 AL	-	-	-	-	-	-	-	-

	Складная		Откатная			Пово-ротная	Откатная		
	Twice	Heft	Invis	Diva	Loft	Roto	Norm	Cascad	Slide
без AL	-	-	-	-	-	+	-	-	-
2 AL	-	-	-	-	-	-	-	-	-
4 AL	-	-	-	-	-	-	-	-	-

Дверные конструкции Amelia

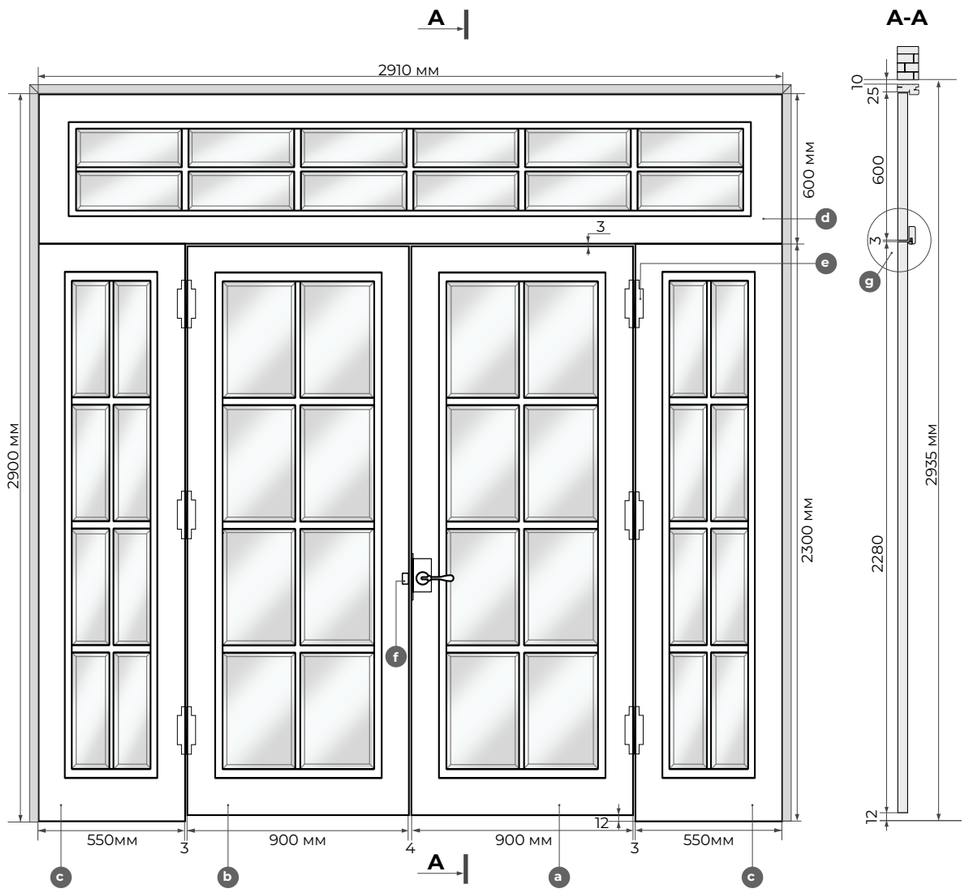

Вид сверху

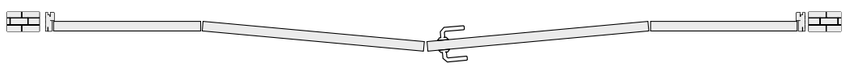

a. Основное полотно
b. Ответное полотно
c. Полка
d. Фрамуга
e. Петли
f. Ответная планка (врезка по месту)
g. Схема стыка фрамуги и полотна

Схема стыка фрамуги и полотна

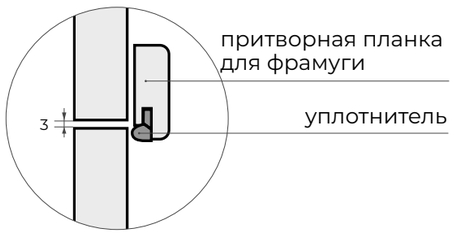

ФРАМУГА - это горизонтальное остекленное полотно, которое устанавливается в верхней части проёма.

	min	max	шаг	Как меняем	Примечание
Ширина	400	3000	1	за счет изменения ширины стекол	изготовление только по эскизу
Высота	400	600	1	за счет изменения высоты стекла	

Размер фрамуги рассчитывается с учетом ширины полотна и зазоров:
- между распашными полотнами
- полотном и коробом

ПОЛКА - дополнительная стационарная остекленная створка сбоку от дверного полотна. Может быть установлена с одной или с двух сторон.

	min	max	шаг	Как меняем	Примечание
Ширина	400	900	50	за счет изменения ширины стекол	
Высота	1900	3000	50	за счет пропорционального изменения высоты стекол	

В конструкции фрамужного блока могут быть однопольные или двупольные распашные полотна.

Двупольная конструкция состоит из основного и ответного полотен.

Основное полотно - это полотно, в которое устанавливается ручка и замок.

Ответное полотно - это полотно, в которое врезается ответная планка замка и ригель.

Распашные полотна перед финишной отделкой торцуются на 12 мм снизу и 3 мм сверху. Это технологический зазор (3 мм между полотном и верхней деталью короба, 12 мм зазор между полотном и полом) для установки распашного полотна.

Варианты обрамления проёмов

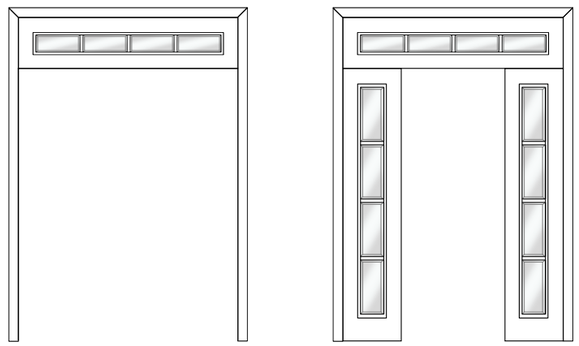

AMELIA 8 ДО

ОДНОСТВОРЧАТАЯ

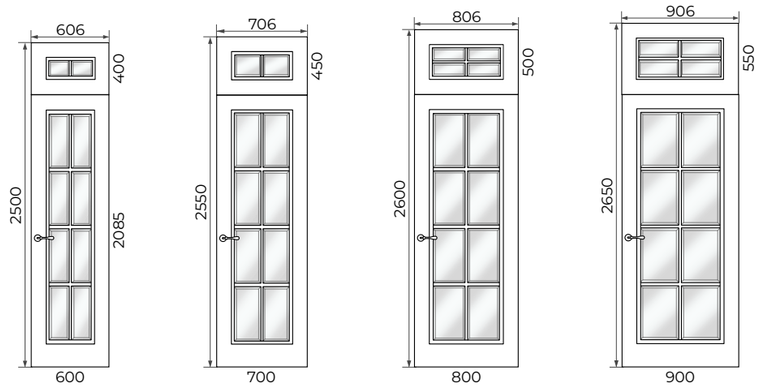

ДВУСТВОРЧАТАЯ

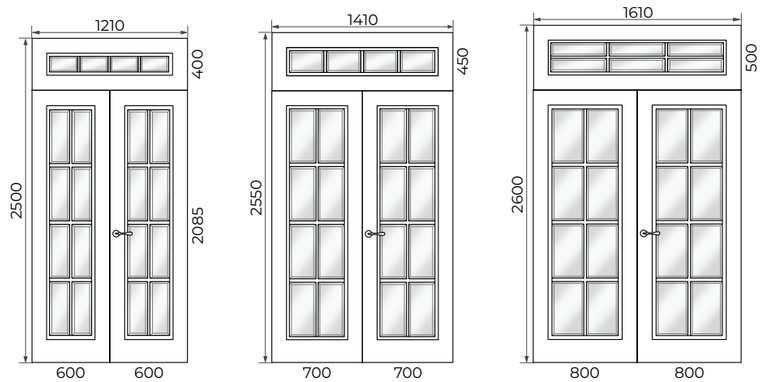

ТРЁХСТВОРЧАТАЯ

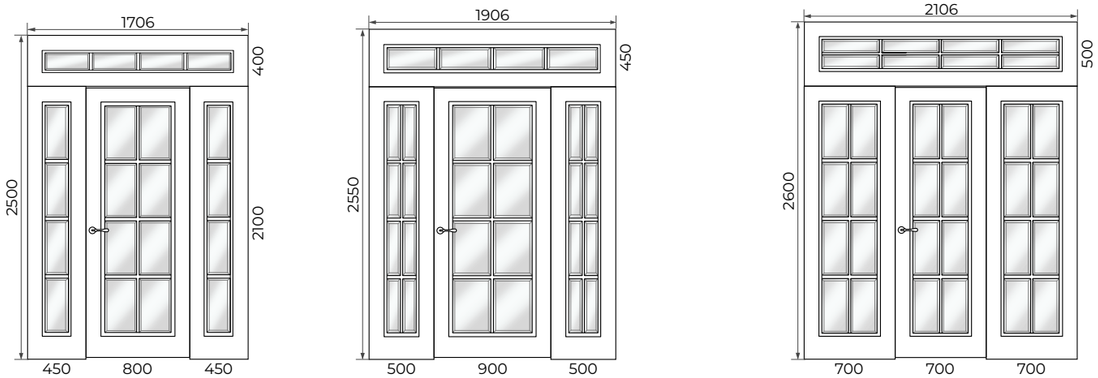

ЧЕТЫРЁХСТВОРЧАТАЯ

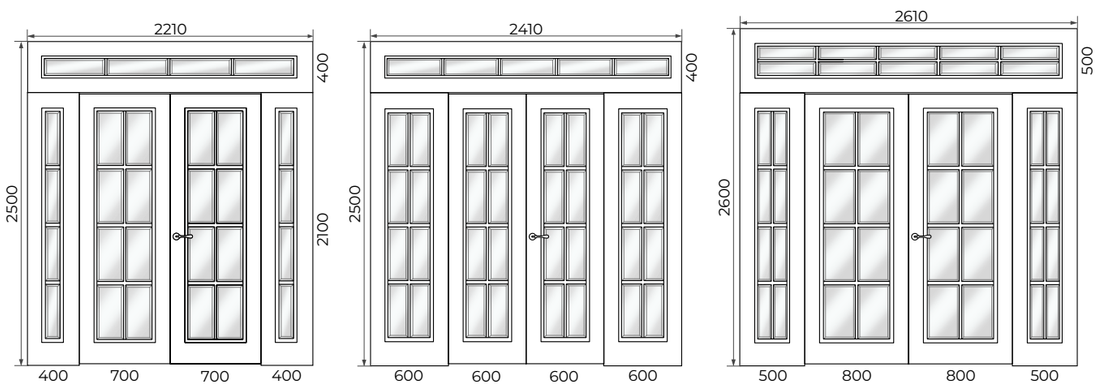

terem
двери для жизни

AMELIA 10 ДО

ОДНОСТВОРЧАТАЯ

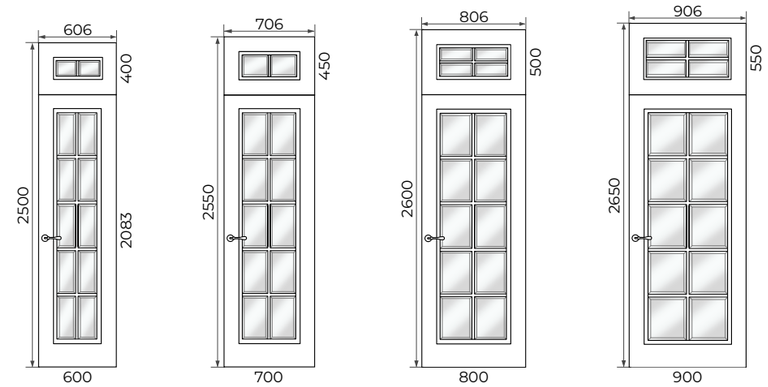

ДВУСТВОРЧАТАЯ

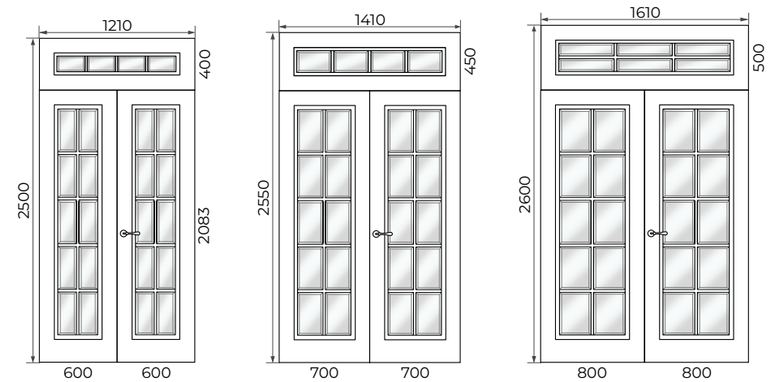

ТРЁХСТВОРЧАТАЯ

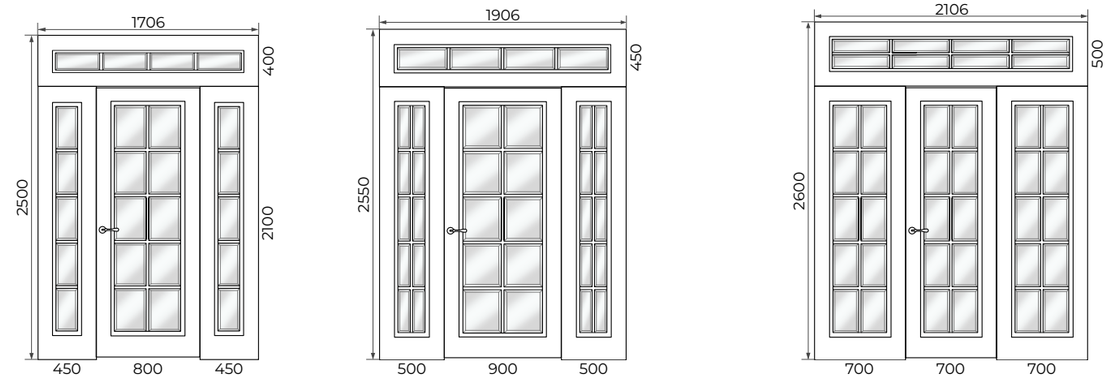

ЧЕТЫРЁХСТВОРЧАТАЯ

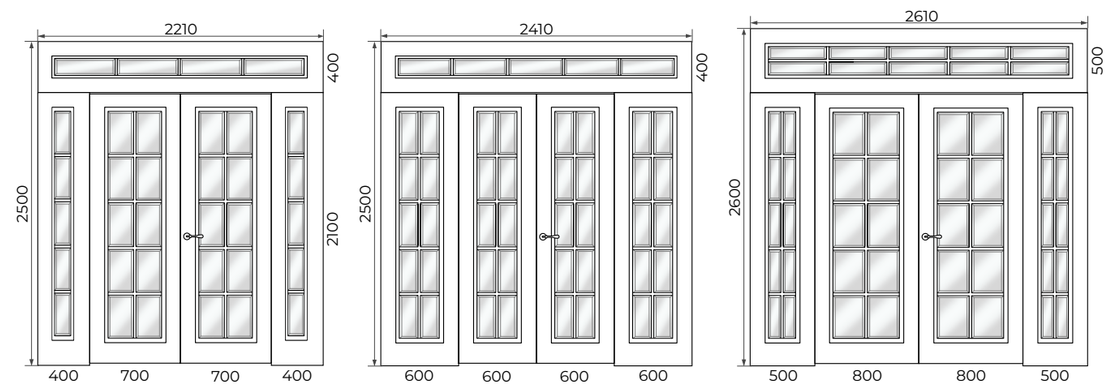

AMELIA 12 ДО

ОДНОСТВОРЧАТАЯ

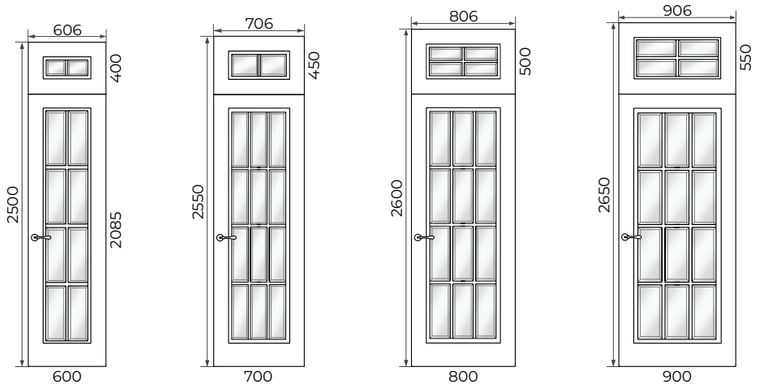

ДВУСТВОРЧАТАЯ

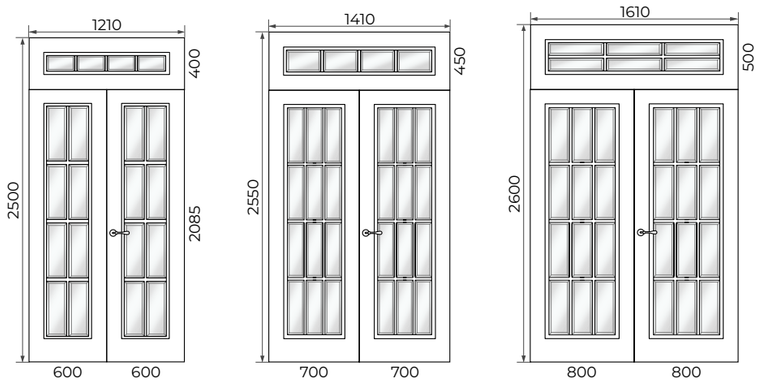

ТРЁХСТВОРЧАТАЯ

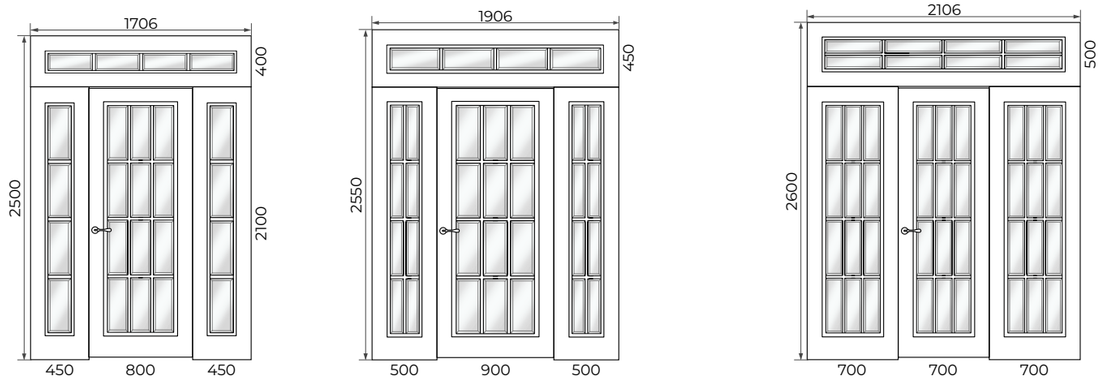

ЧЕТЫРЁХСТВОРЧАТАЯ

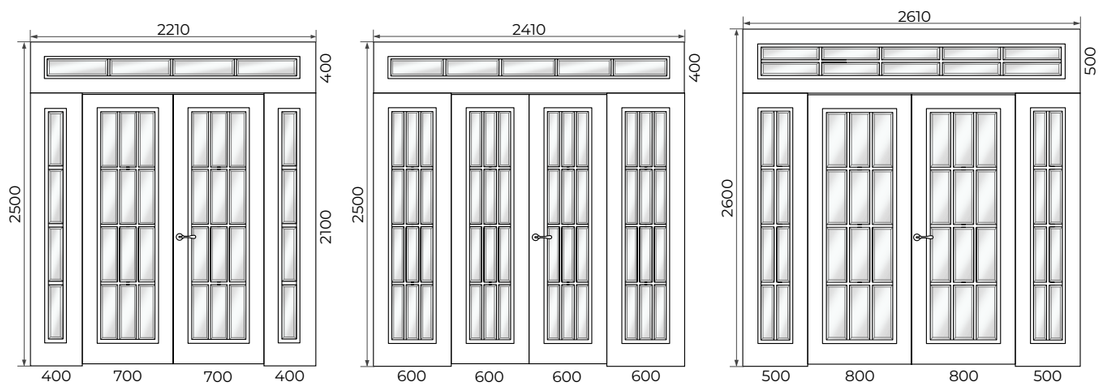

terem
двери для жизни

К СОДЕРЖАНИЮ

AMELIA ARC ДО

ОДНОСТВОРЧАТАЯ

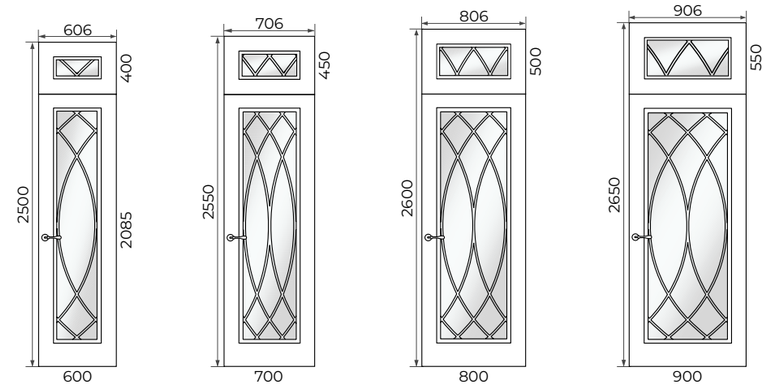

ДВУСТВОРЧАТАЯ

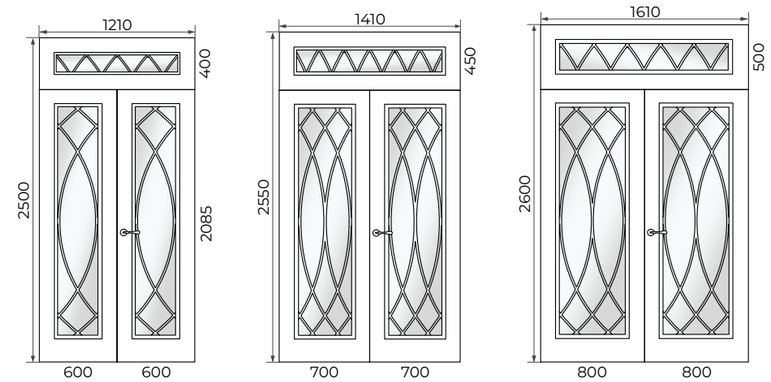

ТРЁХСТВОРЧАТАЯ

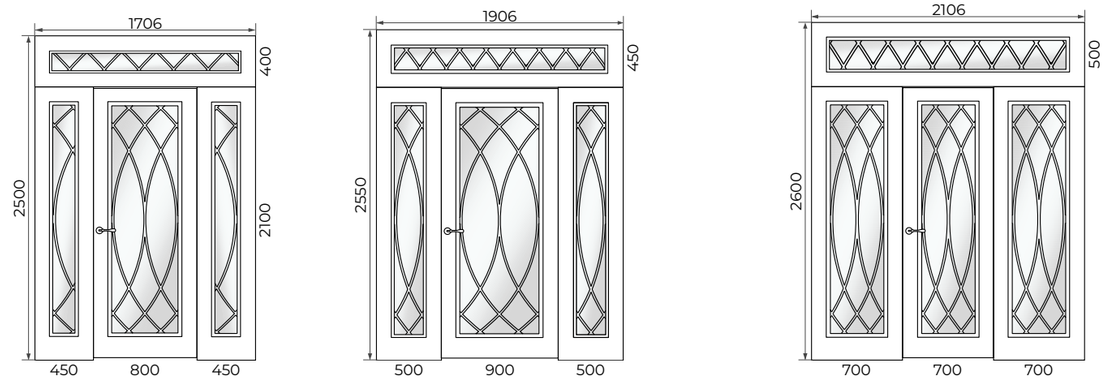

ЧЕТЫРЁХСТВОРЧАТАЯ

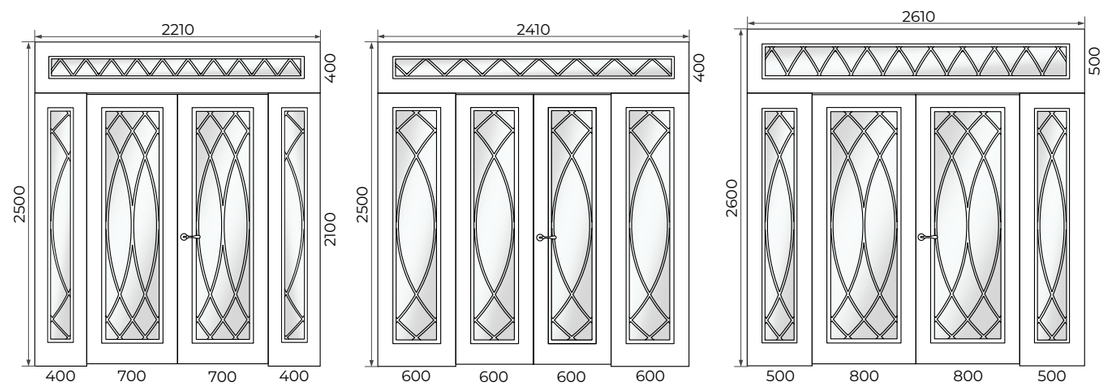

terem
двери для жизни

СЕРИЯ SIENNA. Фрезерованные двери с декоративной решеткой

РАЗРЕЗ

Полотно глухое Sienna (ДГ)

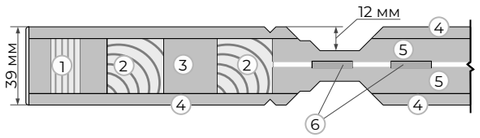

1. Каркас - сэндвич брус
2. Брус массива сосны
3. МДФ
4. Облицовочное покрытие МДФ т. 6 мм
5. Внутреннее наполнение МДФ т. 11 мм
6. Рёбра жесткости

Полотно остекленное Sienna 1 (ДО)

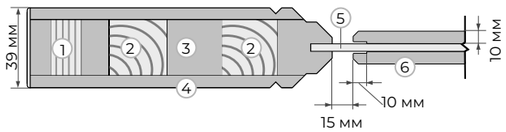

1. Каркас - сэндвич брус
2. Брус массива сосны
3. МДФ
4. Облицовочное покрытие МДФ т. 6 мм
5. Стекло т. 4 мм
6. Филенка т. 5 мм

Полотно остекленное Sienna 10, Sienna X3 (ДО)

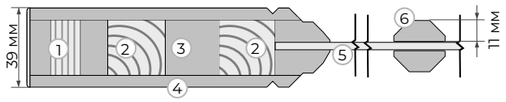

1. Каркас - сэндвич брус
2. Брус массива сосны
3. МДФ
4. Облицовочное покрытие МДФ т. 6 мм
5. Стекло т. 4 мм
6. Профиль декоративной решетки т. 11 мм

ОТДЕЛКА

Виды отделки:
ЭМАЛЬ

ИСПОЛНЕНЕНИЕ*

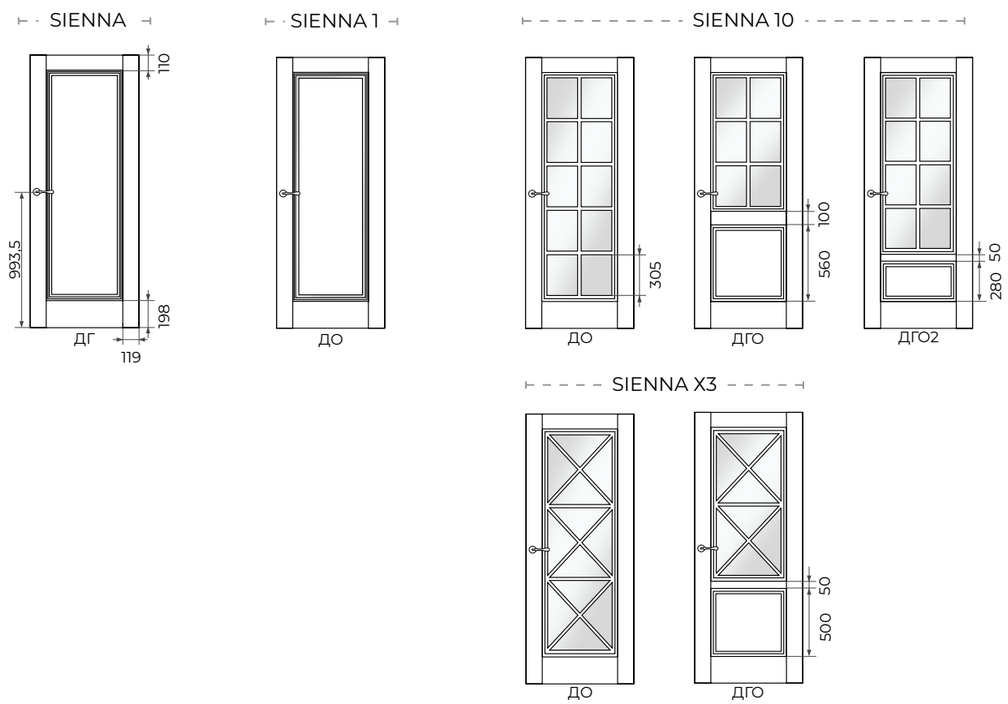

*В = 2000; Ш = 800

ГАБАРИТНЫЕ РАЗМЕРЫ И ИЗМЕНЕНИЕ ДИЗАЙНА ПОЛОТНА

SIENNA ДГ

	min	max	шаг	Как меняем	Примечание
Ширина	400	900	50	за счет изменения ширины филенки	
Высота	1500	2700	50	за счет пропорционального изменения высоты филенки	Ширина и высота имитации обвязки постоянна

1. Изменение дизайна, в зависимости от **ширины** полотна

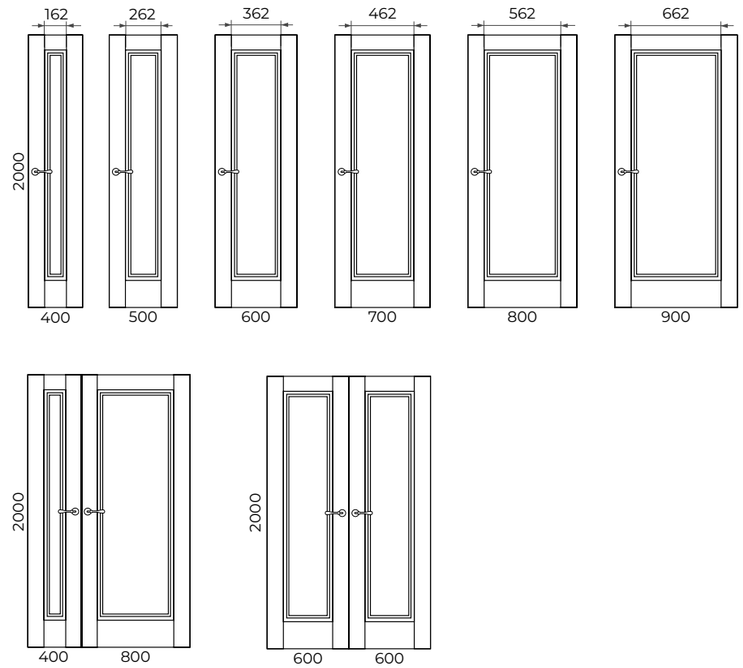

2. Изменение дизайна, в зависимости от **высоты** полотна

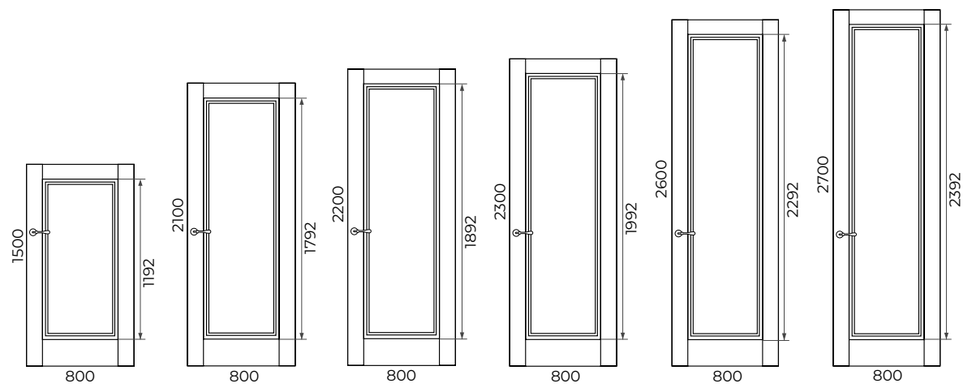

SIENNA 1 ДО

	min	max	шаг	Как меняем	Примечание
Ширина	400	900	50	за счет изменения ширины “парящей” филенки	
Высота	1500	2700	50	за счет пропорционального изменения высоты “парящей” филенки	Ширина и высота имитации обвязки постоянна

1. Изменение дизайна, в зависимости от **ширины** полотна

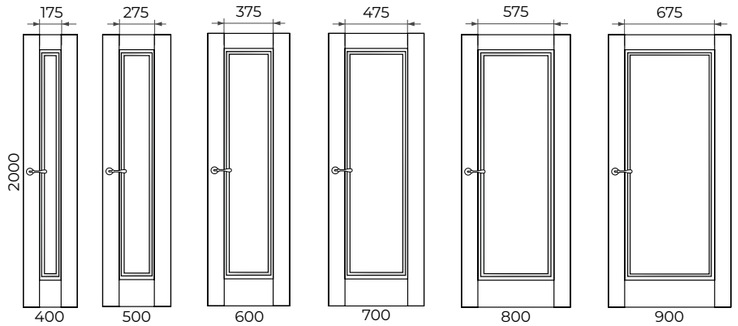

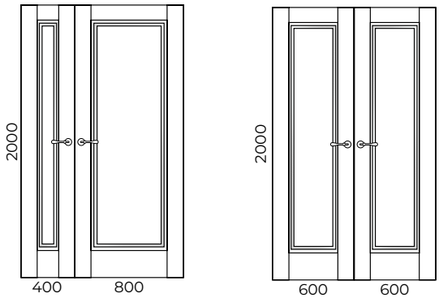

2. Изменение дизайна, в зависимости от **высоты** полотна

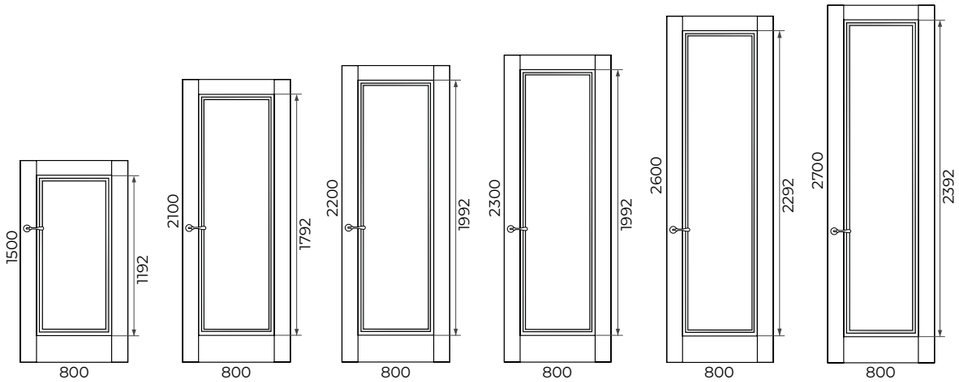

ГАБАРИТНЫЕ РАЗМЕРЫ И ИЗМЕНЕНИЕ ДИЗАЙНА ПОЛОТНА

SIENNA 10 ДО

	min	max	шаг	Как меняем	Примечание
Ширина	400	900	50	за счет изменения ширины стекла	
Высота	1500	2700	50	за счет пропорционального изменения высоты стекла	Ширина и высота имитации обвязки постоянна

1. Изменение дизайна, в зависимости от **ширины** полотна

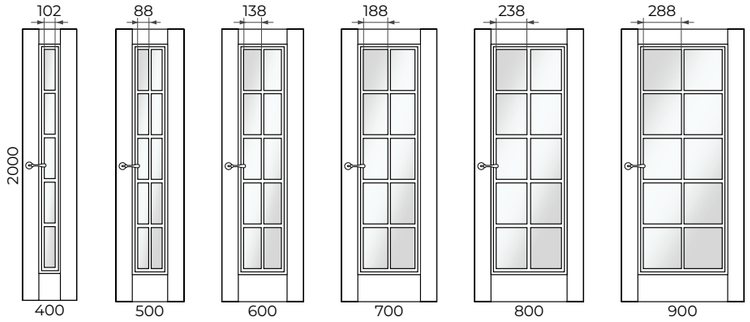

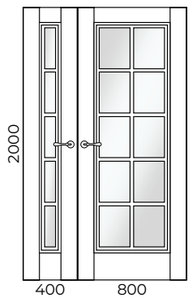

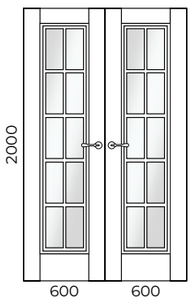

2. Изменение дизайна, в зависимости от **высоты** полотна

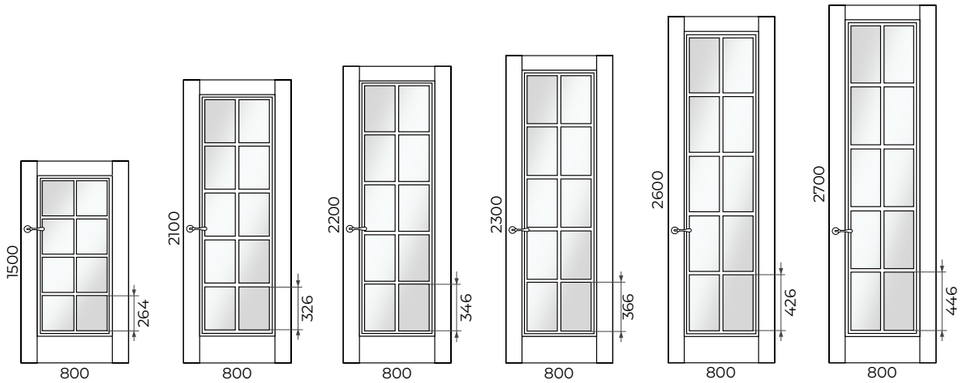

SIENNA 10 ДГО

	min	max	шаг	Как меняем	Примечание
Ширина	400	900	50	за счет изменения ширины стекла и филенки	
Высота	1500	2700	50	за счет пропорционального изменения высоты стекла, нижняя филенка постоянна	Ширина и высота имитации обвязки постоянна

1. Изменение дизайна, в зависимости от **ширины** полотна

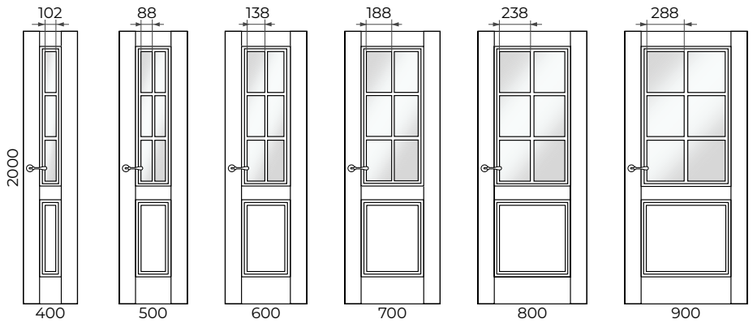

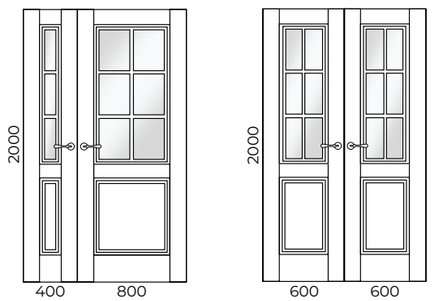

2. Изменение дизайна, в зависимости от **высоты** полотна

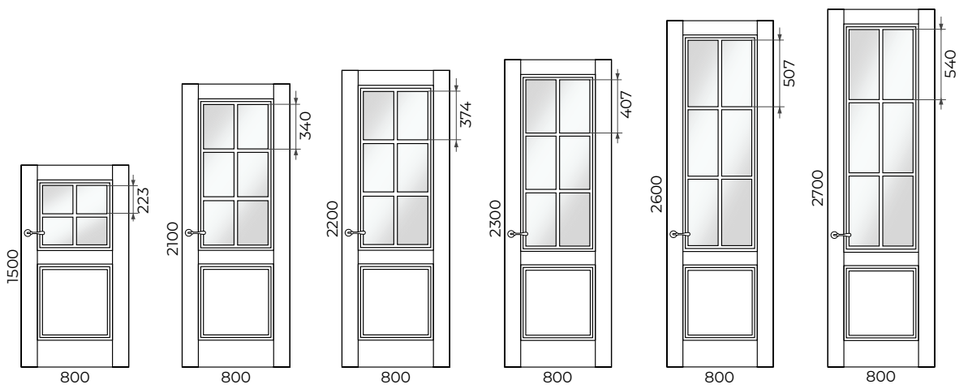

ГАБАРИТНЫЕ РАЗМЕРЫ И ИЗМЕНЕНИЕ ДИЗАЙНА ПОЛОТНА

SIENNA 10 ДГО2

	min	max	шаг	Как меняем	Примечание
Ширина	400	900	50	за счет изменения ширины стекла и филенки	
Высота	1500	2700	50	за счет пропорционального изменения высоты стекла, нижняя филенка постоянна	Ширина и высота имитации обвязки постоянна

1. Изменение дизайна, в зависимости от **ширины** полотна

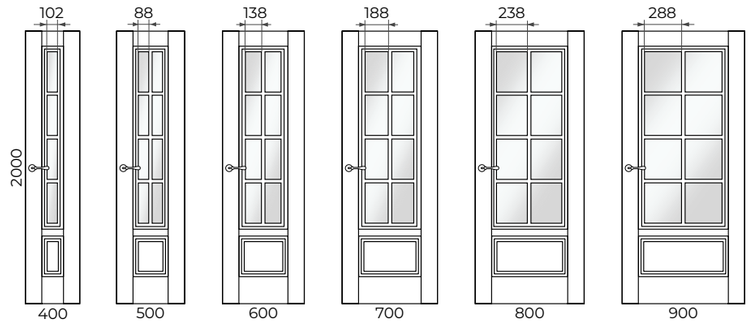

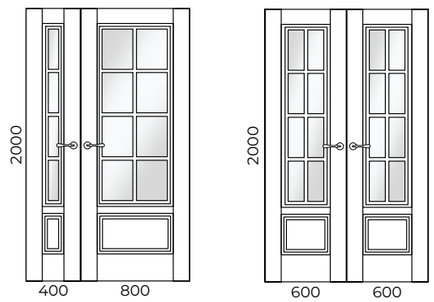

2. Изменение дизайна, в зависимости от **высоты** полотна

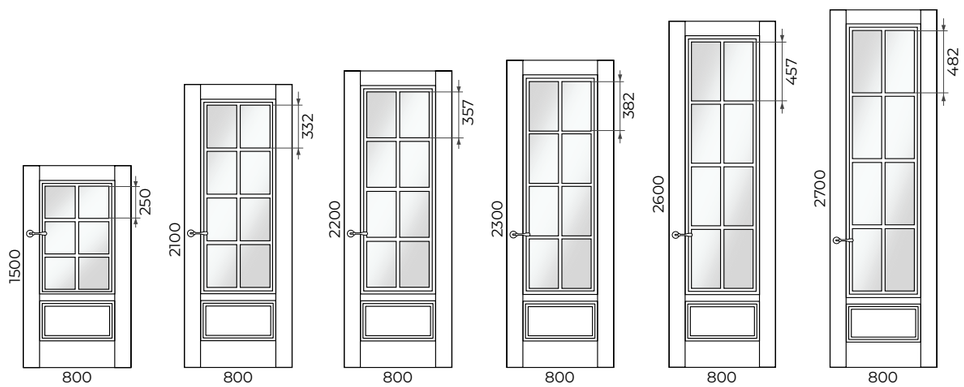

SIENNA X3 ДО

	min	max	шаг	Как меняем	Примечание
Ширина	400	900	50	за счет изменения ширины стекла	
Высота	1500	2700	50	за счет пропорционального изменения высоты стекла	Ширина и высота имитации обвязки постоянна

1. Изменение дизайна, в зависимости от **ширины** полотна

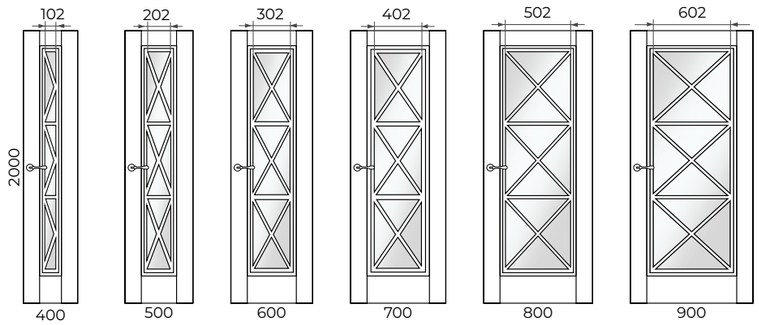

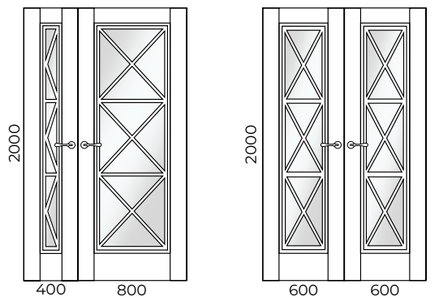

2. Изменение дизайна, в зависимости от **высоты** полотна

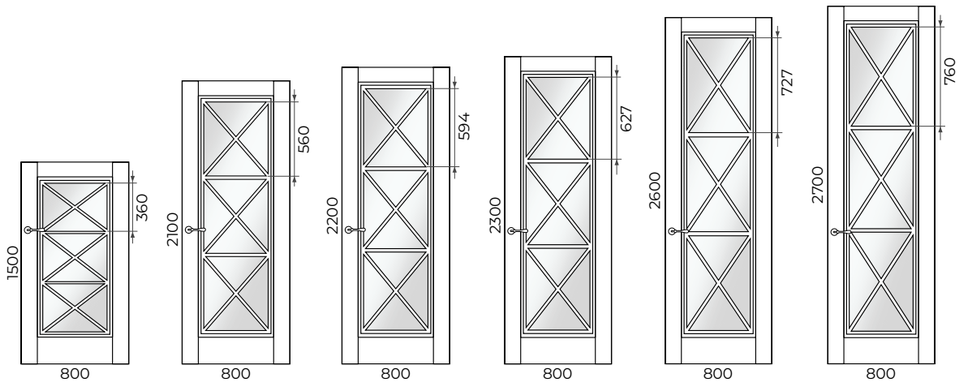

ГАБАРИТНЫЕ РАЗМЕРЫ И ИЗМЕНЕНИЕ ДИЗАЙНА ПОЛОТНА

SIENNA X3 ДГО

	min	max	шаг	Как меняем	Примечание
Ширина	400	900	50	за счет изменения ширины стекла и филенки	
Высота	1500	2700	50	за счет пропорционального изменения высоты стекла, нижняя филенка постоянна	Ширина и высота имитации обвязки постоянна

1. Изменение дизайна, в зависимости от **ширины** полотна

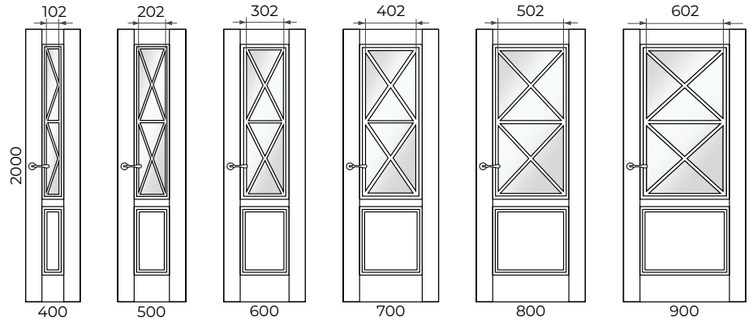

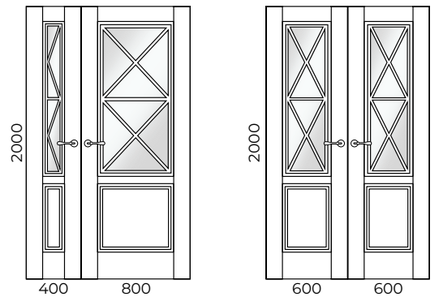

2. Изменение дизайна, в зависимости от **высоты** полотна

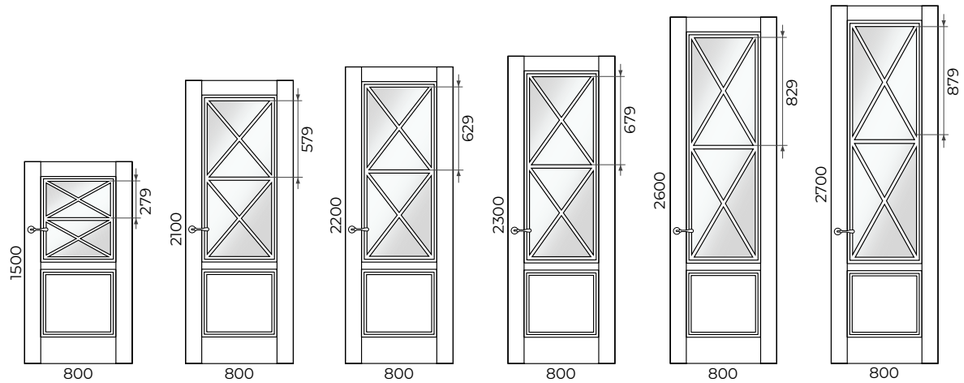

ОСТЕКЛЕНИЕ

ОСТЕКЛЕНИЕ SIENNA 10, SIENNA X3:

Варианты остекления:

СТЕКЛО БЕЗ ДЕКОРА

• матовое СМ1, СМ2

Цвет стекла:

БЕЛОЕ (float, optiwhite), ТОНИРОВАННОЕ (бронза, евробронза)

СИСТЕМЫ ОТКРЫВАНИЯ

Распашная система

ПОЛОТНО ГЛУХОЕ

	прямое открывание					обратное открывание		
	L	Q	M	ПСК01	ПСК02	RQ	ОСК1	ОСК2
без AL	+	+	+	-	+	+	-	-
2 AL	-	-	-	-	-	-	-	-
4 AL	-	-	-	-	-	-	-	-

ПОЛОТНО ОСТЕКЛЁННОЕ

	прямое открывание					обратное открывание		
	L	Q	M	ПСК01	ПСК02	RQ	ОСК1	ОСК2
без AL	+	+	+	-	+	+	-	-
2 AL	-	-	-	-	-	-	-	-
4 AL	-	-	-	-	-	-	-	-

Прочие системы

ПОЛОТНО ГЛУХОЕ

	Складная		Откатная			Пово-ротная	Откатная		
	Twice	Heft	Invis	Diva	Loft	Roto	Norm	Cascad	Slide
без AL	-	-	+	+	+	+	+	+	+
2 AL	-	-	-	-	-	-	-	-	-
4 AL	-	-	-	-	-	-	-	-	-

ПОЛОТНО ОСТЕКЛЁННОЕ

	Складная		Откатная			Пово-ротная	Откатная		
	Twice	Heft	Invis	Diva	Loft	Roto	Norm	Cascad	Slide
без AL	-	-	-	-	+	-	-	-	-
2 AL	-	-	-	-	-	-	-	-	-
4 AL	-	-	-	-	-	-	-	-	-

Дверные конструкции Sienna

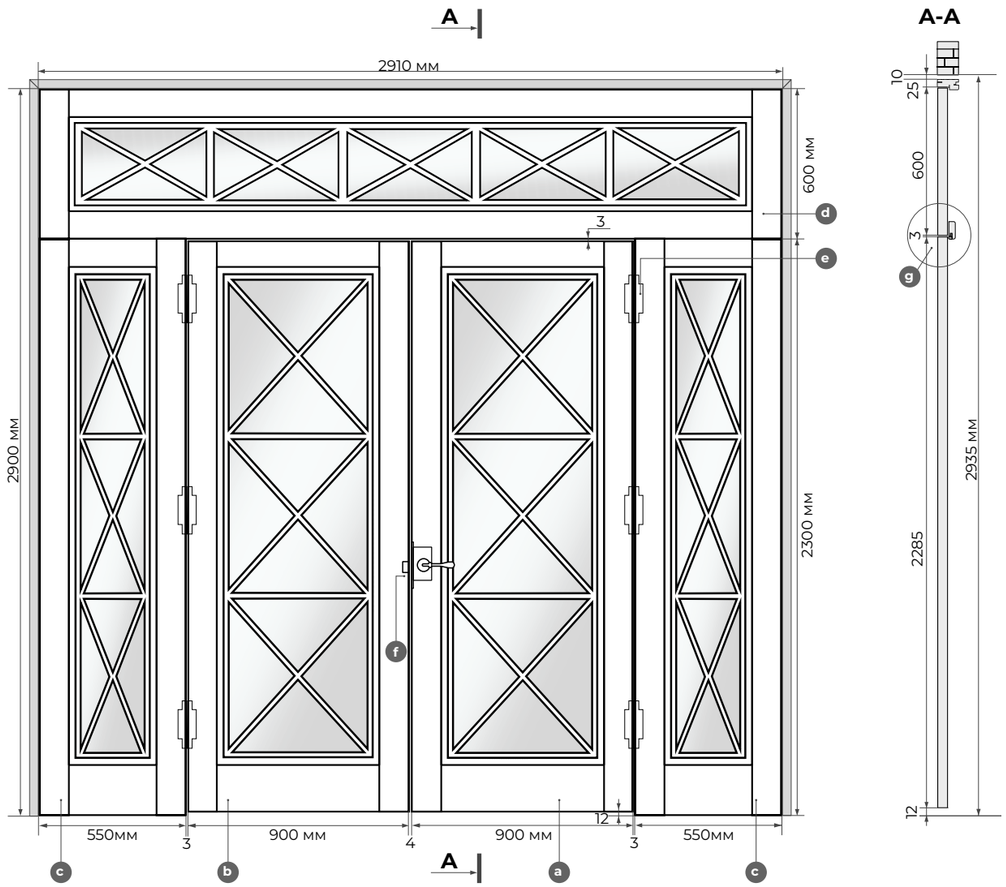

Вид сверху

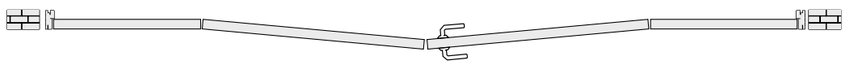

a. Основное полотно
b. Ответное полотно
c. Полка
d. Фрамуга
e. Петли
f. Ответная планка (врезка по месту)
g. Схема стыка фрамуги и полотна

Схема стыка фрамуги и полотна

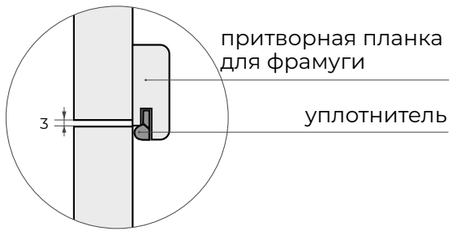

ФРАМУГА - это горизонтальное остекленное полотно, которое устанавливается в верхней части проёма.

	min	max	шаг	Как меняем	Примечание
Ширина	400	3000	1	за счет изменения ширины стекол	по эскизу
Высота	400	600	1	за счет изменения высоты стекла	высота более 600 мм по эскизу

Размер фрамуги рассчитывается с учетом ширины полотна и зазоров:
- между распашными полотнами
- полотном и коробом

ПОЛКА - дополнительная стационарная остекленная створка сбоку от дверного полотна. Может быть установлена с одной или с двух сторон.

	min	max	шаг	Как меняем	Примечание
Ширина	400	900	50	за счет изменения ширины стекол	
Высота	1900	2700	50	за счет пропорционального изменения высоты стекол	

В конструкции фрамужного блока могут быть однопольные или двупольные распашные полотна.

Двупольная конструкция состоит из основного и ответного полотен.

Основное полотно - это полотно, в которое устанавливается ручка и замок.

Ответное полотно - это полотно, в которое врезается ответная планка замка и ригель.

Распашные полотна перед финишной отделкой торцуются на 12 мм снизу и 3 мм сверху. Это технологический зазор (3 мм между полотном и верхней деталью короба, 12 мм зазор между полотном и полом) для установки распашного полотна.

Варианты обрамления проёмов

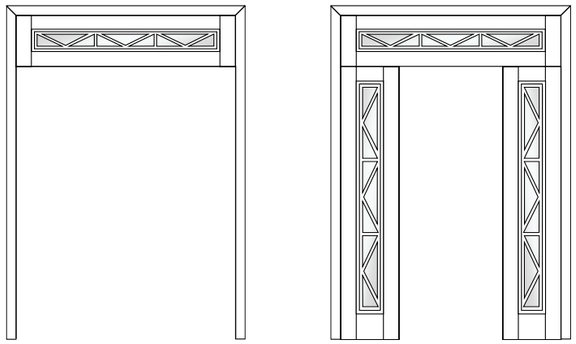

SIENNA 10 ДО

ОДНОСТВОРЧАТАЯ

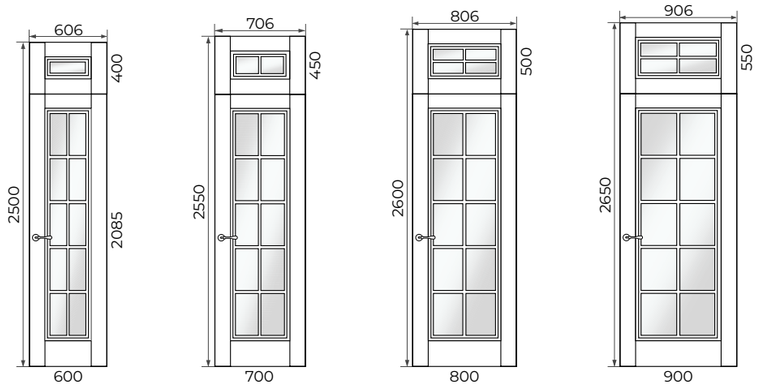

ДВУСТВОРЧАТАЯ

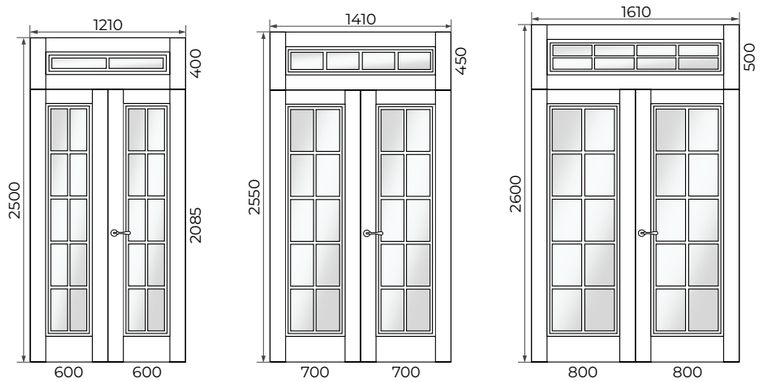

ТРЁХСТВОРЧАТАЯ

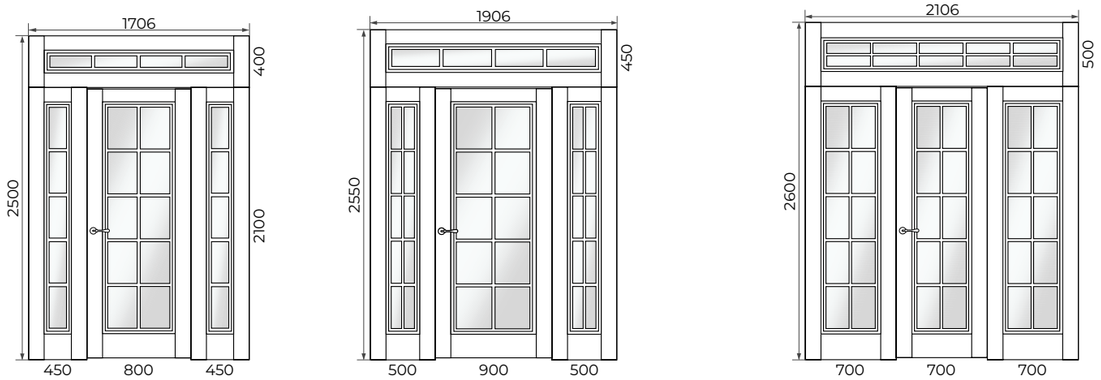

ЧЕТЫРЁХСТВОРЧАТАЯ

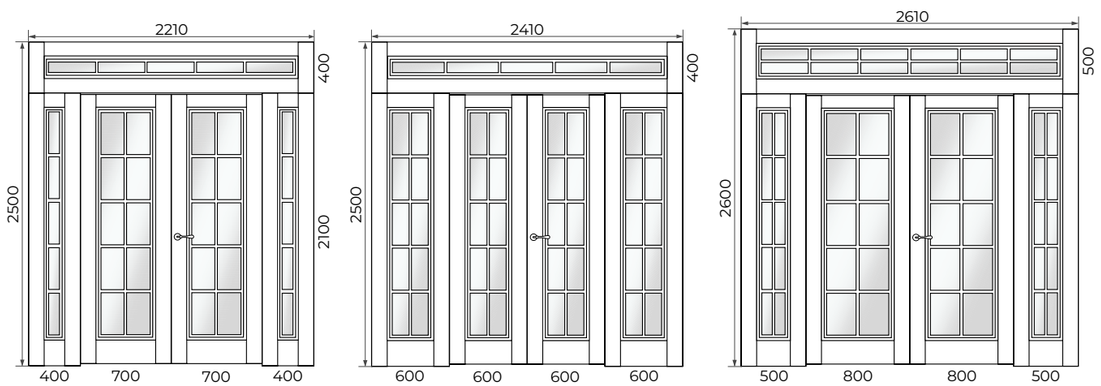

terem
двери для жизни

Sienna X3 ДО

ОДНОСТВОРЧАТАЯ

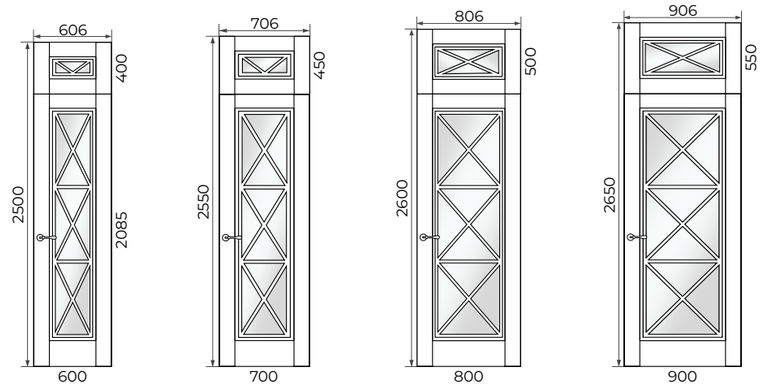

ДВУСТВОРЧАТАЯ

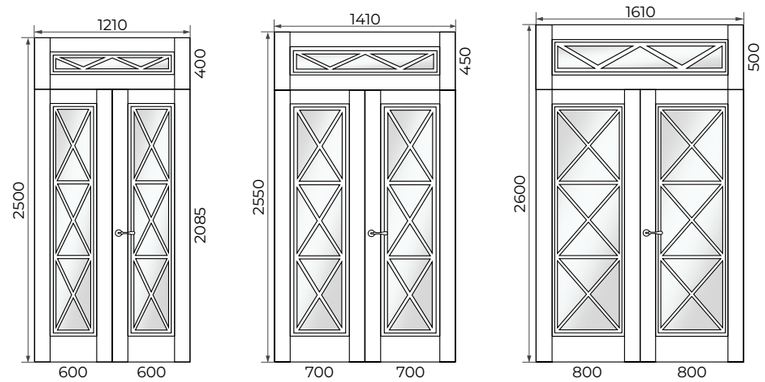

ТРЁХСТВОРЧАТАЯ

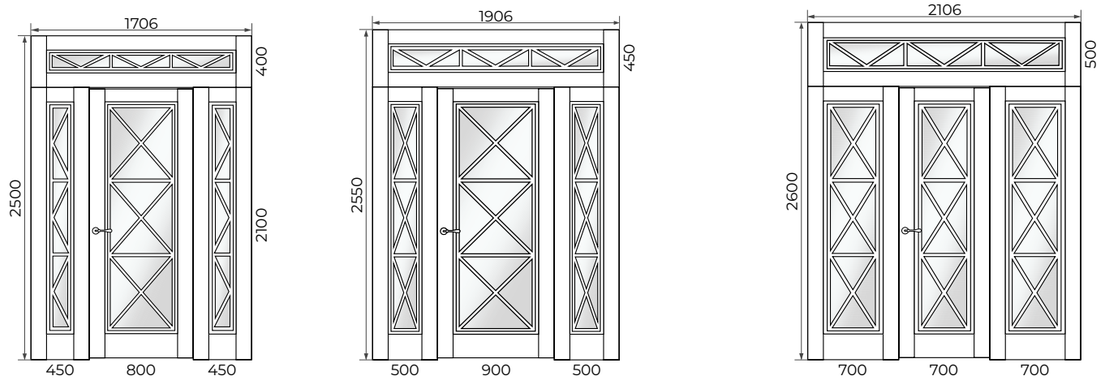

ЧЕТЫРЁХСТВОРЧАТАЯ

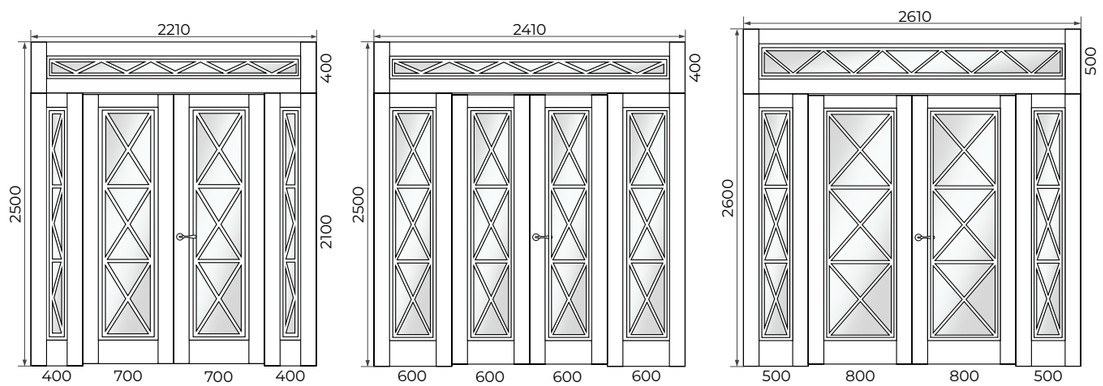

КОЛЛЕКЦИЯ MODERN

MODERN - это коллекция дверей с глубокой фезеровкой исполненная в эмали.
Состоит из двух серий: Turin и Bergamo.

СЕРИЯ TURIN

РАЗРЕЗ

Полотно глухое (ДГ)

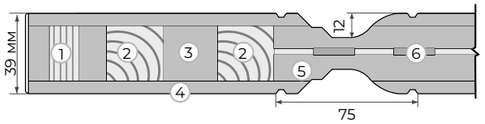

1. Каркас - сэндвич брус
2. Брус массива сосны
3. МДФ
4. Облицовочное покрытие МДФ т. 6 мм
5. Внутреннее заполнение каркаса МДФ т. 10 мм
6. Ребра жёсткости

Полотно остекленное (ДО)

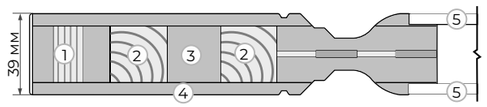

1. Каркас - сэндвич брус
2. Брус массива сосны
3. МДФ
4. Облицовочное покрытие МДФ т. 6 мм
5. Двойное остекление 4 мм + 4 мм

ОТДЕЛКА

Виды отделки:
ЭМАЛЬ

ИСПОЛНЕНЕНИЕ*

TURIN 1

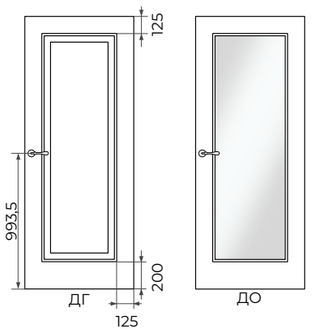

TURIN 3

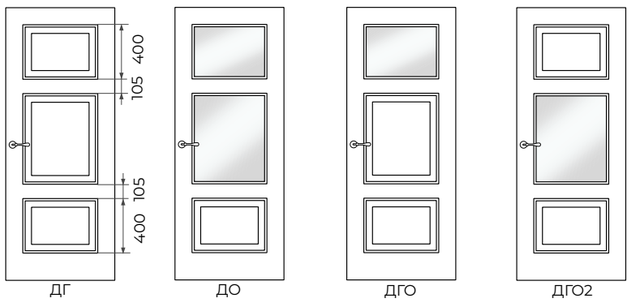

TURIN 2

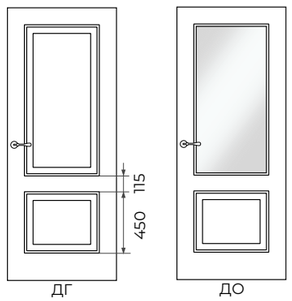

TURIN 4

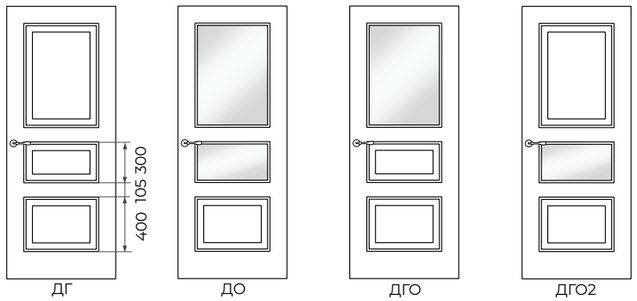

*В = 2000; Ш = 800

ГАБАРИТНЫЕ РАЗМЕРЫ И ИЗМЕНЕНИЕ ДИЗАЙНА ПОЛОТНА

TURIN 1

	min	max	шаг	Как меняем	Примечание
Ширина	400	900	50	за счет изменения ширины филенки или стекла	Ширина и высота имитации обвязки постоянна
Высота	1500	2700	50	за счет изменения высоты филенки или стекла	

1. Изменение дизайна, в зависимости от **ширины** полотна

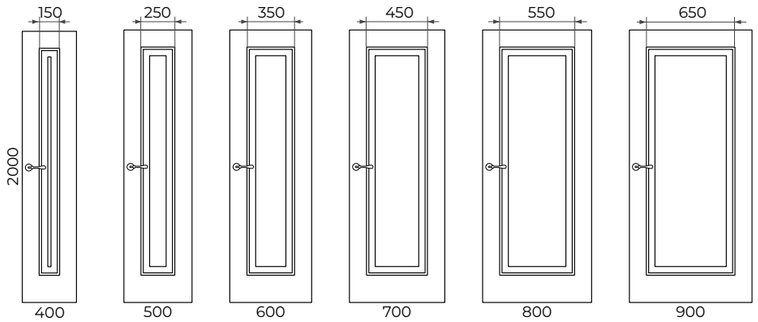

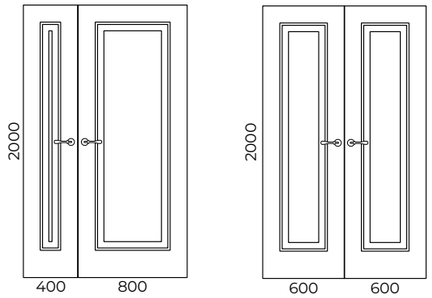

2. Изменение дизайна, в зависимости от **высоты** полотна

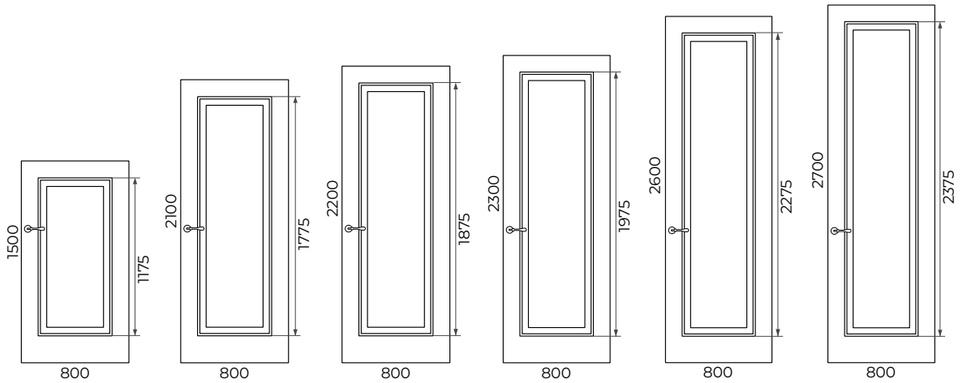

TURIN 2

	min	max	шаг	Как меняем	Примечание
Ширина	400	900	50	за счет изменения ширины филенок или стекол	Высота нижней филенки постоянна Ширина и высота имитации обвязки постоянна
Высота	1500	2700	50	за счет изменения высоты верхней филенки или стекла	

1. Изменение дизайна, в зависимости от **ширины** полотна

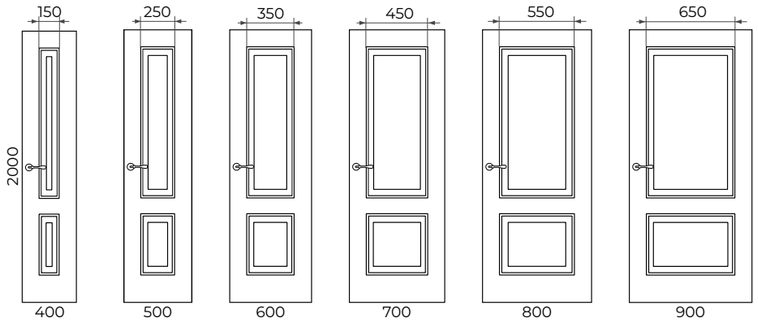

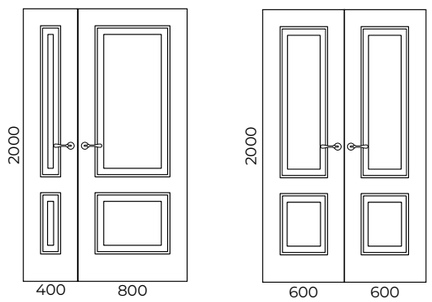

2. Изменение дизайна, в зависимости от **высоты** полотна

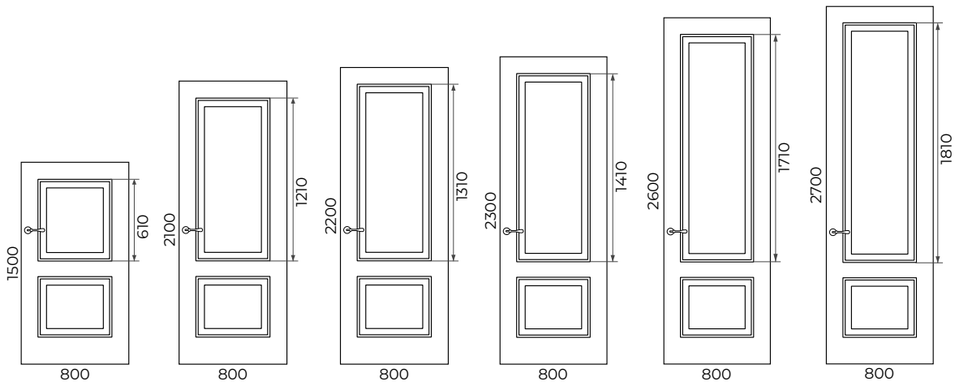

ГАБАРИТНЫЕ РАЗМЕРЫ И ИЗМЕНЕНИЕ ДИЗАЙНА ПОЛОТНА

TURIN 3

	min	max	шаг	Как меняем	Примечание
Ширина	400	900	50	за счет изменения ширины филенок или стекол	Высота нижней и верхней филенки постоянна Ширина и высота имитации обвязки постоянна
Высота	1500	2700	50	за счет изменения высоты средней филенки или стекла	

1. Изменение дизайна, в зависимости от **ширины** полотна

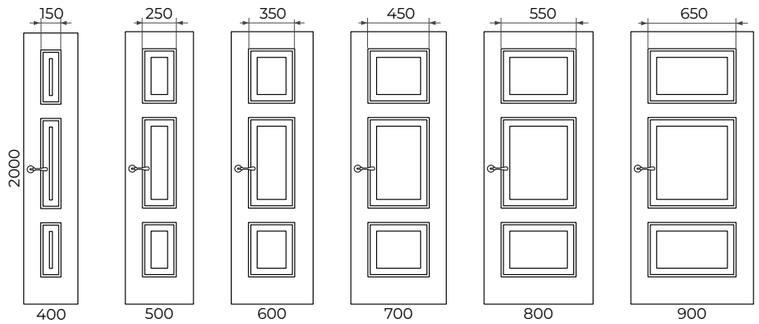

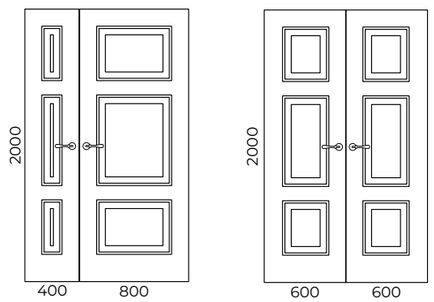

2. Изменение дизайна, в зависимости от **высоты** полотна

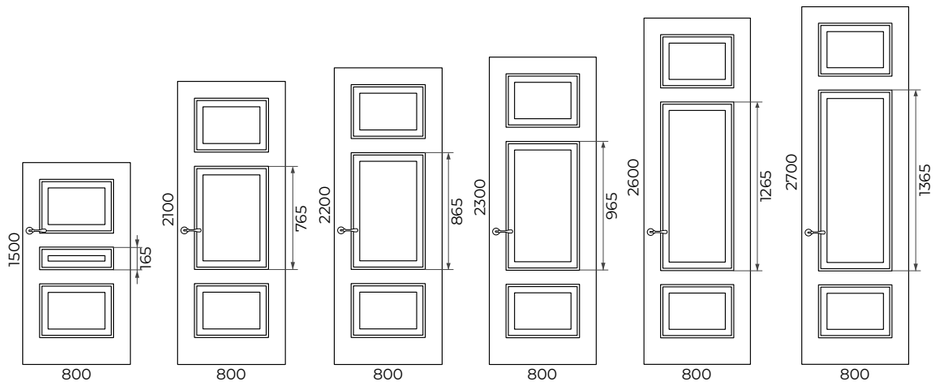

TURIN 4

	min	max	шаг	Как меняем	Примечание
Ширина	400	900	50	за счет изменения ширины филенок или стекол	Высота нижней и средней филенки постоянна Ширина и высота имитации обвязки постоянна
Высота	1500	2700	50	за счет изменения высоты верхней филенки или стекла	

1. Изменение дизайна, в зависимости от **ширины** полотна

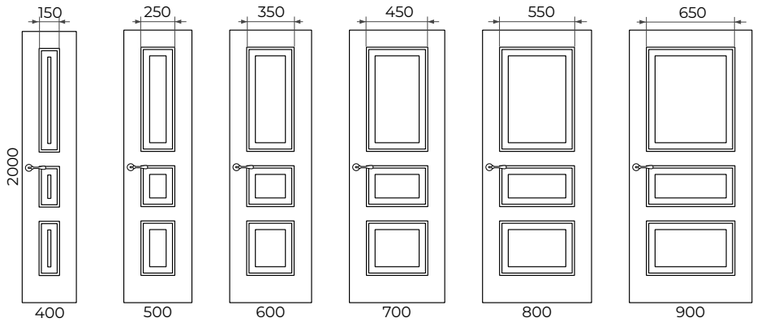

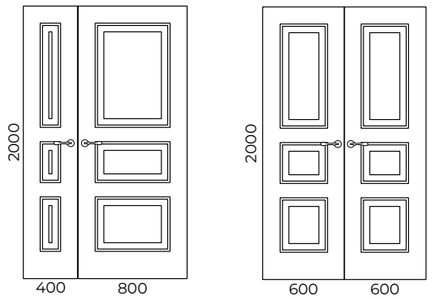

2. Изменение дизайна, в зависимости от **высоты** полотна

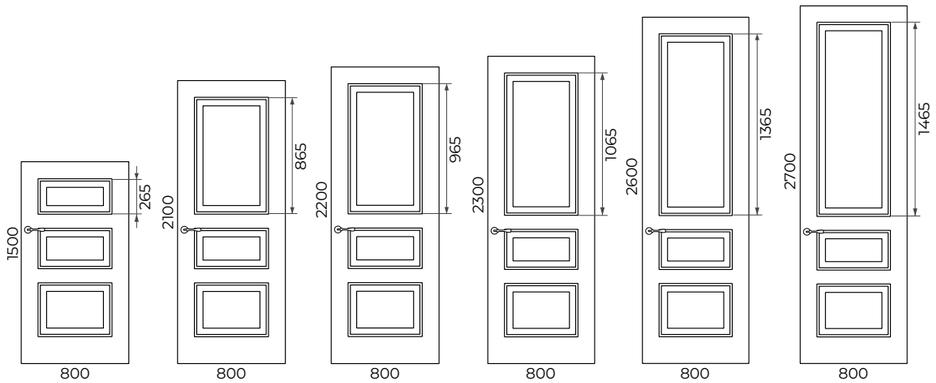

К СОДЕРЖАНИЮ

Варианты остекления:

СТЕКЛО С ДЕКОРОМ

- рисунок по стеклу

Рисунок по стеклу

TURIN 1

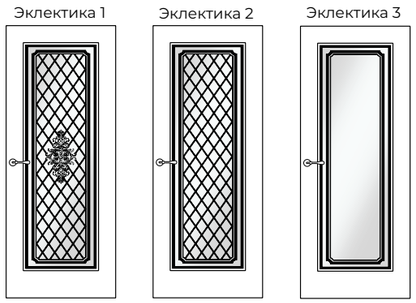

TURIN 3

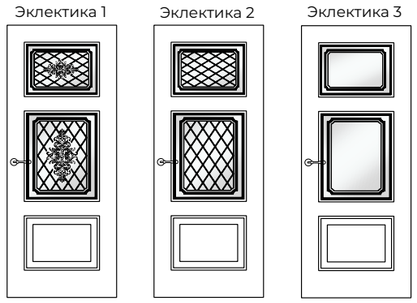

TURIN 2

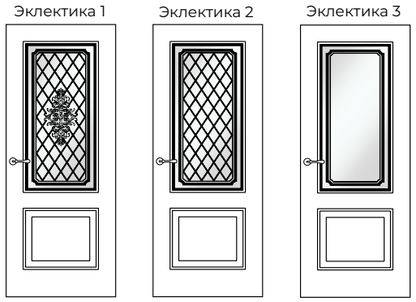

TURIN 4

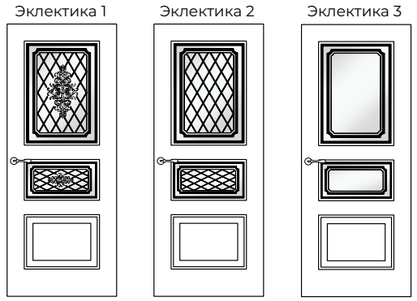

Цвет стекла:

БЕЛОЕ (float, optiwhite), ТОНИРОВАННОЕ (бронза, евробронза)

Матирование стекла:

СМ1

Стеклопакет с рисунком Эклектика в цвете «лак» имеет белую или цвета умбра рамку по периметру стекла.

*В = 2000; Ш = 800

ДЕКОР

Зеркало

Модели Turin 1 и Turin 2 могут комплектоваться зеркалом с фацетом посредством наклеивания зеркала к филенке. Зеркало наклеивается с отступом 5 мм.

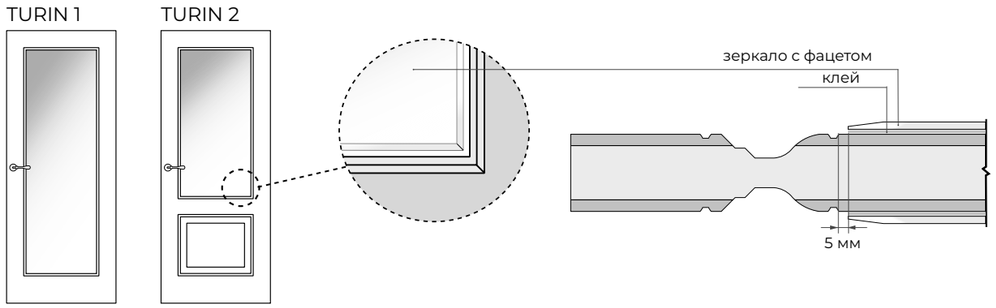

Патина

Схема нанесения патины обозначена пунктиром.

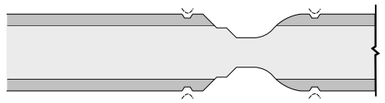

Цвет патины:

ЗОЛОТО, СЕРЕБРО, БРОНЗА.

СИСТЕМЫ ОТКРЫВАНИЯ

Распашная система

Прочие системы

ПОЛОТНО ГЛУХОЕ

	прямое открывание					обратное открывание		
	L	Q	M	ПСК01	ПСК02	RQ	ОСК1	ОСК2
без AL	+	+	+	-	+	+	-	-
2 AL	-	-	-	-	-	-	-	-
4 AL	-	-	-	-	-	-	-	-

	Складная		Откатная			Пово-ротная	Откатная		
	Twice	Heft	Invis	Diva	Loft	Roto	Norm	Cascad	Slide
без AL	-	-	+	+	+	+	+	+	+
2 AL	-	-	-	-	-	-	-	-	-
4 AL	-	-	-	-	-	-	-	-	-

ПОЛОТНО ОСТЕКЛЁННОЕ

	прямое открывание					обратное открывание		
	L	Q	M	ПСК01	ПСК02	RQ	ОСК1	ОСК2
без AL	+	+	+	-	+	+	-	-
2 AL	-	-	-	-	-	-	-	-
4 AL	-	-	-	-	-	-	-	-

	Складная		Откатная			Пово-ротная	Откатная		
	Twice	Heft	Invis	Diva	Loft	Roto	Norm	Cascad	Slide
без AL	-	-	+	+	+	+	+	+	+
2 AL	-	-	-	-	-	-	-	-	-
4 AL	-	-	-	-	-	-	-	-	-

СЕРИЯ BERGAMO

РАЗРЕЗ

Полотно глухое(ДГ)

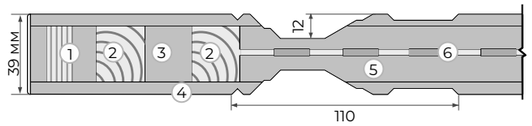

1. Каркас - сэндвич брус
2. Брус массива сосны
3. МДФ
4. Облицовочное покрытие МДФ т. 6 мм
5. Внутреннее заполнение каркаса МДФ т. 10 мм
6. Ребра жёсткости

Полотно остекленное(ДО)

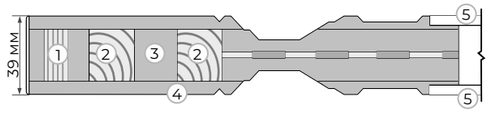

1. Каркас - сэндвич брус
2. Брус массива сосны
3. МДФ
4. Облицовочное покрытие МДФ т. 6 мм
5. Двойное остекление 4 мм + 4 мм

ОТДЕЛКА

Виды отделки:

ЭМАЛЬ

ИСПОЛНЕНЕНИЕ*

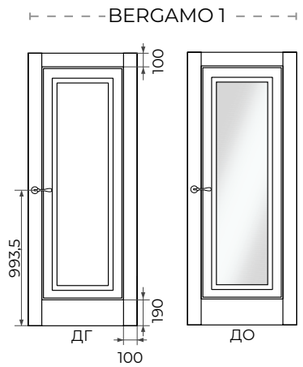

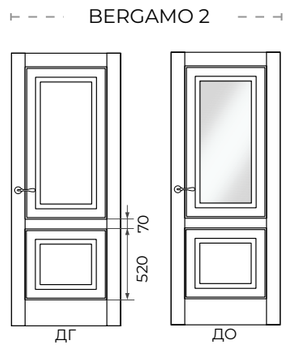

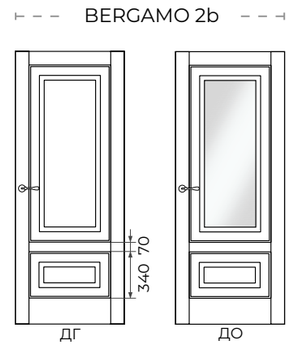

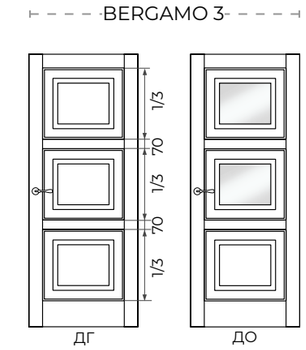

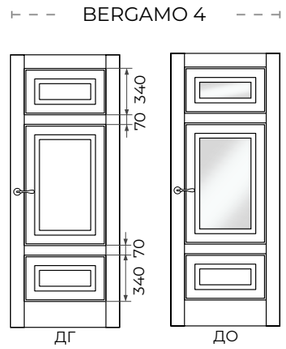

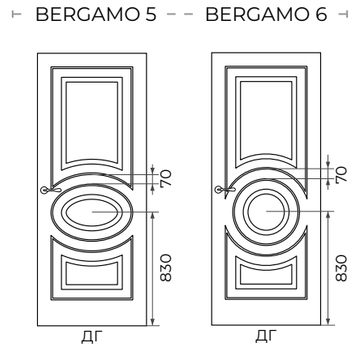

*В = 2000; Ш = 800

BERGAMO 1

	min	max	шаг	Как меняем	Примечание
Ширина	500	900	50	за счет изменения ширины филенки/стекла	Ширина и высота имитации обвязки постоянна
Высота	1500	2700	50	за счет изменения высоты верхней филенки/стекла	

1. Изменение дизайна, в зависимости от **ширины** полотна

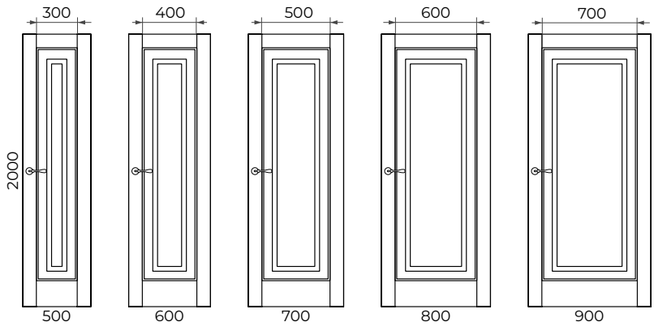

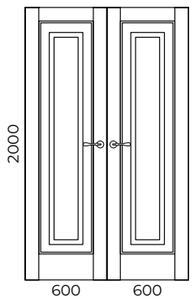

2. Изменение дизайна, в зависимости от **высоты** полотна

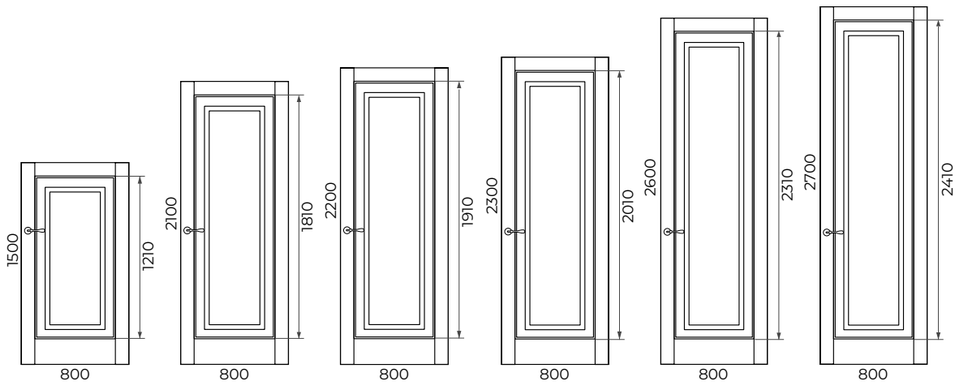

ГАБАРИТНЫЕ РАЗМЕРЫ И ИЗМЕНЕНИЕ ДИЗАЙНА ПОЛОТНА

BERGAMO 2

	min	max	шаг	Как меняем	Примечание
Ширина	500	900	50	за счет изменения ширины филенок/стекол	ширина и высота имитации обвязки постоянна высота нижней филенки постоянна
Высота	1500	2700	50	за счет изменения высоты верхней филенки/стекла	

1. Изменение дизайна, в зависимости от **ширины** полотна

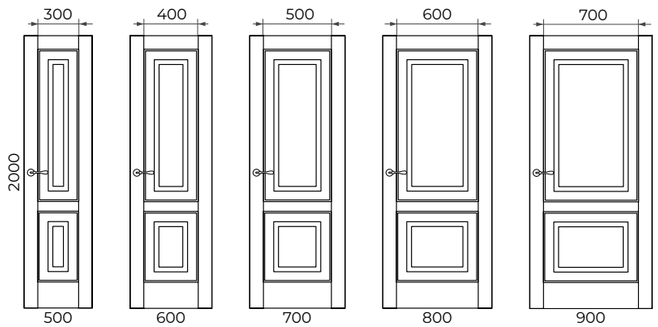

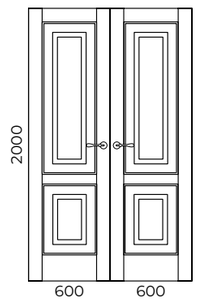

2. Изменение дизайна, в зависимости от **высоты** полотна

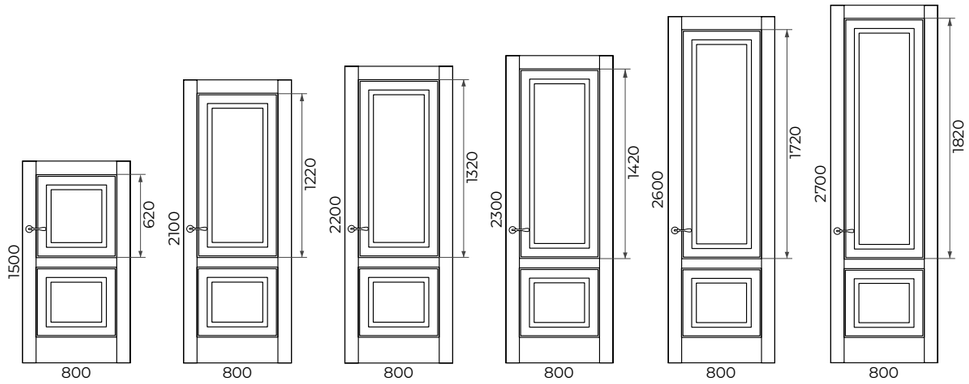

BERGAMO 2B

	min	max	шаг	Как меняем	Примечание
Ширина	500	900	50	за счет изменения ширины филенок/стекол	ширина и высота имитации обвязки постоянна высота нижней филенки постоянна
Высота	1500	2700	50	за счет изменения высоты верхней филенки/стекла	

1. Изменение дизайна, в зависимости от **ширины** полотна

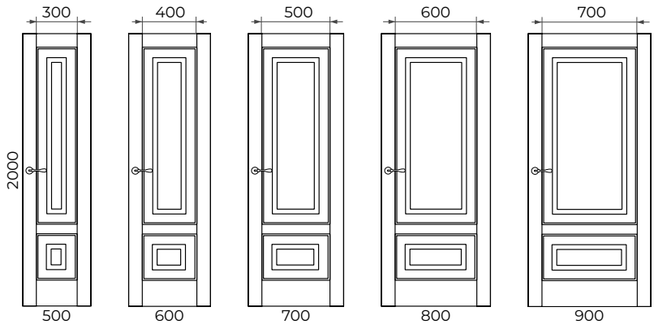

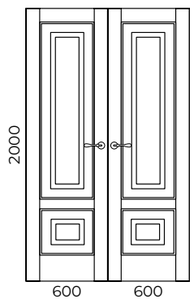

2. Изменение дизайна, в зависимости от **высоты** полотна

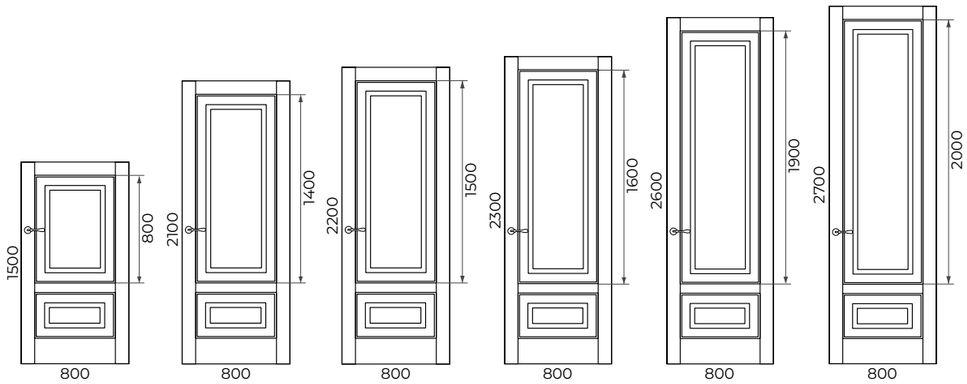

ГАБАРИТНЫЕ РАЗМЕРЫ И ИЗМЕНЕНИЕ ДИЗАЙНА ПОЛОТНА

BERGAMO 3

	min	max	шаг	Как меняем	Примечание
Ширина	1500	2700	50	за счет пропорционального изменения трех филенок	ширина и высота имитации обвязки постоянна
Высота	1500	2700	50	за счет пропорционального изменения трех филенок	

1. Изменение дизайна, в зависимости от **ширины** полотна

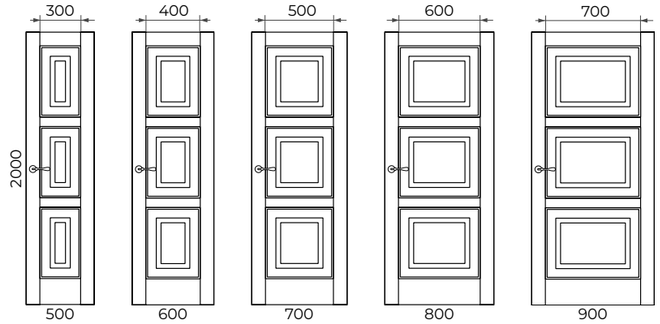

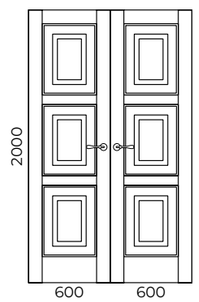

2. Изменение дизайна, в зависимости от **высоты** полотна

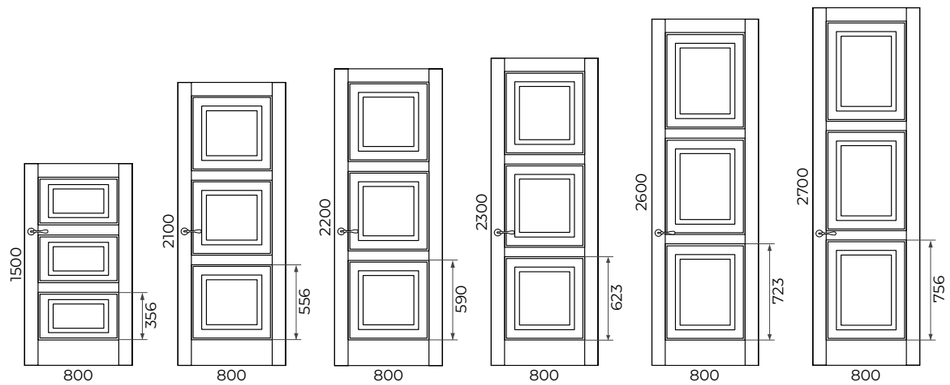

BERGAMO 4

	min	max	шаг	Как меняем	Примечание
Ширина	500	900	50	за счет изменения ширины филенок/стекол	ширина и высота имитации обвязки постоянна высота нижней и верхней филенки постоянна
Высота	1500	2700	50	за счет изменения высоты средней филенки/стекла	

1. Изменение дизайна, в зависимости от **ширины** полотна

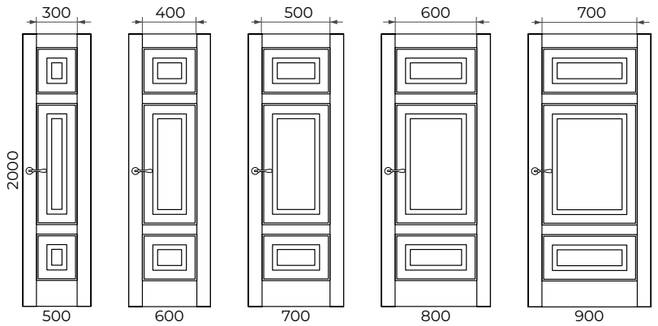

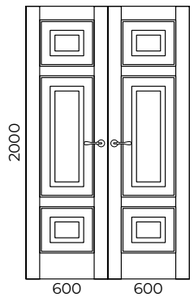

2. Изменение дизайна, в зависимости от **высоты** полотна

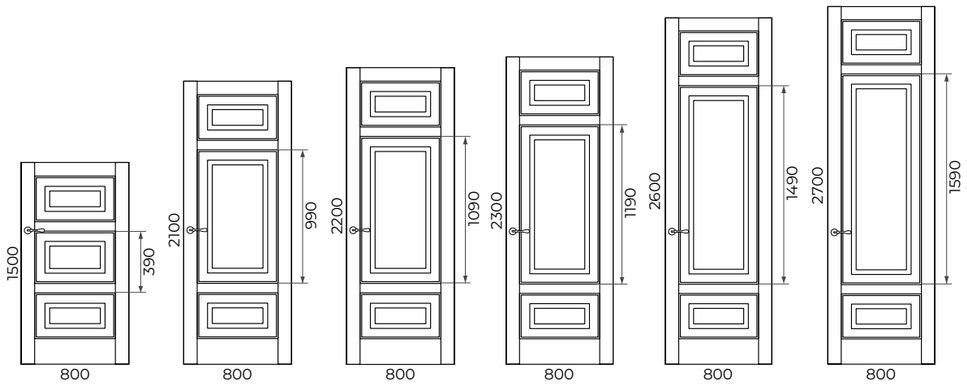

ГАБАРИТНЫЕ РАЗМЕРЫ И ИЗМЕНЕНИЕ ДИЗАЙНА ПОЛОТНА

BERGAMO 5

	min	max	шаг	Как меняем	Примечание
Ширина	500	900	50	за счет изменения ширины филенок/стекол и круга/овала	ширина и высота имитации обвязки постоянна высота нижней филенки и круга/овала постоянна
Высота	1500	2700	50	за счет изменения высоты верхней филенки/стекла	

1. Изменение дизайна, в зависимости от **ширины** полотна

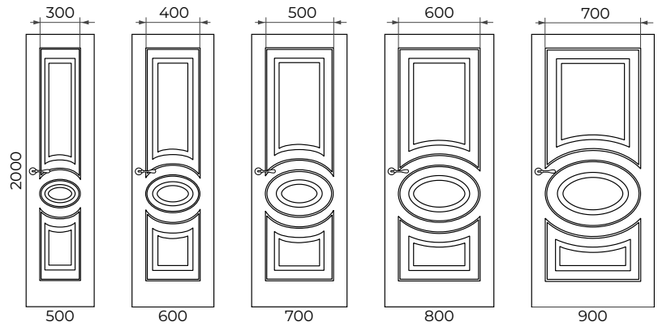

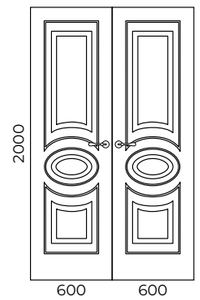

2. Изменение дизайна, в зависимости от **высоты** полотна

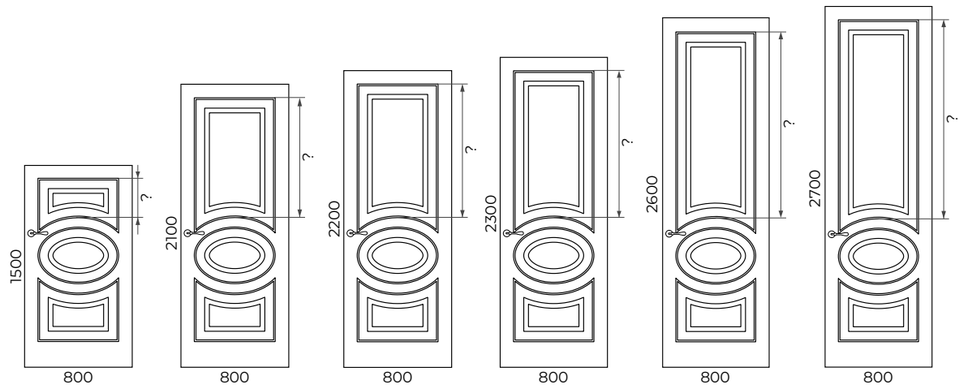

BERGAMO 6

	min	max	шаг	Как меняем	Примечание
Ширина	500	900	50	за счет изменения ширины филенок/стекол и круга/овала	
Высота	1500	2700	50	за счет изменения высоты верхней филенки/стекла	

1. Изменение дизайна, в зависимости от **ширины** полотна

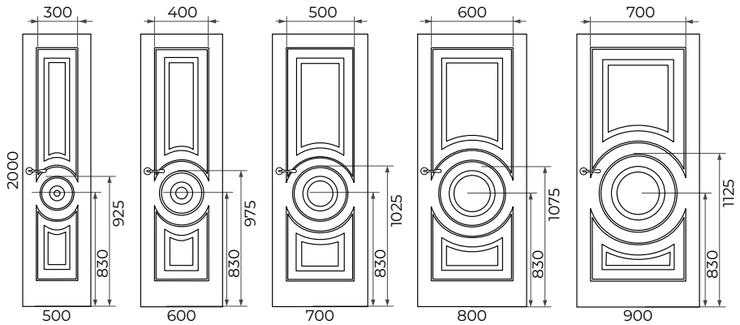

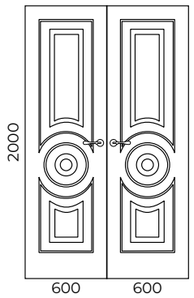

2. Изменение дизайна, в зависимости от **высоты** полотна

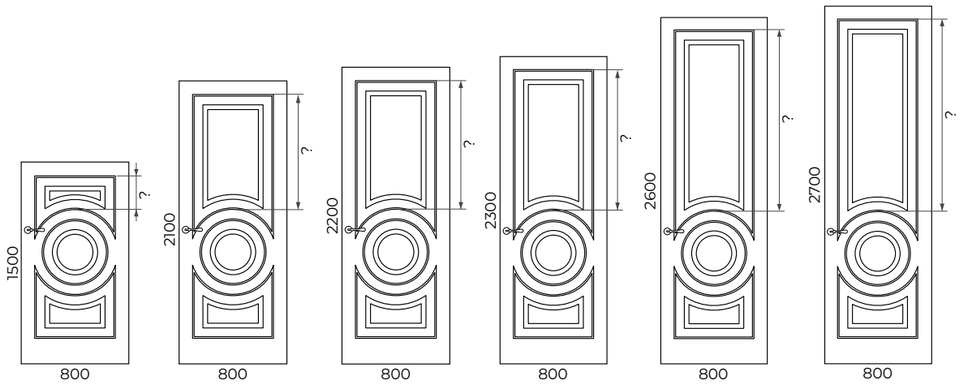

К СОДЕРЖАНИЮ

Варианты остекления:

СТЕКЛО С ДЕКОРОМ

- рисунок по стеклу

Рисунок по стеклу

Bergamo 1

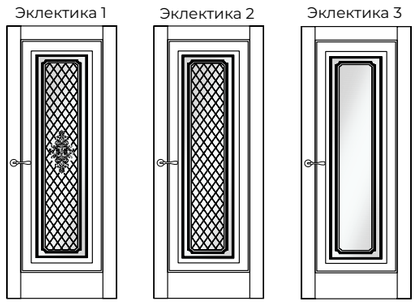

Bergamo 2

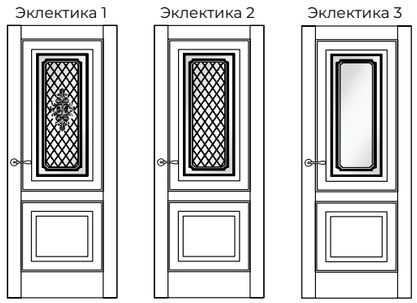

Bergamo 2b

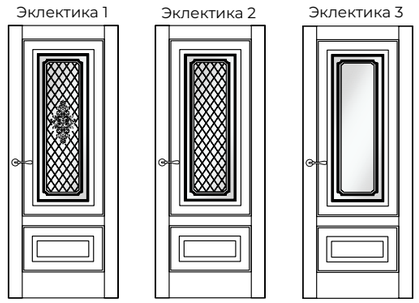

Bergamo 3

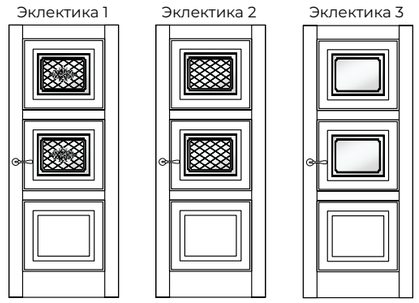

Bergamo 4

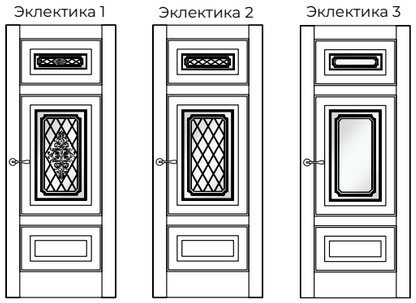

Стеклопакет с рисунком Эклектика в цвете «лак» имеет белую или цвета умбра рамку по периметру стекла.

Цвет стекла:

БЕЛОЕ (float, optiwhite), ТОНИРОВАННОЕ (бронза, евробронза)

Матирование стекла:

СМ1

*В = 2000; Ш = 800

ДЕКОР

Зеркало

Модели Bergamo 1, Bergamo 2 и Bergamo 2b могут комплектоваться зеркалом с фацетом посредством наклеивания зеркала к филенке. Зеркало наклеивается с отступом 5 мм.

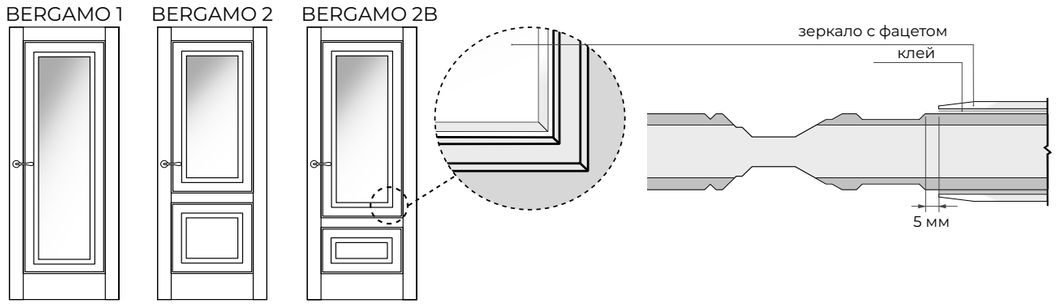

Патина

Схема нанесения патины обозначена пунктиром.

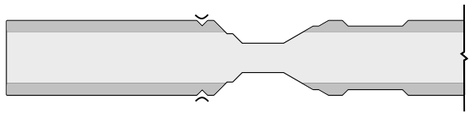

Цвет патины:

ЗОЛОТО, СЕРЕБРО, БРОНЗА.

СИСТЕМЫ ОТКРЫВАНИЯ

Распашная система

ПОЛОТНО ГЛУХОЕ

	прямое открывание					обратное открывание		
	L	Q	M	ПСК01	ПСК02	RQ	ОСК1	ОСК2
без AL	+	+	+	-	+	+	-	-
2 AL	-	-	-	-	-	-	-	-
4 AL	-	-	-	-	-	-	-	-

ПОЛОТНО ОСТЕКЛЁННОЕ

	прямое открывание					обратное открывание		
	L	Q	M	ПСК01	ПСК02	RQ	ОСК1	ОСК2
без AL	+	+	+	-	+	+	-	-
2 AL	-	-	-	-	-	-	-	-
4 AL	-	-	-	-	-	-	-	-

Прочие системы

ПОЛОТНО ГЛУХОЕ

	Складная		Откатная			Пово-ротная	Откатная		
	Twice	Heft	Invis	Diva	Loft	Roto	Norm	Cascad	Slide
без AL	-	-	+	+	+	+	+	+	+
2 AL	-	-	-	-	-	-	-	-	-
4 AL	-	-	-	-	-	-	-	-	-

ПОЛОТНО ОСТЕКЛЁННОЕ

	Складная		Откатная			Пово-ротная	Откатная		
	Twice	Heft	Invis	Diva	Loft	Roto	Norm	Cascad	Slide
без AL	-	-	+	+	+	+	+	+	+
2 AL	-	-	-	-	-	-	-	-	-
4 AL	-	-	-	-	-	-	-	-	-

КОЛЛЕКЦИЯ ELEGANCE

ELEGANCE - это коллекция дверей с фрезеровкой средней глубины исполненная в эмали.

РАЗРЕЗ

Полотно глухое (ДГ)

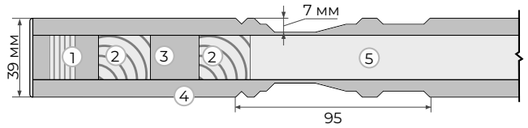

1. Каркас - сэндвич брус
2. Брус массива сосны
3. МДФ
4. Облицовочное покрытие МДФ т. 10 мм
5. Внутреннее заполнение каркаса

Полотно остекленное (ДО)

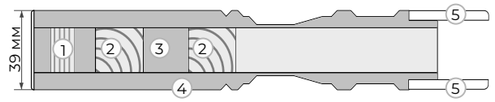

1. Каркас - сэндвич брус
2. Брус массива сосны
3. МДФ
4. Облицовочное покрытие МДФ т. 10 мм
5. Двойное остекление 4 мм + 4 мм

ОТДЕЛКА

Виды отделки:

ЭМАЛЬ

ИСПОЛНЕНЕНИЕ*

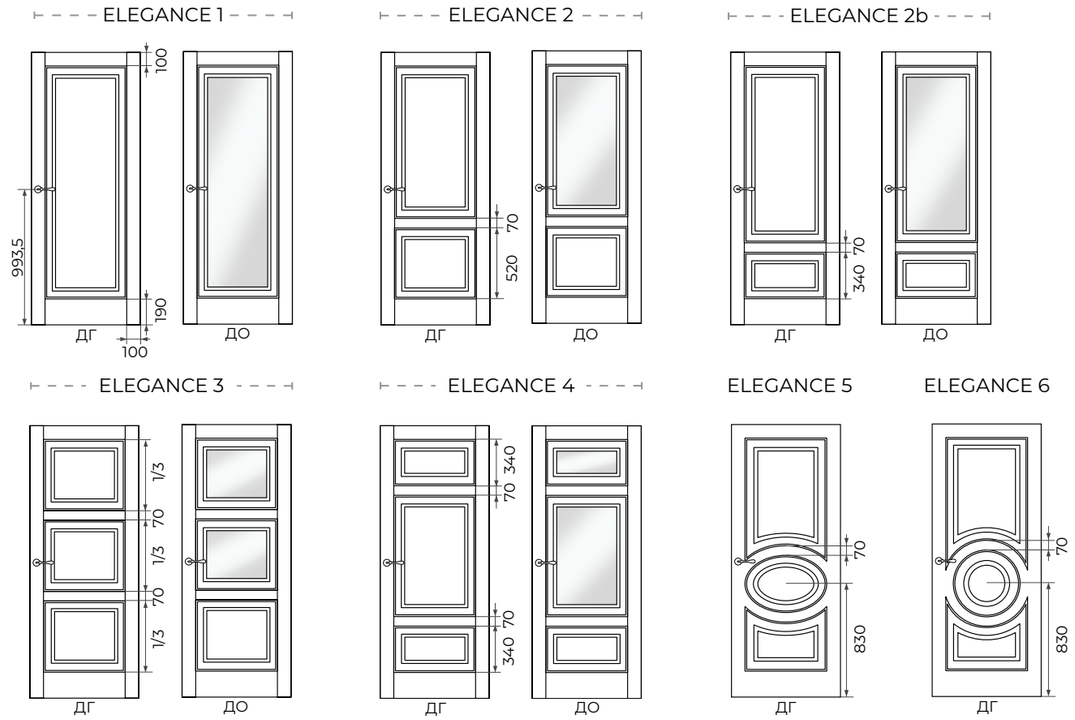

*В = 2000; Ш = 800

ELEGANCE 1

	min	max	шаг	Как меняем	Примечание
Ширина	600	900	50	за счет изменения ширины филенок/стекол	ширина и высота имитации обвязки постоянна высота нижней филенки постоянна
Высота	1800	2700	50	за счет изменения высоты верхней филенки/стекла	

1. Изменение дизайна, в зависимости от **ширины** полотна

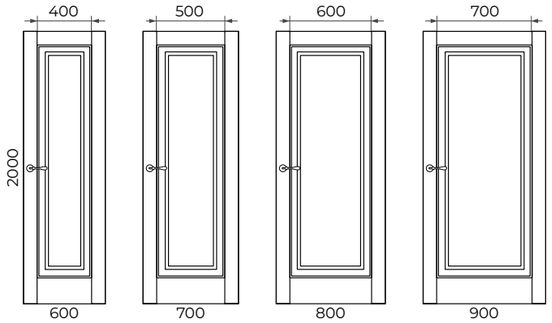

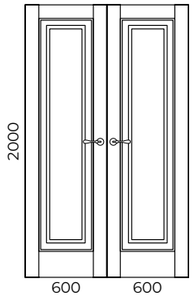

2. Изменение дизайна, в зависимости от **высоты** полотна

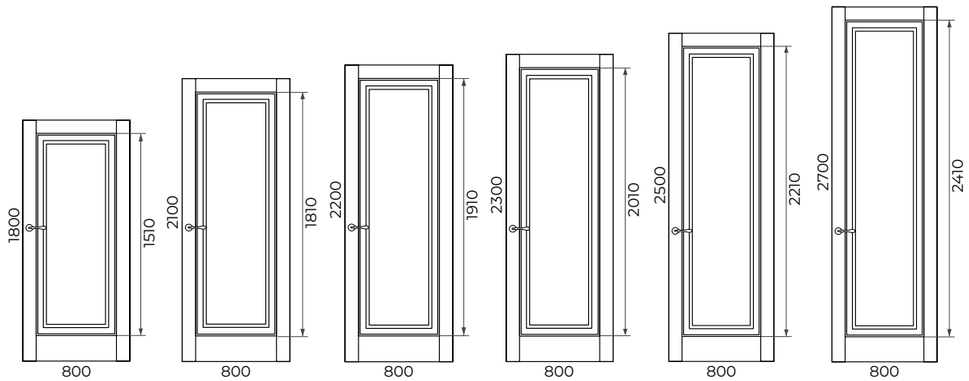

ГАБАРИТНЫЕ РАЗМЕРЫ И ИЗМЕНЕНИЕ ДИЗАЙНА ПОЛОТНА

ELEGANCE 2

	min	max	шаг	Как меняем	Примечание
Ширина	600	900	50	за счет изменения ширины филенок/стекол	ширина и высота имитации обвязки постоянна высота нижней филенки постоянна
Высота	1800	2700	50	за счет изменения высоты верхней филенки/стекла	

1. Изменение дизайна, в зависимости от **ширины** полотна

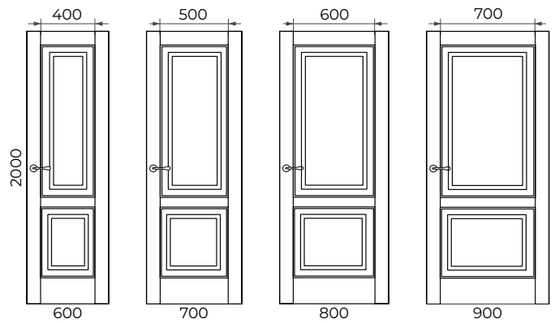

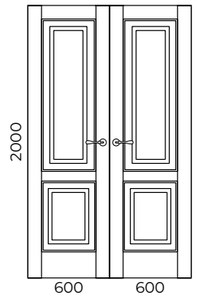

2. Изменение дизайна, в зависимости от **высоты** полотна

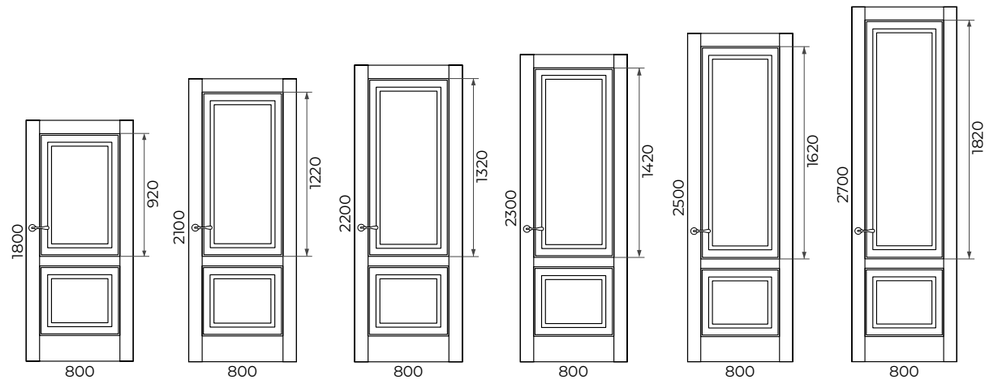

ELEGANCE 2B

	min	max	шаг	Как меняем	Примечание
Ширина	600	900	50	за счет изменения ширины филенок/стекол	ширина и высота имитации обвязки постоянна высота нижней филенки постоянна
Высота	1800	2700	50	за счет изменения высоты верхней филенки/стекла	

1. Изменение дизайна, в зависимости от **ширины** полотна

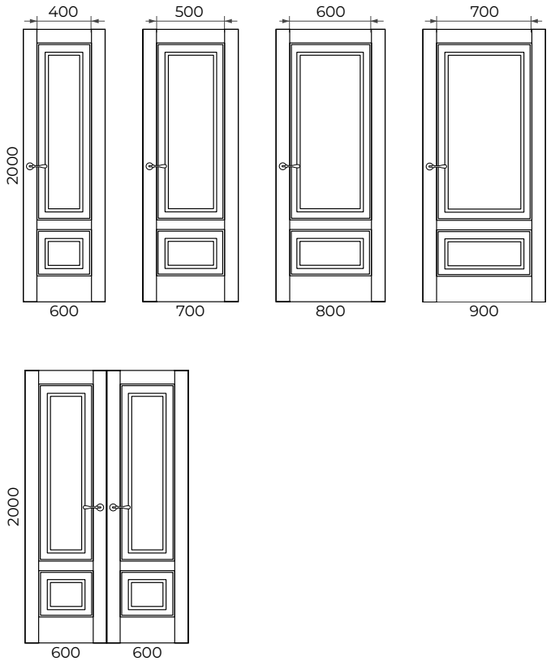

2. Изменение дизайна, в зависимости от **высоты** полотна

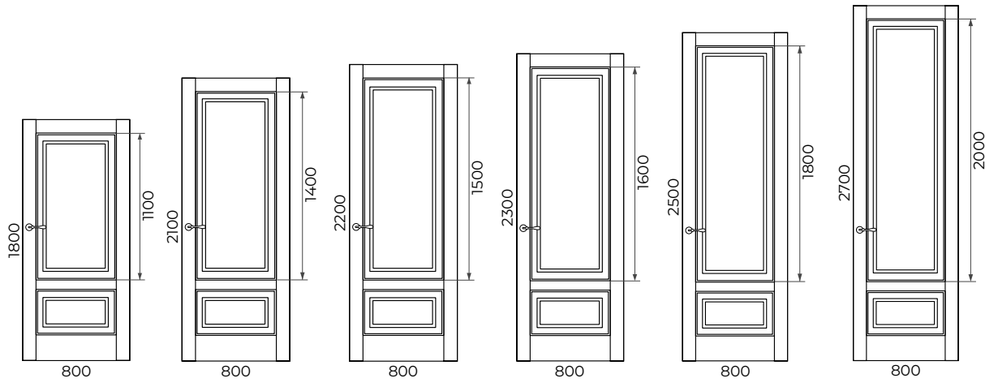

ГАБАРИТНЫЕ РАЗМЕРЫ И ИЗМЕНЕНИЕ ДИЗАЙНА ПОЛОТНА

ELEGANCE 3

	min	max	шаг	Как меняем	Примечание
Ширина	600	900	50	за счет изменения ширины филенок/стекол	ширина и высота имитации обвязки постоянна
Высота	1800	2700	50	за счет пропорционального изменения трех филенок	

1. Изменение дизайна, в зависимости от **ширины** полотна

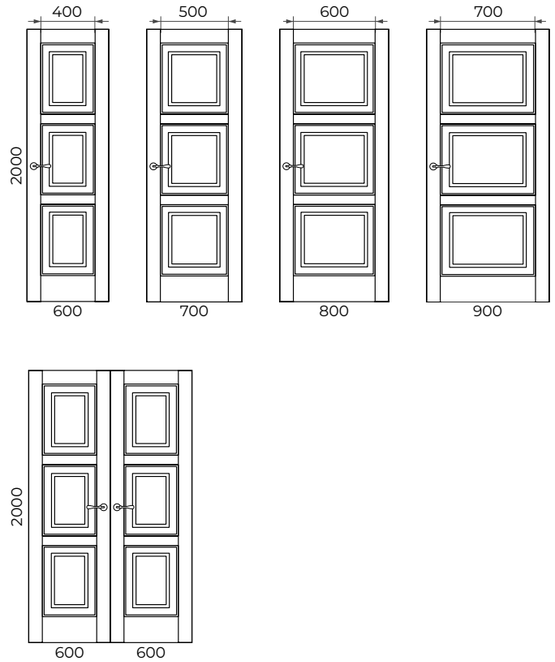

2. Изменение дизайна, в зависимости от **высоты** полотна

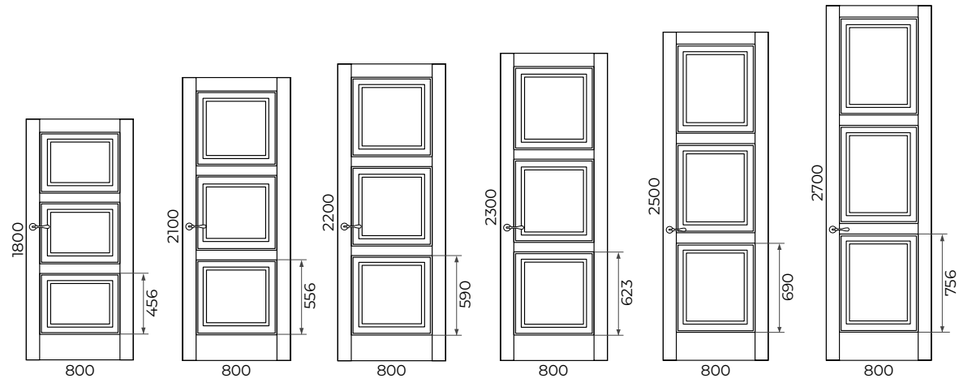

ELEGANCE 4

	min	max	шаг	Как меняем	Примечание
Ширина	600	900	50	за счет изменения ширины филенок/стекол	ширина и высота имитации обвязки постоянна высота нижней и верхней филенки постоянна
Высота	1800	2700	50	за счет изменения высоты средней филенки/стекла	

1. Изменение дизайна, в зависимости от **ширины** полотна

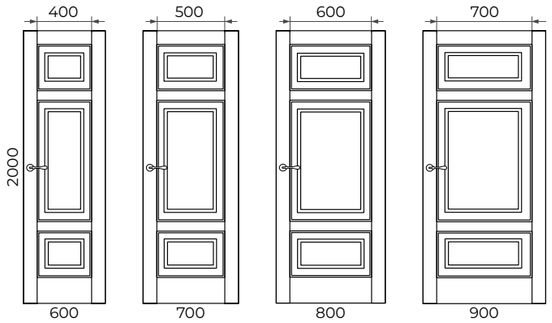

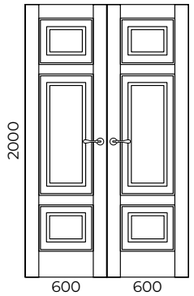

2. Изменение дизайна, в зависимости от **высоты** полотна

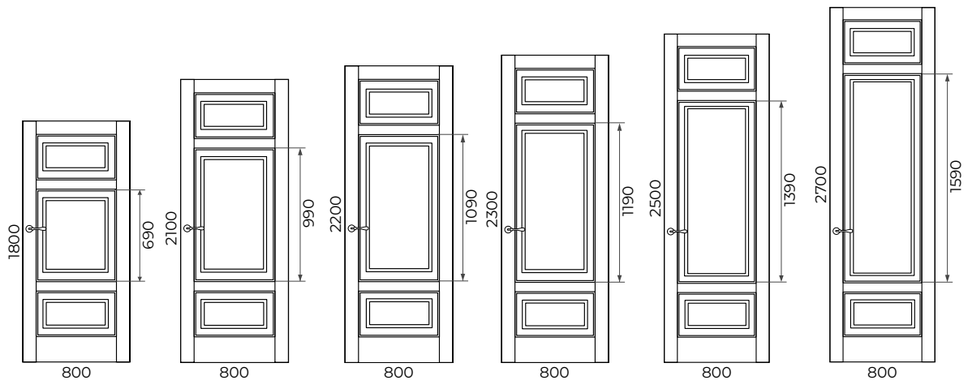

ГАБАРИТНЫЕ РАЗМЕРЫ И ИЗМЕНЕНИЕ ДИЗАЙНА ПОЛОТНА

ELEGANCE 5

	min	max	шаг	Как меняем	Примечание
Ширина	600	900	50	за счет изменения ширины филенок/стекол и круга/овала	ширина и высота имитации обвязки постоянна высота нижней филенки и круга/овала постоянна
Высота	1800	2700	50	за счет изменения высоты верхней филенки/стекла	

1. Изменение дизайна, в зависимости от **ширины** полотна

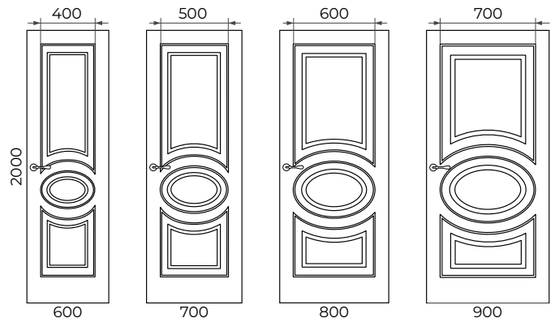

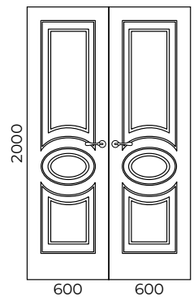

2. Изменение дизайна, в зависимости от **высоты** полотна

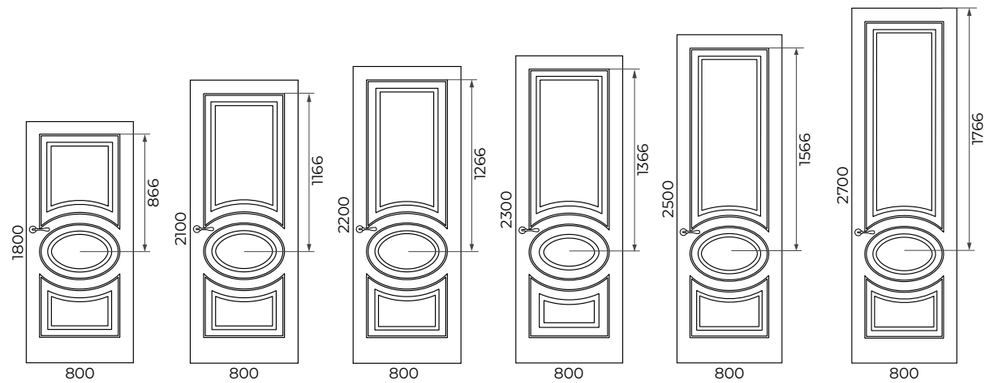

ELEGANCE 6

	min	max	шаг	Как меняем	Примечание
Ширина	600	900	50	за счет изменения ширины филенок/стекол и круга/овала	ширина и высота имитации обвязки постоянна высота нижней и верхней филенки постоянна
Высота	1800	2700	50	за счет изменения высоты верхней филенки/стекла	

1. Изменение дизайна, в зависимости от **ширины** полотна

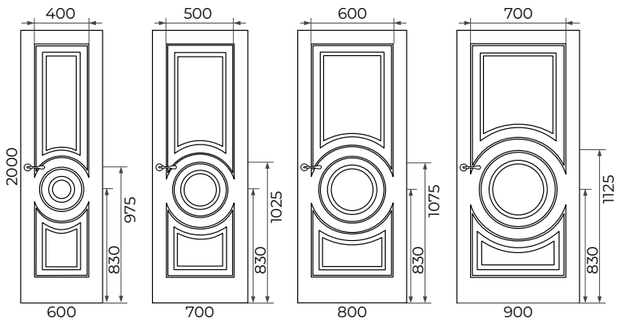

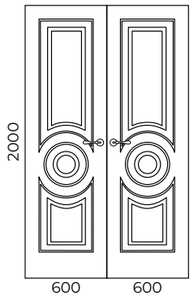

2. Изменение дизайна, в зависимости от **высоты** полотна

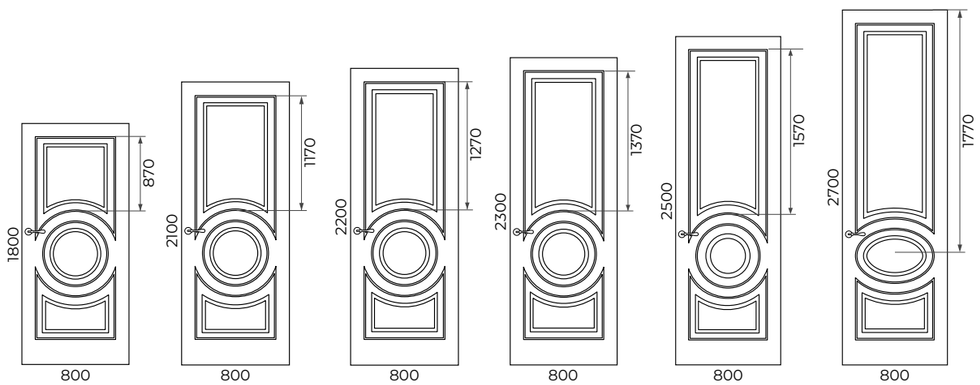

Варианты остекления:

СТЕКЛО С ДЕКОРОМ

- рисунок по стеклу СМ1

Рисунок по стеклу

ELEGANCE 1

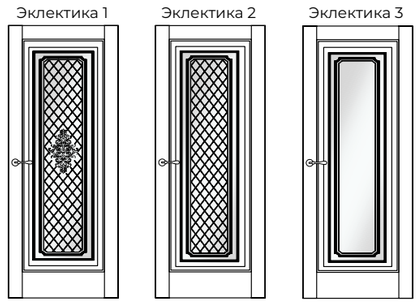

ELEGANCE 2

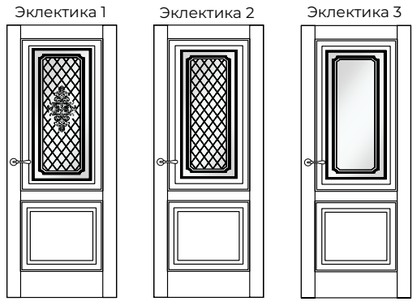

ELEGANCE 2b

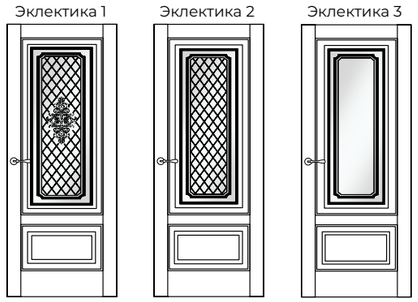

ELEGANCE 3

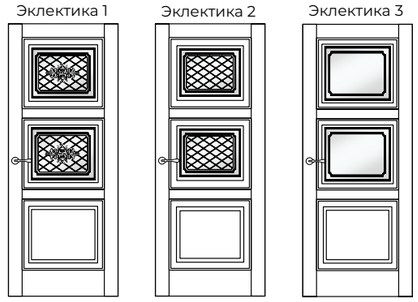

ELEGANCE 4

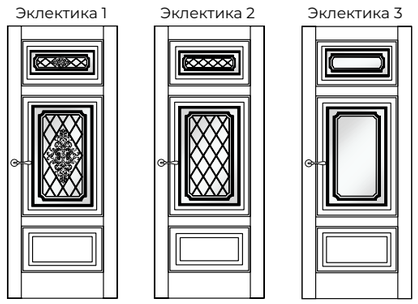

Стеклопакет с рисунком Эклектика в цвете «лак» имеет белую или цвета умбра рамку по периметру стекла.

Цвет стекла:

БЕЛОЕ (float, optiwhite), ТОНИРОВАННОЕ (бронза, евробронза)

Матирование стекла:

СМ1

*В = 2000; Ш = 800

ДЕКОР

Зеркало

Модели Elegance могут комплектоваться зеркалом с фацетом посредством наклеивания зеркала к филенке. Зеркало наклеивается с отступом 5 мм.

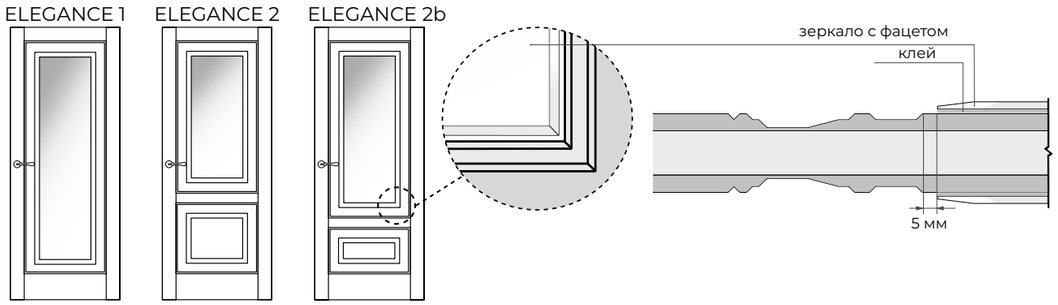

Патина

Схема нанесения патины обозначена пунктиром.

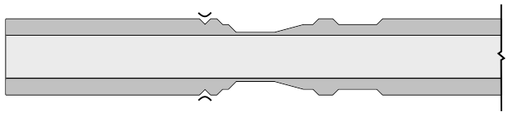

Цвет патины:
ЗОЛОТО, СЕРЕБРО, БРОНЗА.

СИСТЕМЫ ОТКРЫВАНИЯ

Распашная система

ПОЛОТНО ГЛУХОЕ

	прямое открывание					обратное открывание		
	L	Q	M	ПСК01	ПСК02	RQ	ОСК1	ОСК2
без AL	+	+	+	-	+	+	-	-
2 AL	-	-	-	-	-	-	-	-
4 AL	-	-	-	-	-	-	-	-

ПОЛОТНО ОСТЕКЛЁННОЕ

	прямое открывание					обратное открывание		
	L	Q	M	ПСК01	ПСК02	RQ	ОСК1	ОСК2
без AL	+	+	+	-	+	+	-	-
2 AL	-	-	-	-	-	-	-	-
4 AL	-	-	-	-	-	-	-	-

Прочие системы

ПОЛОТНО ГЛУХОЕ

	Складная		Откатная			Пово-ротная	Откатная		
	Twice	Heft	Invis	Diva	Loft	Roto	Norm	Cascad	Slide
без AL	-	-	+	+	+	+	+	+	+
2 AL	-	-	-	-	-	-	-	-	-
4 AL	-	-	-	-	-	-	-	-	-

ПОЛОТНО ОСТЕКЛЁННОЕ

	Складная		Откатная			Пово-ротная	Откатная		
	Twice	Heft	Invis	Diva	Loft	Roto	Norm	Cascad	Slide
без AL	-	-	-	-	+	-	-	-	-
2 AL	-	-	-	-	-	-	-	-	-
4 AL	-	-	-	-	-	-	-	-	-

КОЛЛЕКЦИЯ ECLECTICA

ECLECTICA - это коллекция дверей комбинированных фрезеровок, дополняющих или имитирующих другие фрезеровки, исполненная в эмали. Состоит из двух серий Belluno и Stripe.

СЕРИЯ BELLUNO. Глубокая фрезеровка

РАЗРЕЗ

Полотно глухое(ДГ)

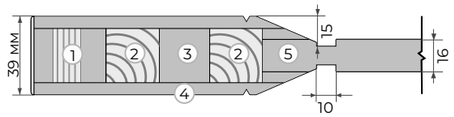

1. Каркас - сэндвич брус
2. Брус массива сосны
3. МДФ
4. Облицовочное покрытие МДФ т. 6 мм
5. Внутреннее заполнение каркаса МДФ 16 мм

Полотно остекленное (ДО)

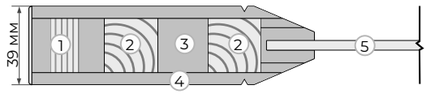

1. Каркас - сэндвич брус
2. Брус массива сосны
3. МДФ
4. Облицовочное покрытие МДФ т. 6 мм
5. Стекло 4 мм

ОТДЕЛКА

Виды отделки:
ЭМАЛЬ

ИСПОЛНЕНЕНИЕ*

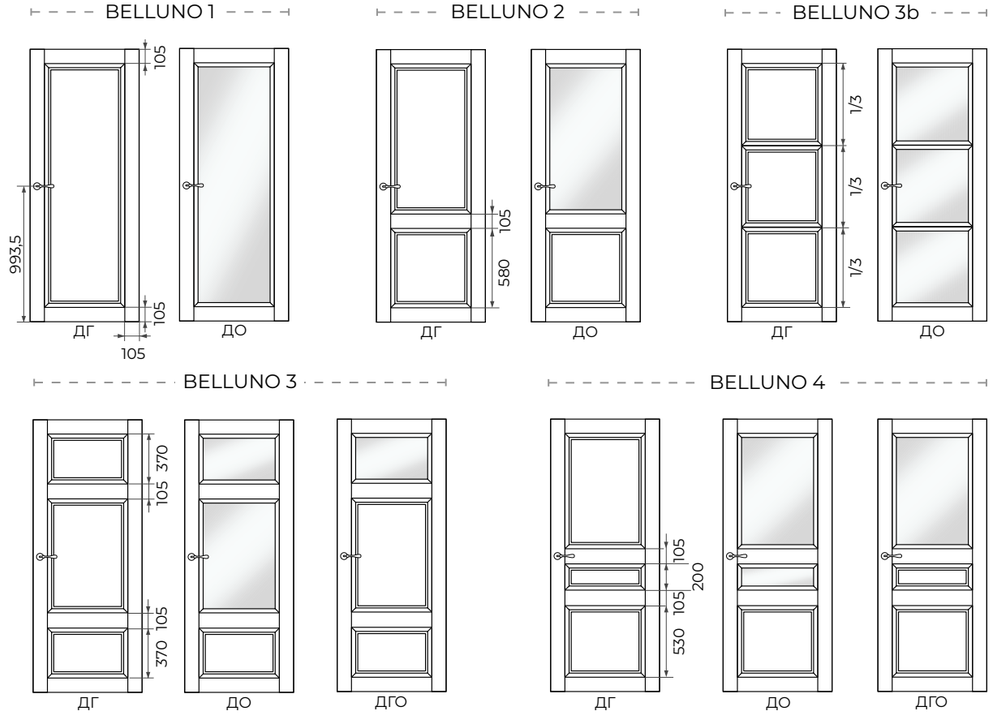

*В = 2000; Ш = 800

BELLUNO 1

	min	max	шаг	Как меняем	Примечание
Ширина	400	900	50	за счет изменения ширины филенки/стекла	
Высота	1800	2500	50	за счет изменения высоты филенки/стекла	

1. Изменение дизайна, в зависимости от **ширины** полотна

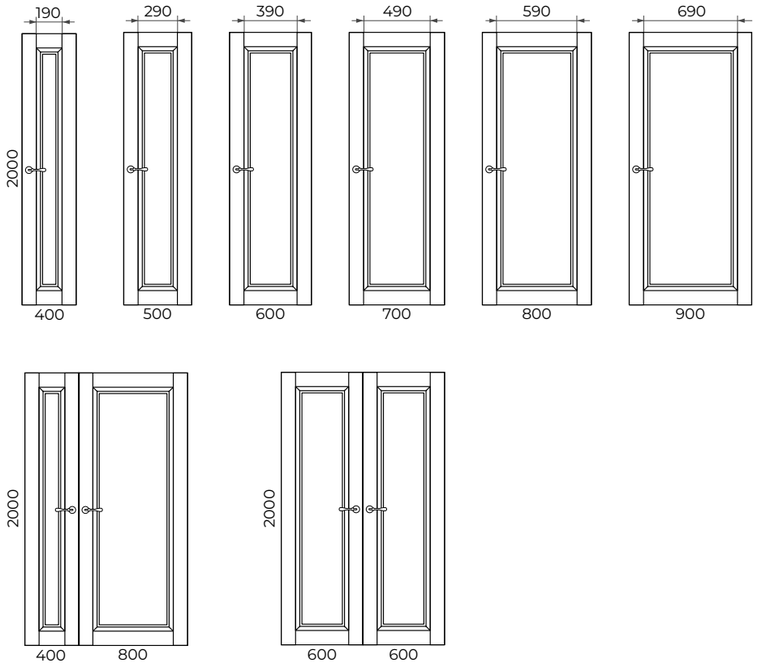

2. Изменение дизайна, в зависимости от **высоты** полотна

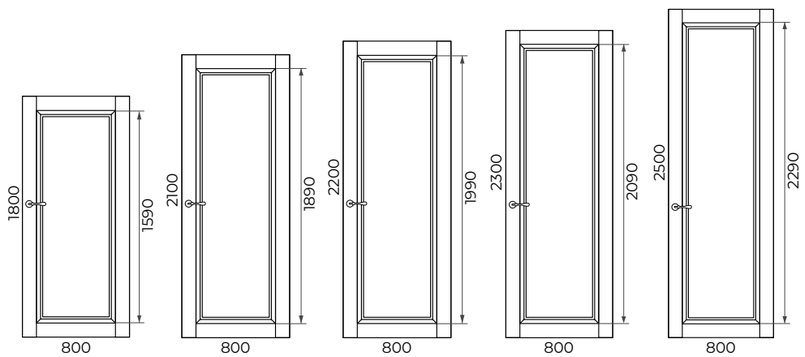

ГАБАРИТНЫЕ РАЗМЕРЫ И ИЗМЕНЕНИЕ ДИЗАЙНА ПОЛОТНА

BELLUNO 2

	min	max	шаг	Как меняем	Примечание
Ширина	400	900	50	за счет изменения ширины филенок/стекол	высота нижнего проема постоянна
Высота	1800	2500	50	за счет изменения высоты верхней филенки/стекла	

1. Изменение дизайна, в зависимости от **ширины** полотна

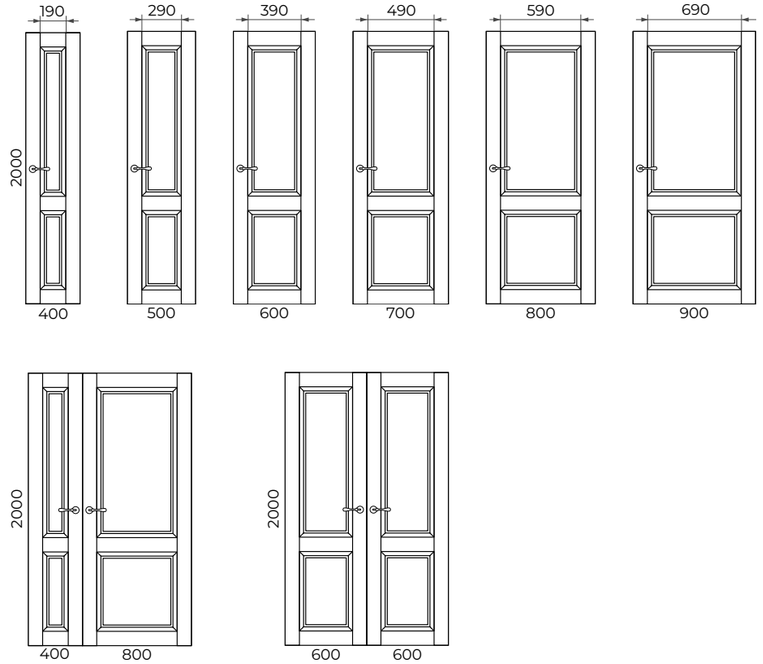

2. Изменение дизайна, в зависимости от **высоты** полотна

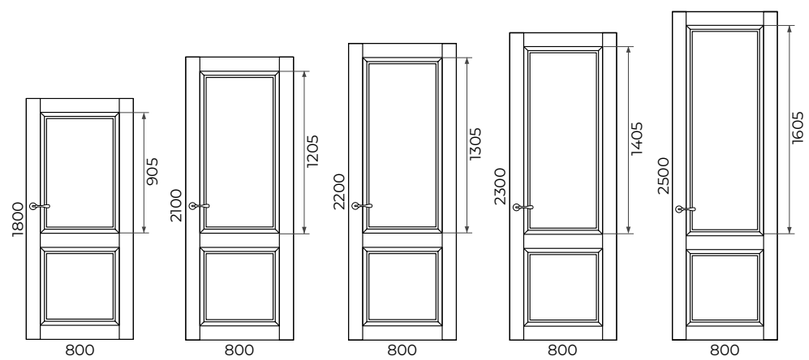

BELLUNO 3

	min	max	шаг	Как меняем	Примечание
Ширина	400	900	50	за счет изменения ширины филенок/стекол	высота нижнего и верхнего проемов постоянна
Высота	1800	2500	50	за счет изменения высоты средней филенки/стекла	

1. Изменение дизайна, в зависимости от **ширины** полотна

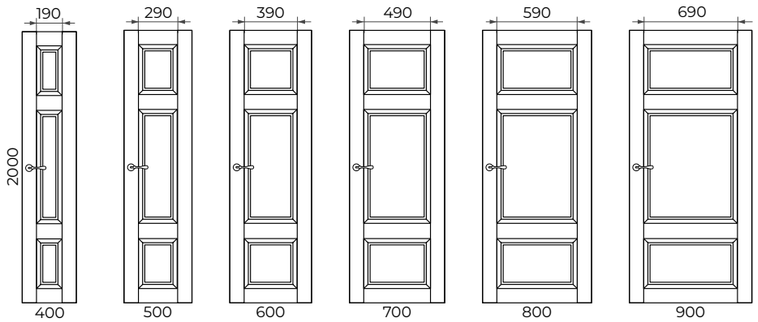

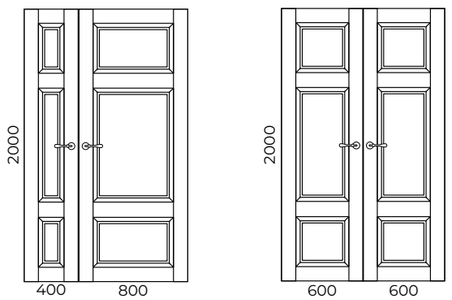

2. Изменение дизайна, в зависимости от **высоты** полотна

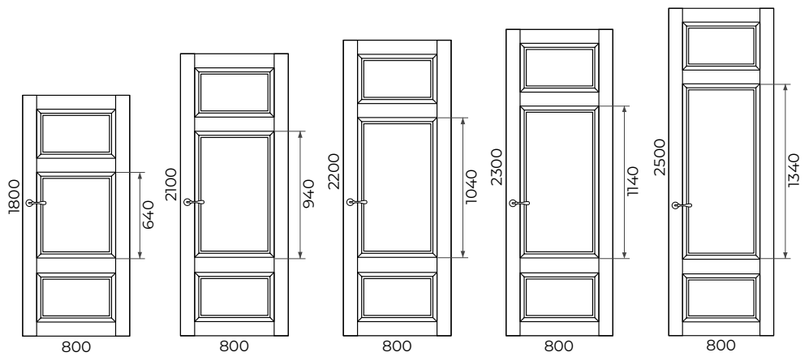

ГАБАРИТНЫЕ РАЗМЕРЫ И ИЗМЕНЕНИЕ ДИЗАЙНА ПОЛОТНА

BELLUNO 3b

	min	max	шаг	Как меняем	Примечание
Ширина	400	900	50	за счет изменения ширины филенок/стекол	высота нижнего проема постоянна
Высота	1800	2500	50	за счет пропорционального изменения высоты всех филенок/стекол	

1. Изменение дизайна, в зависимости от **ширины** полотна

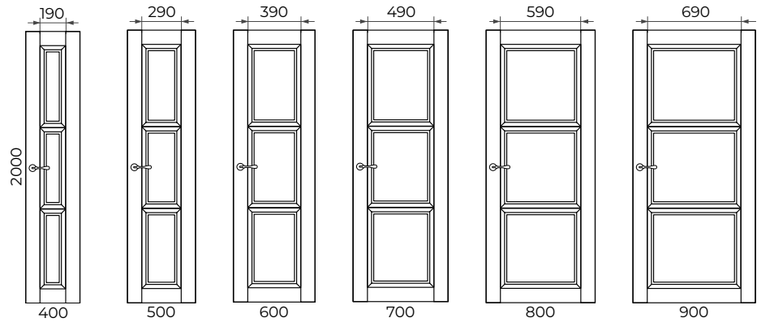

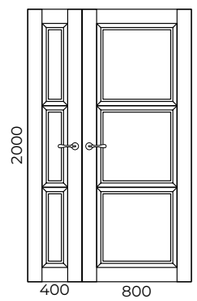

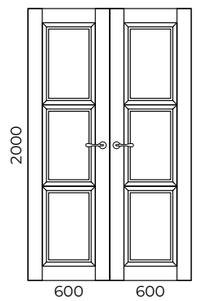

2. Изменение дизайна, в зависимости от **высоты** полотна

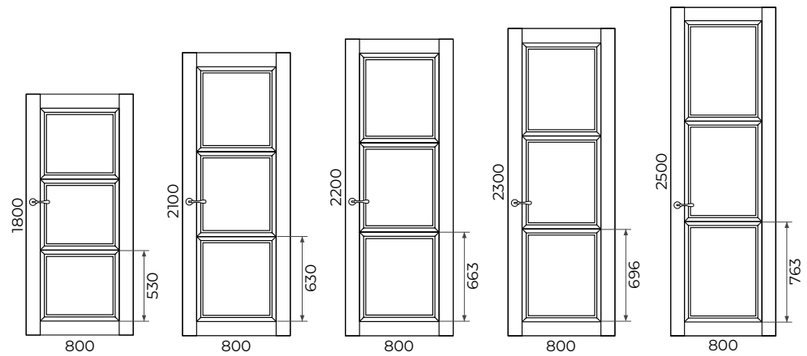

BELLUNO 4

	min	max	шаг	Как меняем	Примечание
Ширина	400	900	50	за счет изменения ширины филенок/стекол	высота среднего и нижнего проемов постоянна
Высота	1800	2500	50	за счет изменения высоты верхней филенки/стекла	

1. Изменение дизайна, в зависимости от **ширины** полотна

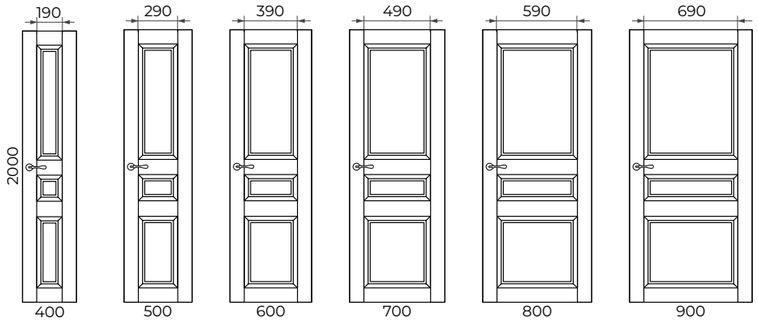

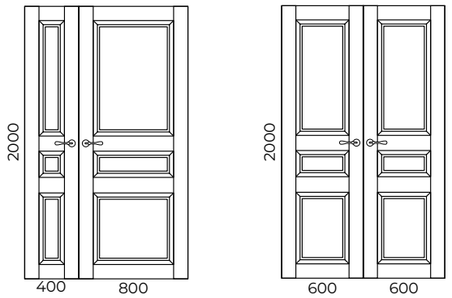

2. Изменение дизайна, в зависимости от **высоты** полотна

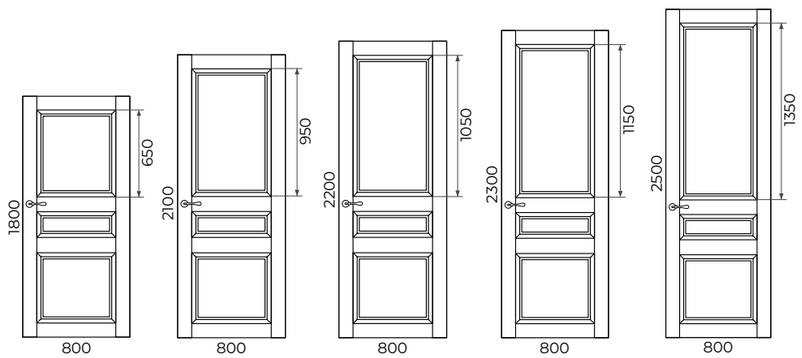

К СОДЕРЖАНИЮ

Варианты остекления:

СТЕКЛО БЕЗ ДЕКОРА

СТЕКЛО С ДЕКОРОМ
- алмазная гравировка CM1
- рисунок по стеклу CM1

Алмазная гравировка

Рисунок по стеклу

BELLUNO 1

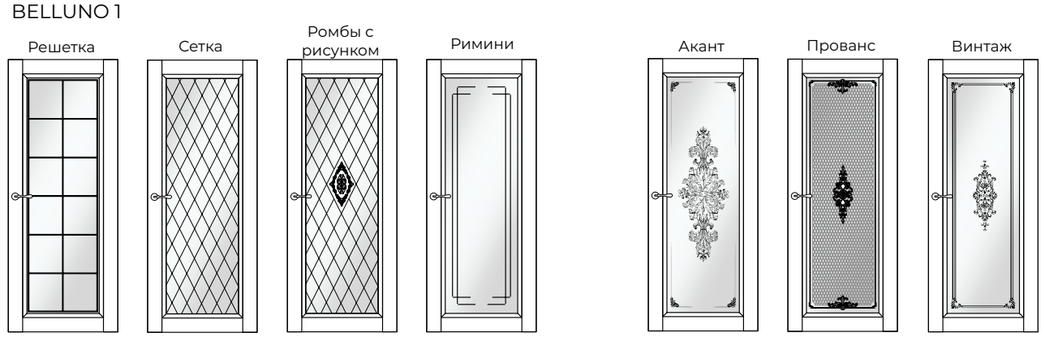

BELLUNO 2

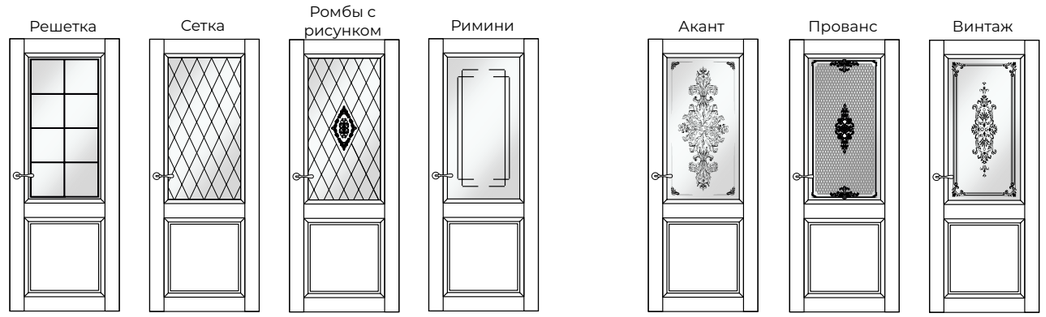

BELLUNO 3

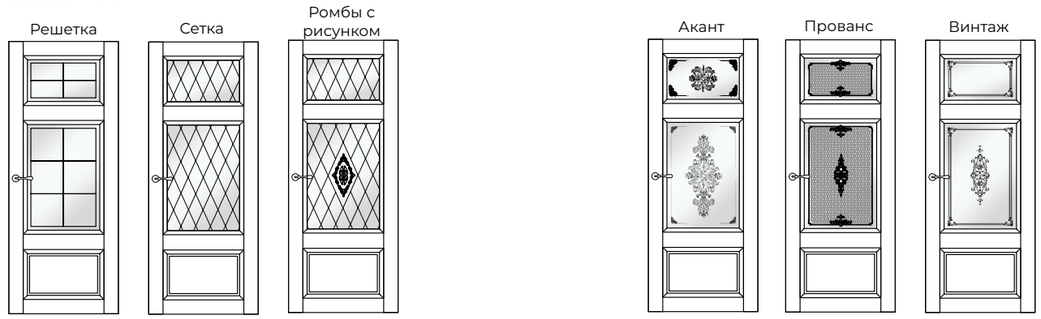

*В = 2000; Ш = 800

ОСТЕКЛЕНИЕ

Алмазная гравировка

Рисунок по стеклу

BELLUNO 3B

Решетка

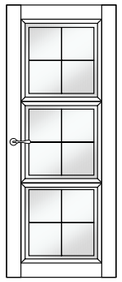

Сетка

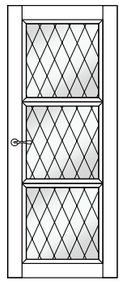

BELLUNO 4

Решетка

Сетка

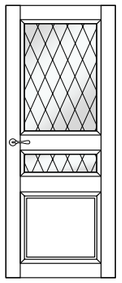

Ромбы с рисунком

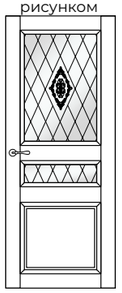

Вензель

Акант

Прованс

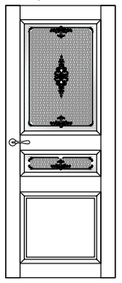

Винтаж

Цвет стекла:

БЕЛОЕ (float, optiwhite), ТОНИРОВАННОЕ (бронза, евробронза)

Матирование стекла:

CM0, CM1, CM2

ДЕКОР

Зеркало

Модели Belluno 1 и Belluno 2 могут комплектоваться зеркалом с фацетом посредством наклеивания зеркала к филенке. Зеркало наклеивается с отступом 5 мм.

BELLUNO 1

BELLUNO 2

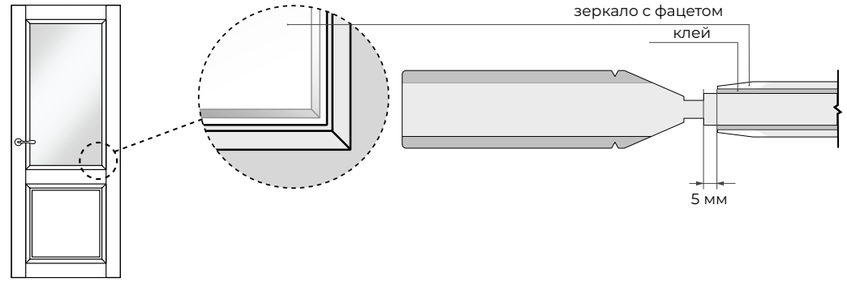

СИСТЕМЫ ОТКРЫВАНИЯ

К СОДЕРЖАНИЮ

Распашная система

ПОЛОТНО ГЛУХОЕ

	прямое открывание					обратное открывание		
	L	Q	M	ПСК01	ПСК02	RQ	ОСК1	ОСК2
без AL	+	+	+	-	+	+	-	-
2 AL	-	-	-	-	-	-	-	-
4 AL	-	-	-	-	-	-	-	-

ПОЛОТНО ОСТЕКЛЁННОЕ

	прямое открывание					обратное открывание		
	L	Q	M	ПСК01	ПСК02	RQ	ОСК1	ОСК2
без AL	+	+	+	-	+	+	-	-
2 AL	-	-	-	-	-	-	-	-
4 AL	-	-	-	-	-	-	-	-

Прочие системы

ПОЛОТНО ГЛУХОЕ

	Складная		Откатная			Пово-ротная	Откатная		
	Twice	Heft	Invis	Diva	Loft	Roto	Norm	Cascad	Slide
без AL	-	-	+	+	+	+	+	+	+
2 AL	-	-	-	-	-	-	-	-	-
4 AL	-	-	-	-	-	-	-	-	-

ПОЛОТНО ОСТЕКЛЁННОЕ

	Складная		Откатная			Пово-ротная	Откатная		
	Twice	Heft	Invis	Diva	Loft	Roto	Norm	Cascad	Slide
без AL	-	-	-	-	+	-	-	-	-
2 AL	-	-	-	-	-	-	-	-	-
4 AL	-	-	-	-	-	-	-	-	-

СЕРИЯ STRIPE. Легкая фрезеровка

РАЗРЕЗ

Полотно глухое (ДГ)

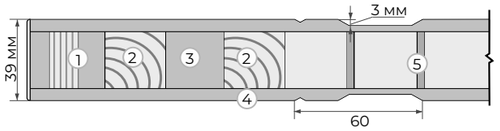

1. Каркас - сэндвич брус
2. Брус массива сосны
3. МДФ
4. Облицовочное покрытие МДФ т. 6 мм
5. Внутреннее заполнение МДФ решётка

Полотно остекленное (ДО)

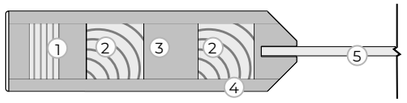

1. Каркас - сэндвич брус
2. Брус массива сосны
3. МДФ
4. Облицовочное покрытие МДФ т. 6 мм
5. Стекло т. 4 мм

ОТДЕЛКА

Виды отделки:
ЭМАЛЬ

ИСПОЛНЕНЕНИЕ*

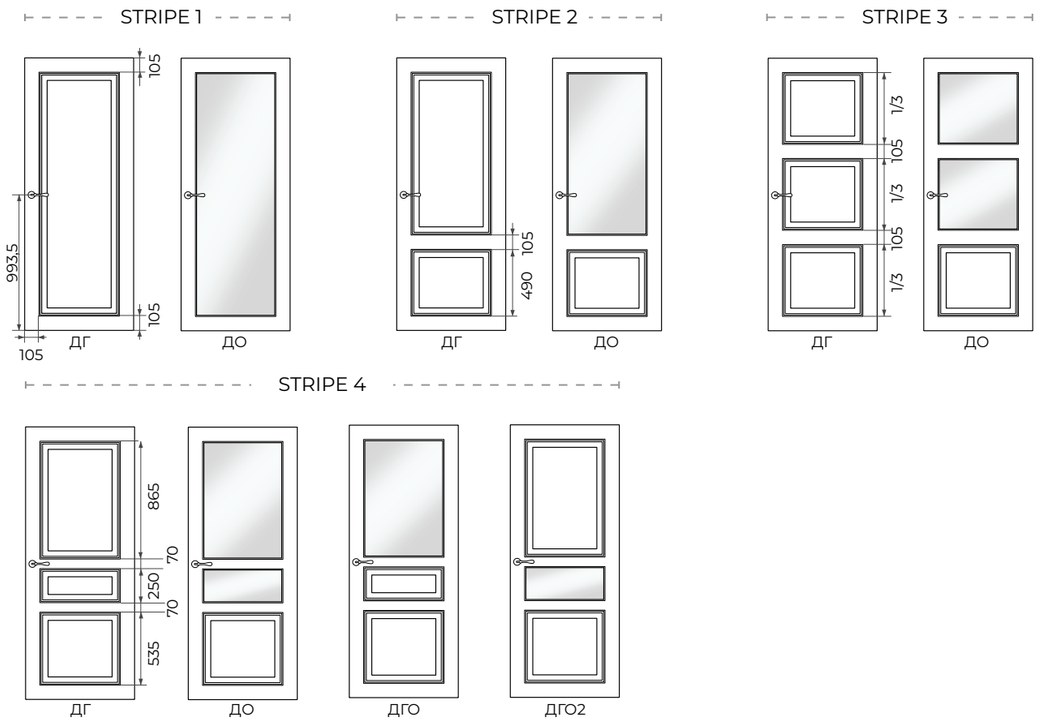

*В = 2000; Ш = 800

ГАБАРИТНЫЕ РАЗМЕРЫ И ИЗМЕНЕНИЕ ДИЗАЙНА ПОЛОТНА

STRIPE 1

	min	max	шаг	Как меняем	Примечание
Ширина	400	900	50	за счет изменения ширины филенки/стекла	
Высота	1500	2700	50	за счет изменения высоты филенки/стекла	

1. Изменение дизайна, в зависимости от **ширины** полотна

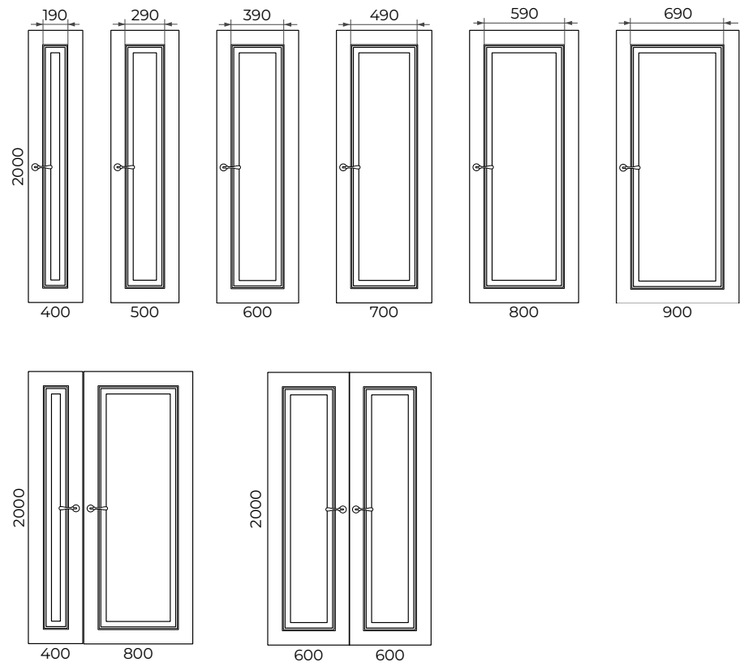

2. Изменение дизайна, в зависимости от **высоты** полотна

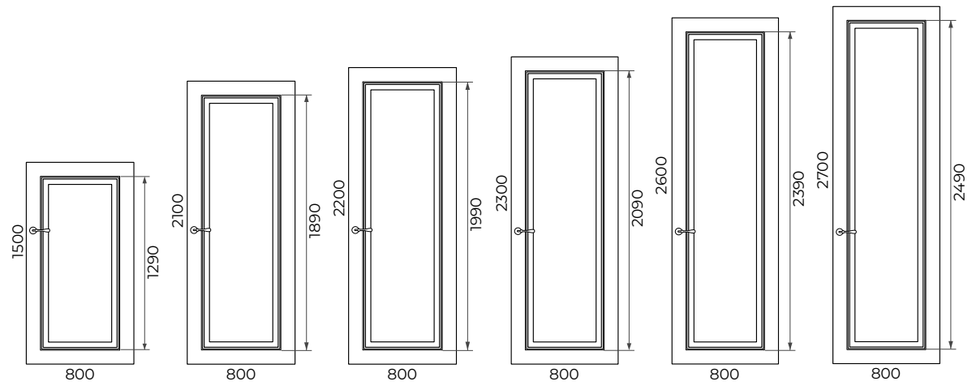

STRIPE 2

	min	max	шаг	Как меняем	Примечание
Ширина	400	900	50	за счет изменения ширины филенок/стекол	высота нижнего проема постоянна
Высота	1500	2700	50	за счет изменения высоты верхней филенки/стекла	

1. Изменение дизайна, в зависимости от **ширины** полотна

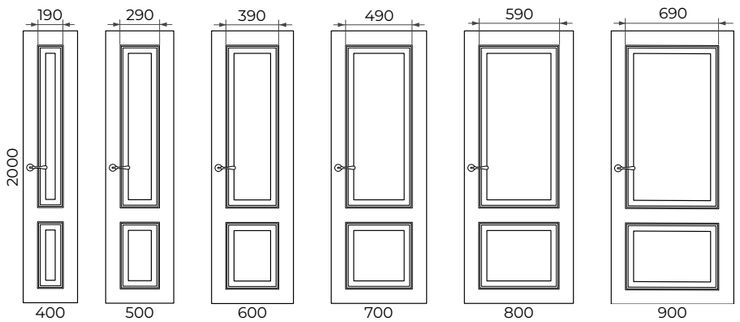

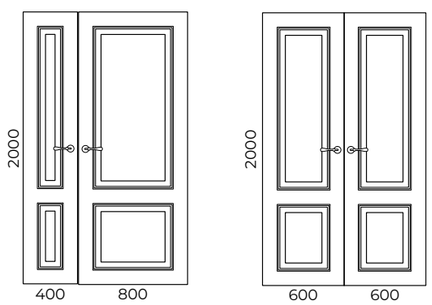

2. Изменение дизайна, в зависимости от **высоты** полотна

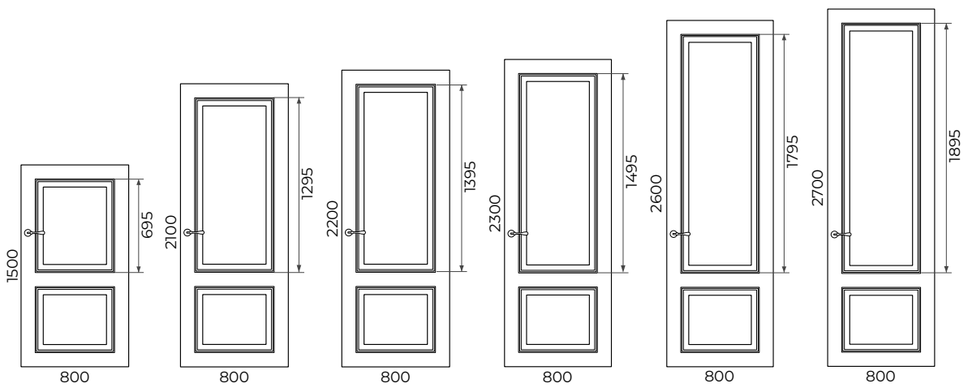

ГАБАРИТНЫЕ РАЗМЕРЫ И ИЗМЕНЕНИЕ ДИЗАЙНА ПОЛОТНА

STRIPE 3

	min	max	шаг	Как меняем	Примечание
Ширина	400	900	50	за счет изменения ширины филенок/стекол	
Высота	1500	2700	50	за счет пропорционального изменения высоты всех филенок/стекол	

1. Изменение дизайна, в зависимости от **ширины** полотна

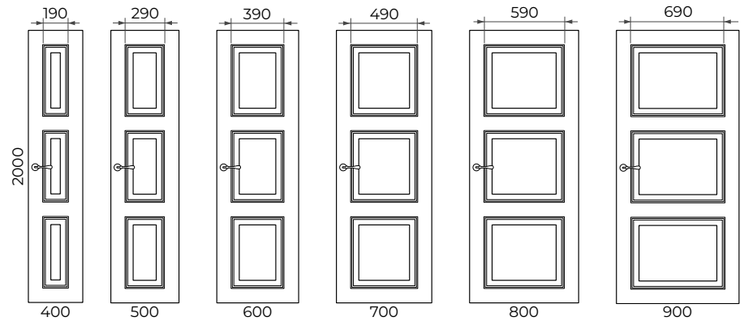

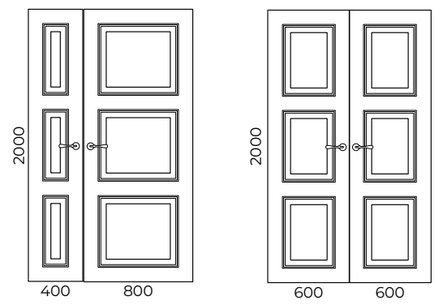

2. Изменение дизайна, в зависимости от **высоты** полотна

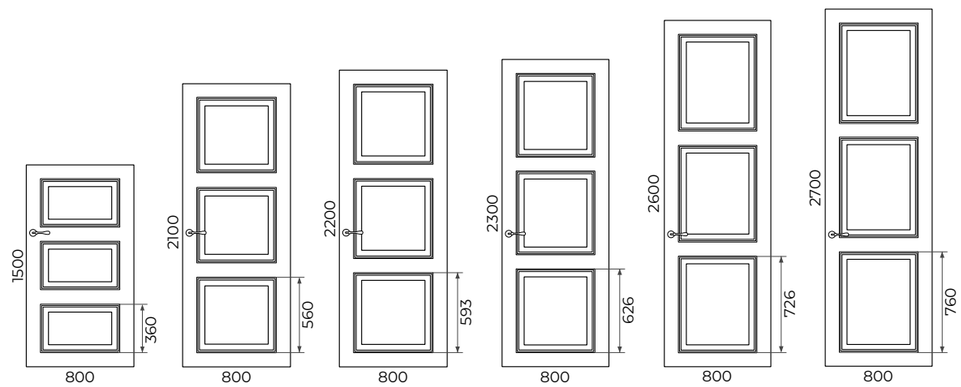

STRIPE 4

	min	max	шаг	Как меняем	Примечание
Ширина	400	900	50	за счет изменения ширины филенок/стекол	высота нижнего проема постоянна
Высота	1500	2700	50	за счет изменения высоты верхней филенки/стекла	

1. Изменение дизайна, в зависимости от **ширины** полотна

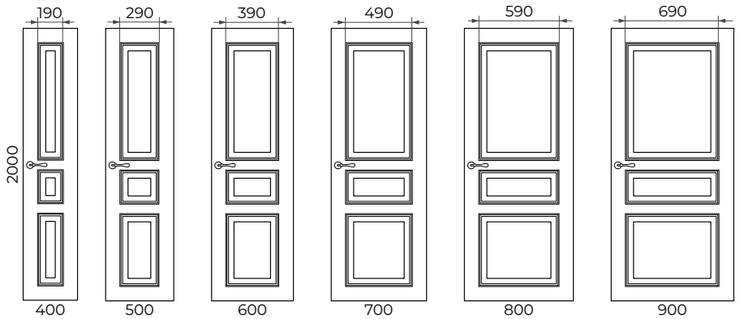

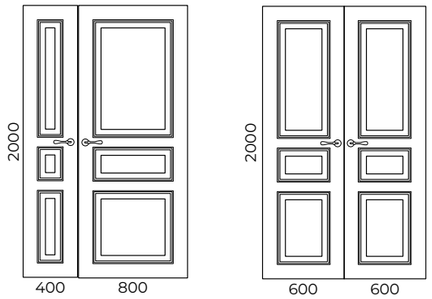

2. Изменение дизайна, в зависимости от **высоты** полотна

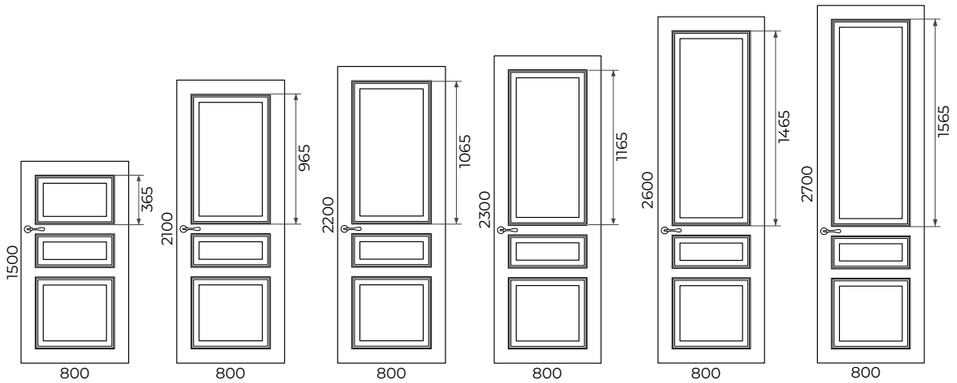

Варианты остекления:

СТЕКЛО БЕЗ ДЕКОРА

СТЕКЛО С ДЕКОРОМ
- алмазная гравировка СМ1
- рисунок по стеклу СМ1

Алмазная гравировка

Рисунок по стеклу

STRIPE 1

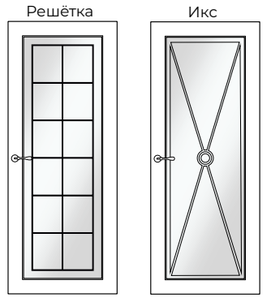

STRIPE 2

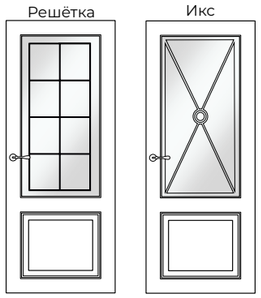

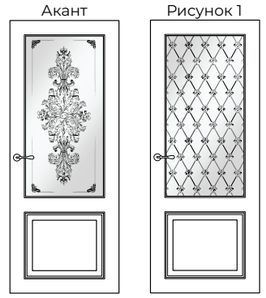

STRIPE 3

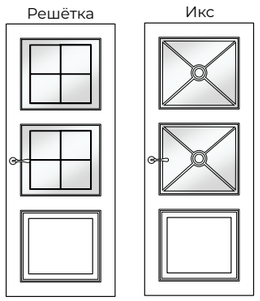

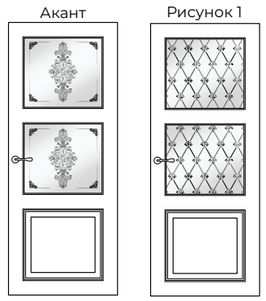

*В = 2000; Ш = 800

ОСТЕКЛЕНИЕ*

Алмазная гравировка

Рисунок по стеклу

STRIPE 4

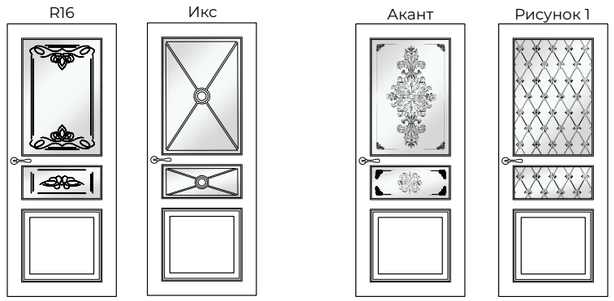

Цвет стекла:
БЕЛОЕ (float, optiwhite), ТОНИРОВАННОЕ (бронза, евробронза)
Матирование стекла:
CM0, CM1, CM2

*В = 2000; Ш = 800

СИСТЕМЫ ОТКРЫВАНИЯ

Распашная система

ПОЛОТНО ГЛУХОЕ

	прямое открывание					обратное открывание		
	L	Q	M	ПСК01	ПСК02	RQ	ОСК1	ОСК2
без AL	+	+	+	-	+	+	-	-
2 AL	-	-	-	-	-	-	-	-
4 AL	-	-	-	-	-	-	-	-

ПОЛОТНО ОСТЕКЛЁННОЕ

	прямое открывание					обратное открывание		
	L	Q	M	ПСК01	ПСК02	RQ	ОСК1	ОСК2
без AL	+	+	+	-	-	+	-	-
2 AL	-	-	-	-	-	-	-	-
4 AL	-	-	-	-	-	-	-	-

Прочие системы

ПОЛОТНО ГЛУХОЕ

	Складная		Откатная			Пово-ротная	Откатная		
	Twice	Heft	Invis	Diva	Loft	Roto	Norm	Cascad	Slide
без AL	+	+	+	+	+	+	+	+	+
2 AL	-	-	-	-	-	-	-	-	-
4 AL	-	-	-	-	-	-	-	-	-

ПОЛОТНО ОСТЕКЛЁННОЕ

	Складная		Откатная			Пово-ротная	Откатная		
	Twice	Heft	Invis	Diva	Loft	Roto	Norm	Cascad	Slide
без AL	-	-	-	-	+	-	-	-	-
2 AL	-	-	-	-	-	-	-	-	-
4 AL	-	-	-	-	-	-	-	-	-

КОЛЛЕКЦИЯ FUSION

FUSION - это коллекция щитовых дверей с лёгкой фрезеровкой.
Состоит из серий: Rino, Marko, Dino, Lina, Paulo, Plane

СЕРИЯ RINO

РАЗРЕЗ

Полотно глухое (ДГ)

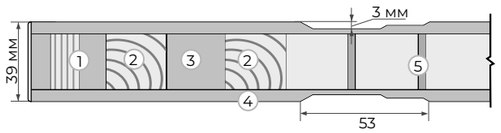

1. Каркас - сэндвич брус
2. Брус массива сосны
3. МДФ
4. Облицовочное покрытие МДФ т. 6 мм
5. Внутреннее заполнение МДФ решётка

Полотно остекленное (ДО)

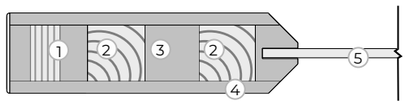

1. Каркас - сэндвич брус
2. Брус массива сосны
3. МДФ
4. Облицовочное покрытие МДФ т. 6 мм
5. Стекло т. 4 мм

ОТДЕЛКА

Виды отделки:

Эмаль
Брашированная эмаль

ИСПОЛНЕНЕНИЕ*

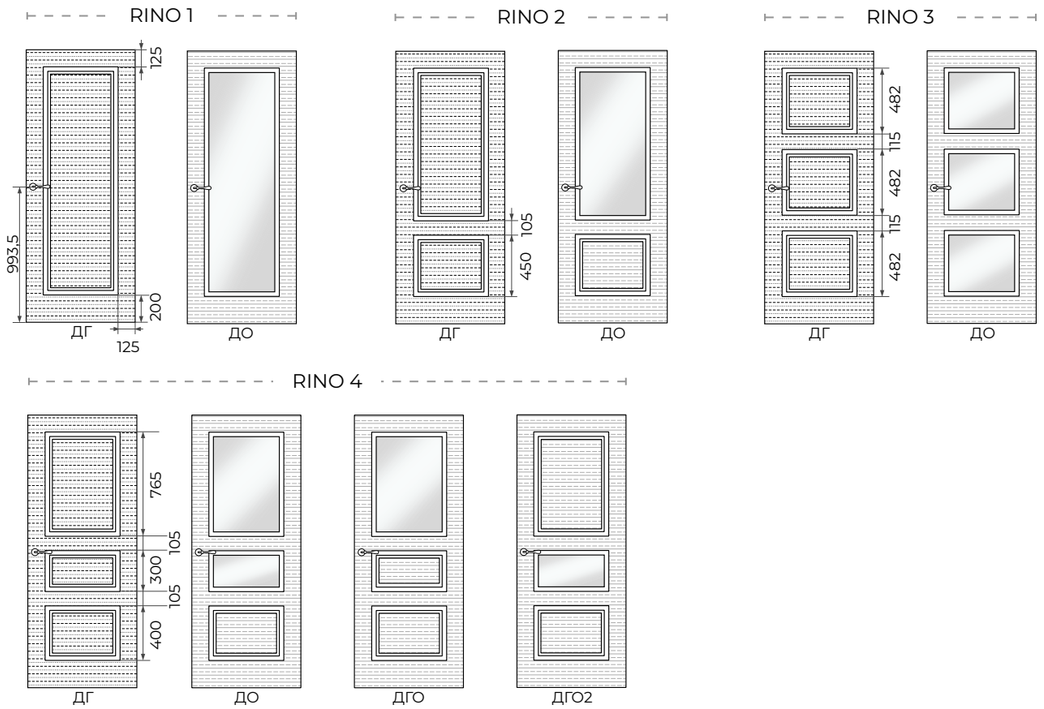

*В = 2000; Ш = 800

ГАБАРИТНЫЕ РАЗМЕРЫ И ИЗМЕНЕНИЕ ДИЗАЙНА ПОЛОТНА

RINO 1

	min	max	шаг	Как меняем	Примечание
Ширина	400	900	50	за счет изменения ширины филенки/стекла	
Высота	1500	2700	50	за счет изменения высоты филенки/стекла	

1. Изменение дизайна, в зависимости от **ширины** полотна

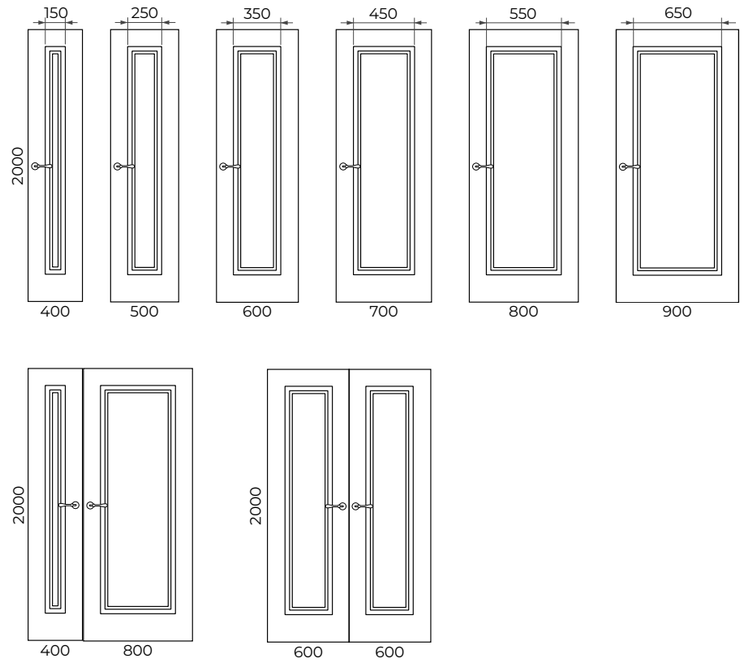

2. Изменение дизайна, в зависимости от **высоты** полотна

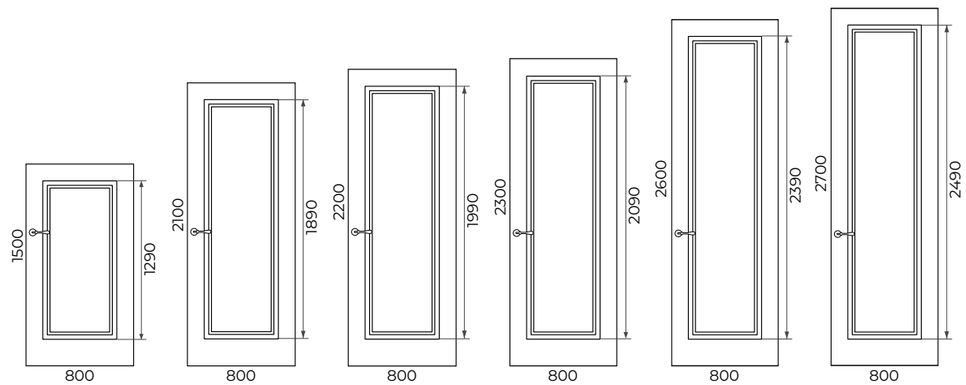

RINO 2

	min	max	шаг	Как меняем	Примечание
Ширина	400	900	50	за счет изменения ширины филенки/стекла	высота нижней филенки постоянна
Высота	1500	2700	50	за счет изменения высоты верхней филенки/стекла	

1. Изменение дизайна, в зависимости от **ширины** полотна

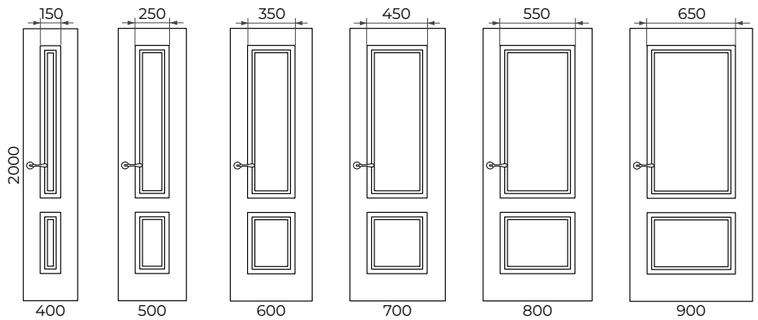

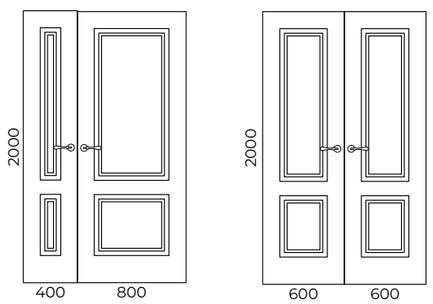

2. Изменение дизайна, в зависимости от **высоты** полотна

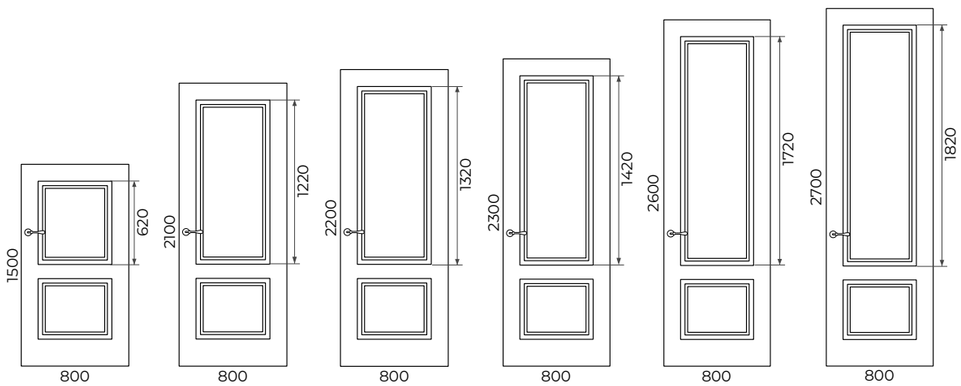

ГАБАРИТНЫЕ РАЗМЕРЫ И ИЗМЕНЕНИЕ ДИЗАЙНА ПОЛОТНА

RINO 3

	min	max	шаг	Как меняем	Примечание
Ширина	400	900	50	за счет изменения ширины филенок/стекол	
Высота	1500	2700	50	за счет пропорционального изменения высоты всех филенок/стекол	

1. Изменение дизайна, в зависимости от **ширины** полотна

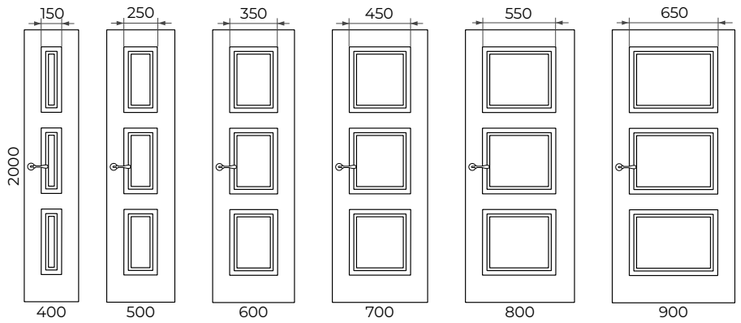

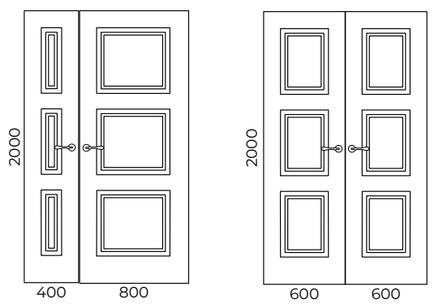

2. Изменение дизайна, в зависимости от **высоты** полотна

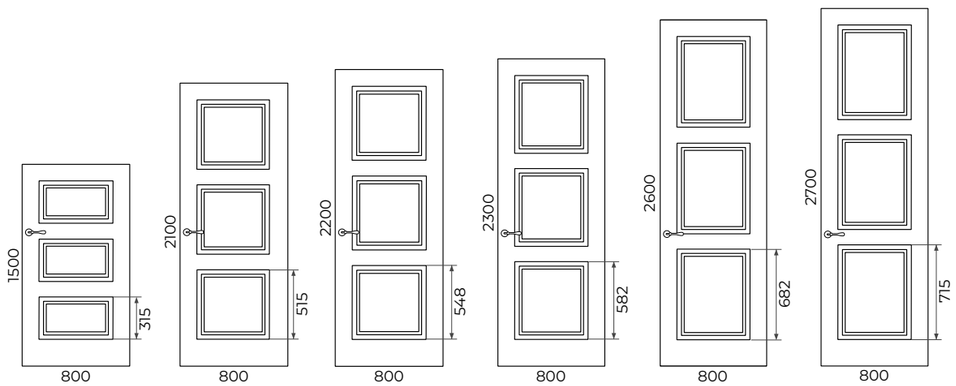

RINO 4

	min	max	шаг	Как меняем	Примечание
Ширина	400	900	50	за счет изменения ширины филенок/стекол	высота нижней и средней филенок постоянна
Высота	1500	2700	50	за счет изменения высоты верхней филенки/стекла	

1. Изменение дизайна, в зависимости от **ширины** полотна

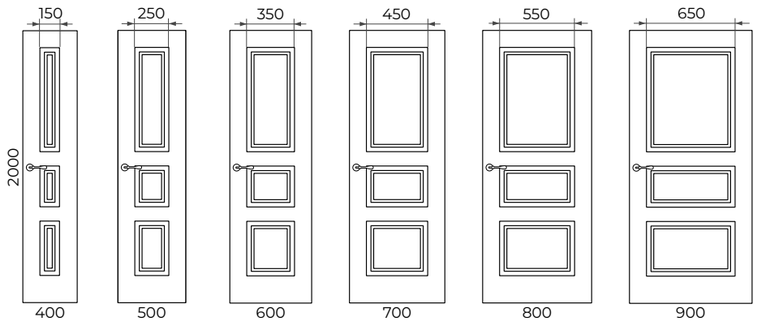

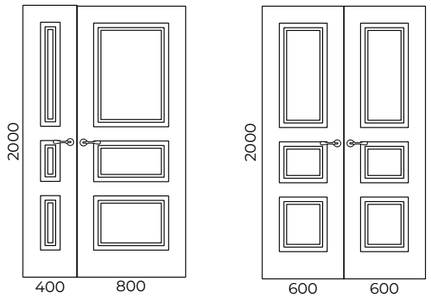

2. Изменение дизайна, в зависимости от **высоты** полотна

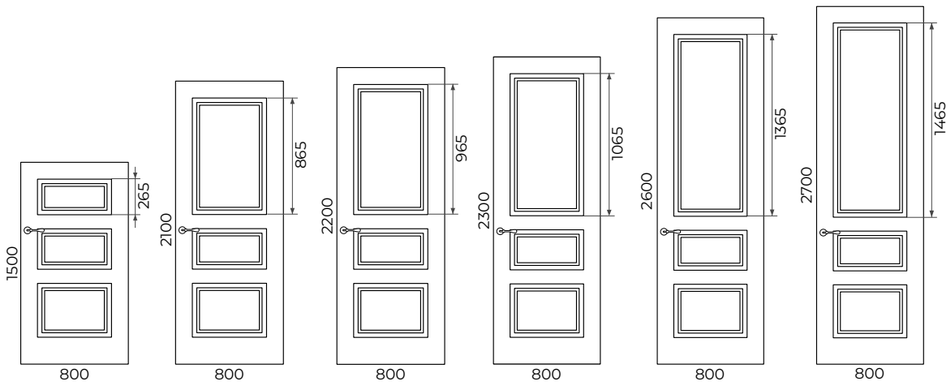

Варианты остекления:

СТЕКЛО БЕЗ ДЕКОРА

СТЕКЛО С ДЕКОРОМ
- алмазная гравировка СМ1
- рисунок по стеклу СМ1

Алмазная гравировка

Рисунок по стеклу

RINO 1

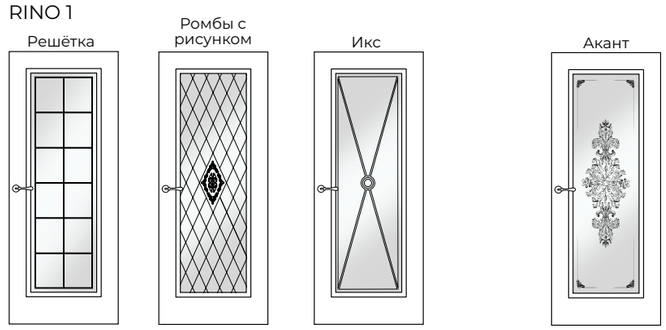

RINO 2

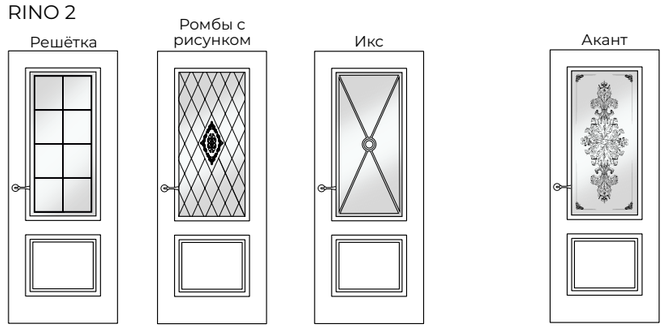

RINO 3

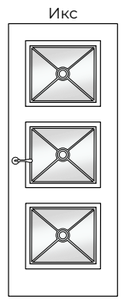

RINO 4

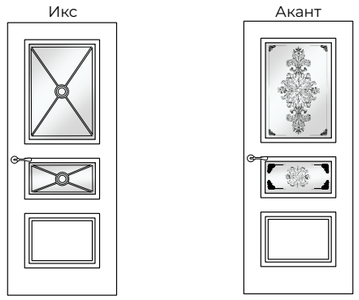

Цвет стекла:
БЕЛОЕ (float, optiwhite), ТОНИРОВАННОЕ (бронза, евробронза)

Матирование стекла: СМ0, СМ1, СМ2

*В = 2000; Ш = 800

СИСТЕМЫ ОТКРЫВАНИЯ

Распашная система | **Прочие системы**

ПОЛОТНО ГЛУХОЕ

	прямое открывание					обратное открывание		
	L	Q	M	ПСК01	ПСК02	RQ	ОСК1	ОСК2
без AL	+	+	+	-	+	+	-	-
2 AL	-	-	-	-	-	-	-	-
4 AL	-	-	-	-	-	-	-	-

	Складная		Откатная			Пово-ротная	Откатная		
	Twice	Heft	Invis	Diva	Loft	Roto	Norm	Cascad	Slide
без AL	+	+	+	+	+	+	+	+	+
2 AL	-	-	-	-	-	-	-	-	-
4 AL	-	-	-	-	-	-	-	-	-

ПОЛОТНО ОСТЕКЛЁННОЕ

	прямое открывание					обратное открывание		
	L	Q	M	ПСК01	ПСК02	RQ	ОСК1	ОСК2
без AL	+	+	+	-	-	+	-	-
2 AL	-	-	-	-	-	-	-	-
4 AL	-	-	-	-	-	-	-	-

	Складная		Откатная			Пово-ротная	Откатная		
	Twice	Heft	Invis	Diva	Loft	Roto	Norm	Cascad	Slide
без AL	-	-	-	-	+	-	-	-	-
2 AL	-	-	-	-	-	-	-	-	-
4 AL	-	-	-	-	-	-	-	-	-

СЕРИИ DINO / MARKO / LINA

РАЗРЕЗ

Полотно глухое (ДГ)

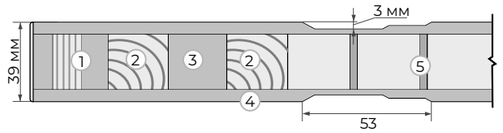

1. Каркас - сэндвич брус
2. Брус массива сосны
3. МДФ
4. Облицовочное покрытие МДФ т. 6 мм
5. Внутреннее заполнение МДФ решётка

Полотно остекленное (ДО)

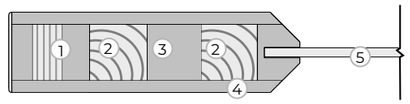

1. Каркас - сэндвич брус
2. Брус массива сосны
3. МДФ
4. Облицовочное покрытие МДФ т. 6 мм
5. Стекло т. 4 мм

ОТДЕЛКА

Виды отделки:

Эмаль
Браированная эмаль

ИСПОЛНЕНЕНИЕ*

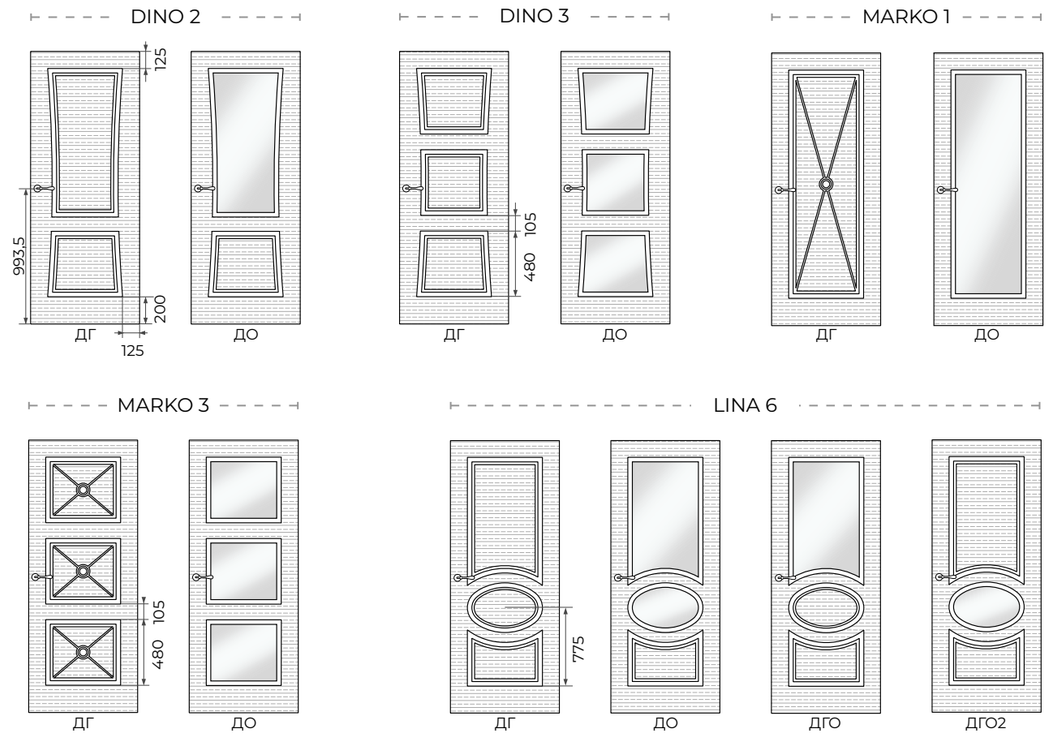

*В = 2000; Ш = 800

DINO 2

	min	max	шаг	Как меняем	Примечание
Ширина	500	900	50	за счет изменения ширины филенок/стекол	высота нижней филенки постоянна
Высота	1500	2700	50	за счет изменения высоты верхней филенки/стекла	

1. Изменение дизайна, в зависимости от **ширины** полотна

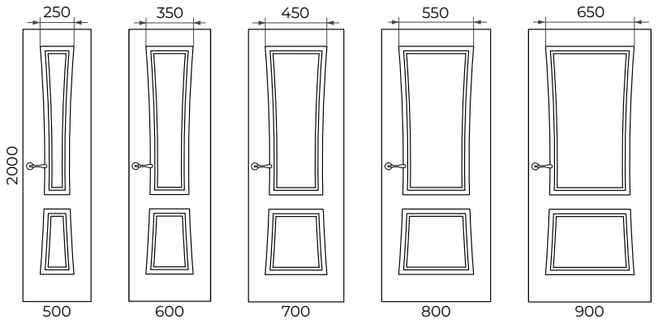

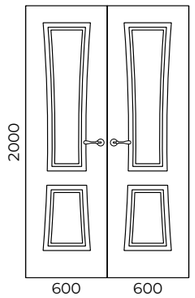

2. Изменение дизайна, в зависимости от **высоты** полотна

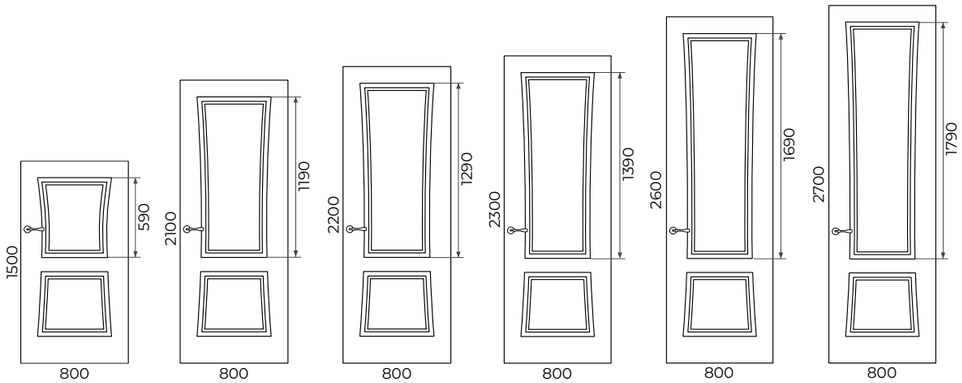

ГАБАРИТНЫЕ РАЗМЕРЫ И ИЗМЕНЕНИЕ ДИЗАЙНА ПОЛОТНА

DINO 3

	min	max	шаг	Как меняем	Примечание
Ширина	500	900	50	за счет изменения ширины филенок/стекол	
Высота	1500	2700	50	за счет пропорционального изменения высоты всех филенок/стекол	

1. Изменение дизайна, в зависимости от **ширины** полотна

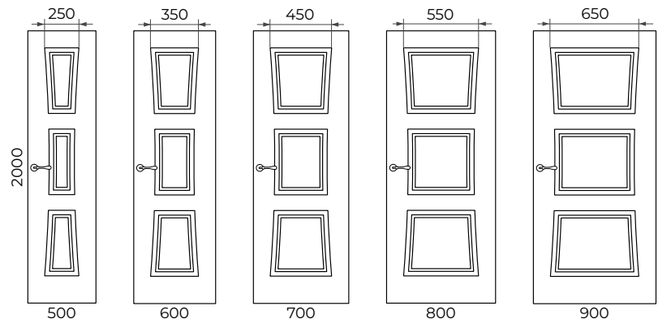

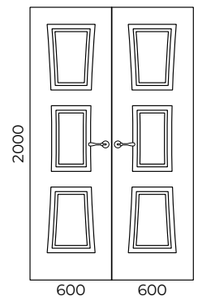

2. Изменение дизайна, в зависимости от **высоты** полотна

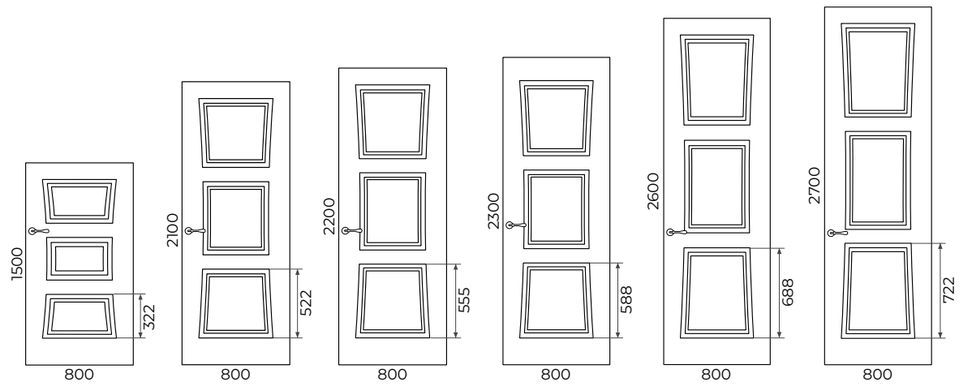

MARKO 1

	min	max	шаг	Как меняем	Примечание
Ширина	500	900	50	за счет изменения ширины филенок/стекол	
Высота	1500	2700	50	за счет изменения высоты верхней филенки/стекла	

1. Изменение дизайна, в зависимости от **ширины** полотна

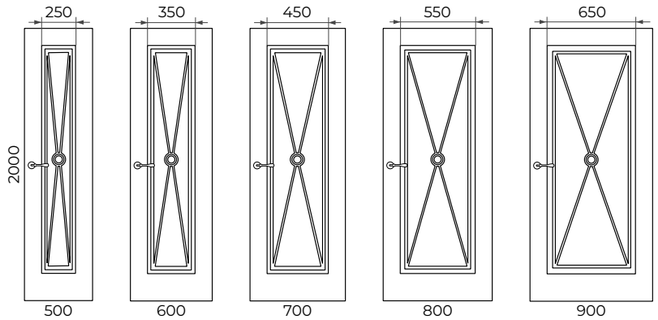

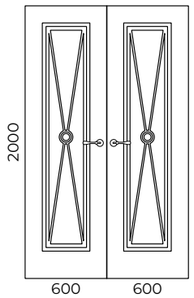

2. Изменение дизайна, в зависимости от **высоты** полотна

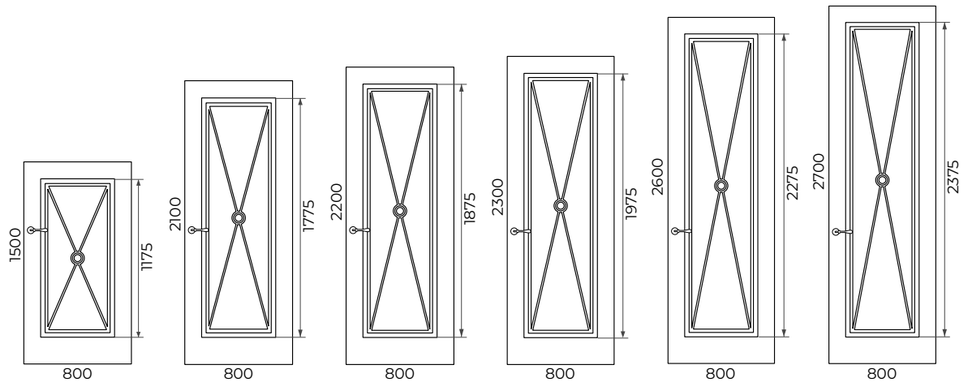

ГАБАРИТНЫЕ РАЗМЕРЫ И ИЗМЕНЕНИЕ ДИЗАЙНА ПОЛОТНА

MARKO 3

	min	max	шаг	Как меняем	Примечание
Ширина	500	900	50	за счет изменения ширины филенок/стекол	
Высота	1500	2700	50	за счет пропорционального изменения высоты всех филенок/стекол	

1. Изменение дизайна, в зависимости от **ширины** полотна

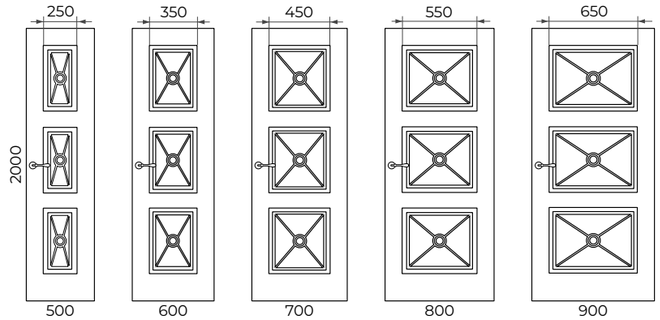

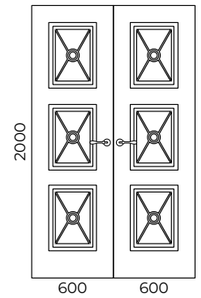

2. Изменение дизайна, в зависимости от **высоты** полотна

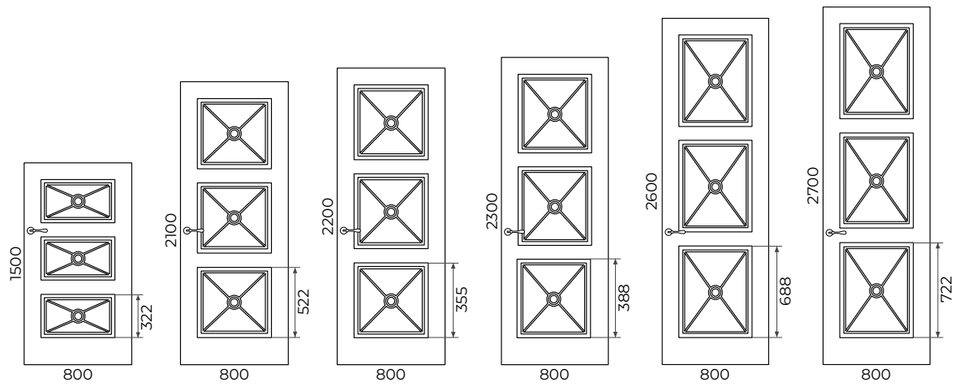

ГАБАРИТНЫЕ РАЗМЕРЫ И ИЗМЕНЕНИЕ ДИЗАЙНА ПОЛОТНА

LINA 6

	min	max	шаг	Как меняем	Примечание
Ширина	500	900	50	за счет изменения ширины филенок/стекол	
Высота	1500	2700	50	за счет изменения высоты верхней филенки/стекла	

1. Изменение дизайна, в зависимости от **ширины** полотна

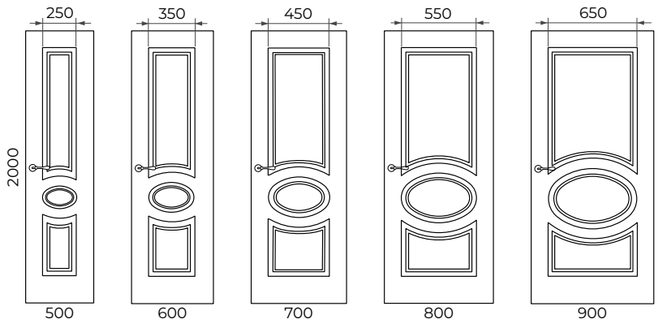

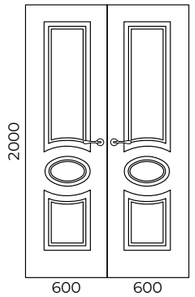

2. Изменение дизайна, в зависимости от **высоты** полотна

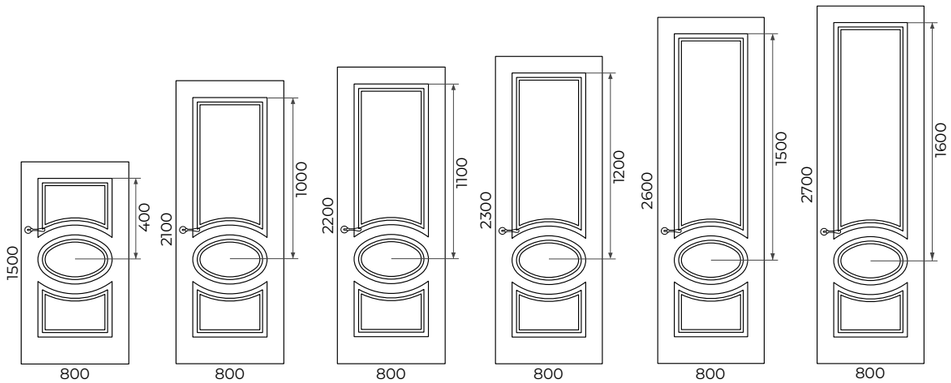

ОСТЕКЛЕНИЕ*

Варианты остекления:

СТЕКЛО БЕЗ ДЕКОРА

СТЕКЛО С ДЕКОРОМ
- алмазная гравировка СМ1
- рисунок по стеклу СМ1

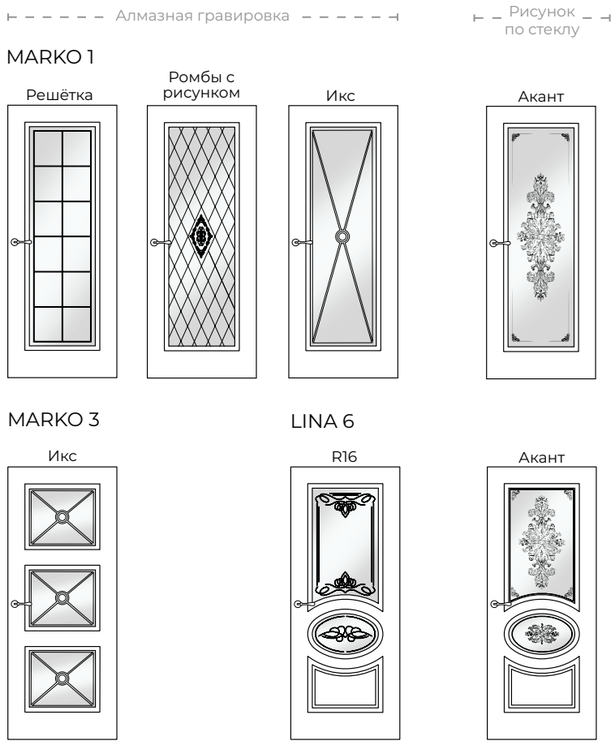

Цвет стекла:
БЕЛОЕ (float, optiwhite), ТОНИРОВАННОЕ (бронза, евробронза)

Матирование стекла:
СМ0, СМ1, СМ2

*В = 2000; Ш = 800

СИСТЕМЫ ОТКРЫВАНИЯ

Распашная система

ПОЛОТНО ГЛУХОЕ

	прямое открывание					обратное открывание		
	L	Q	M	ПСК01	ПСК02	RQ	ОСК1	ОСК2
без AL	+	+	+	-	+	+	-	-
2 AL	-	-	-	-	-	-	-	-
4 AL	-	-	-	-	-	-	-	-

ПОЛОТНО ОСТЕКЛЁННОЕ

	прямое открывание					обратное открывание		
	L	Q	M	ПСК01	ПСК02	RQ	ОСК1	ОСК2
без AL	+	+	+	-	+	+	-	-
2 AL	-	-	-	-	-	-	-	-
4 AL	-	-	-	-	-	-	-	-

Прочие системы

ПОЛОТНО ГЛУХОЕ

	Складная		Откатная			Пово-ротная	Откатная		
	Twice	Heft	Invis	Diva	Loft	Roto	Norm	Cascad	Slide
без AL	+	+	+	+	+	+	+	+	+
2 AL	-	-	-	-	-	-	-	-	-
4 AL	-	-	-	-	-	-	-	-	-

ПОЛОТНО ОСТЕКЛЁННОЕ

	Складная		Откатная			Пово-ротная	Откатная		
	Twice	Heft	Invis	Diva	Loft	Roto	Norm	Cascad	Slide
без AL	-	-	-	-	+	-	-	-	-
2 AL	-	-	-	-	-	-	-	-	-
4 AL	-	-	-	-	-	-	-	-	-

СЕРИЯ PAULO

РАЗРЕЗ

Полотно глухое (ДГ)

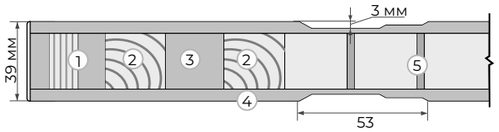

1. Каркас - сэндвич брус
2. Брус массива сосны
3. МДФ
4. Облицовочное покрытие МДФ т. 6 мм
5. Внутреннее заполнение МДФ решётка

Полотно остекленное (ДО)

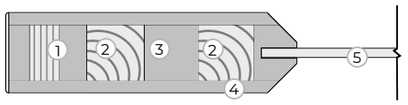

1. Каркас - сэндвич брус
2. Брус массива сосны
3. МДФ
4. Облицовочное покрытие МДФ т. 6 мм
5. Стекло т. 4 мм

ОТДЕЛКА

Виды отделки:

Эмаль, брашированная эмаль

ИСПОЛНЕНЕНИЕ*

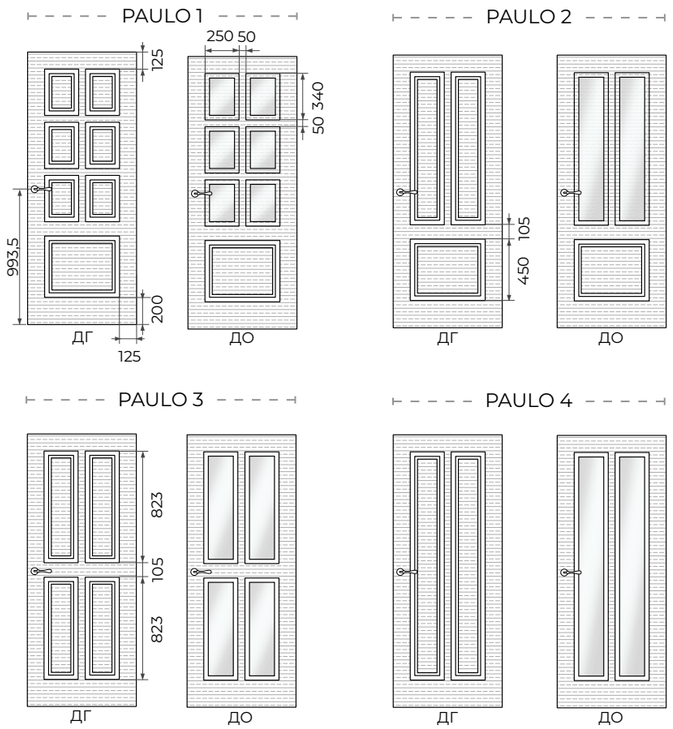

*В = 2000; Ш = 800

ГАБАРИТНЫЕ РАЗМЕРЫ И ИЗМЕНЕНИЕ ДИЗАЙНА ПОЛОТНА

PAULO 1

	min	max	шаг	Как меняем	Примечание
Ширина	400	900	50	за счет изменения ширины филенок/стекол	высота нижней филенки постоянна
Высота	1500	2700	50	за счет изменения высоты группы верхних филенок/стекол	

1. Изменение дизайна, в зависимости от **ширины** полотна

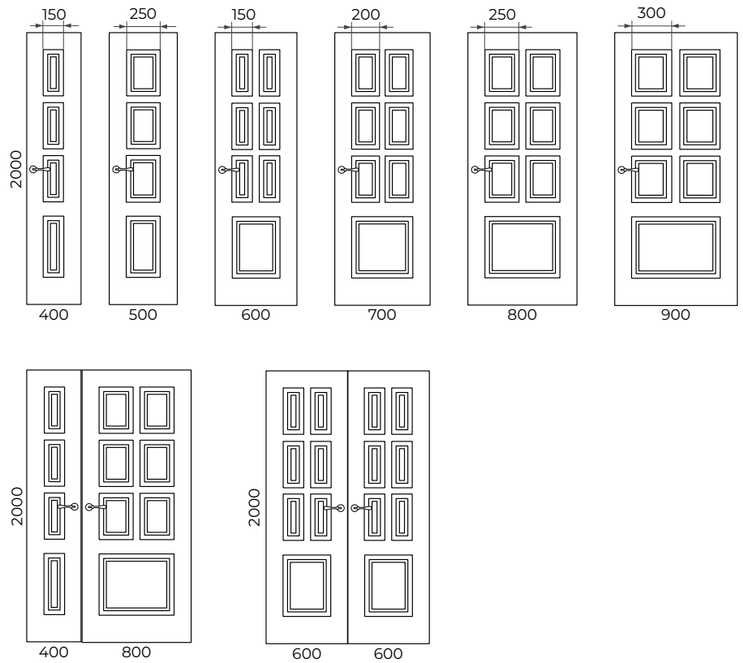

2. Изменение дизайна, в зависимости от **высоты** полотна

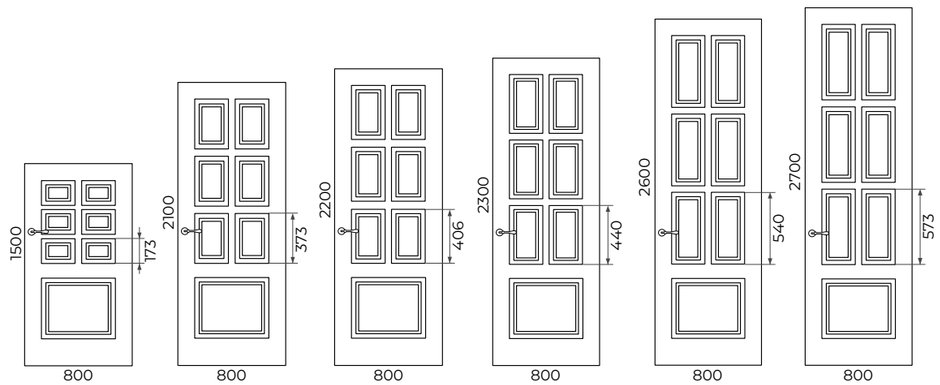

PAULO 2

	min	max	шаг	Как меняем	Примечание
Ширина	400	900	50	за счет изменения ширины филенок/стекол	высота нижней филенки постоянна
Высота	1500	2700	50	за счет изменения высоты группы верхних филенок	

1. Изменение дизайна, в зависимости от **ширины** полотна

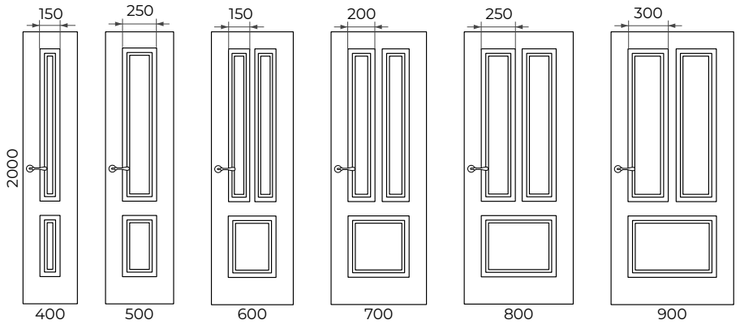

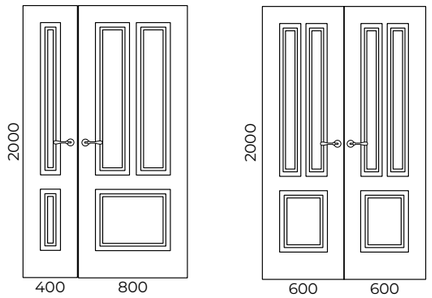

2. Изменение дизайна, в зависимости от **высоты** полотна

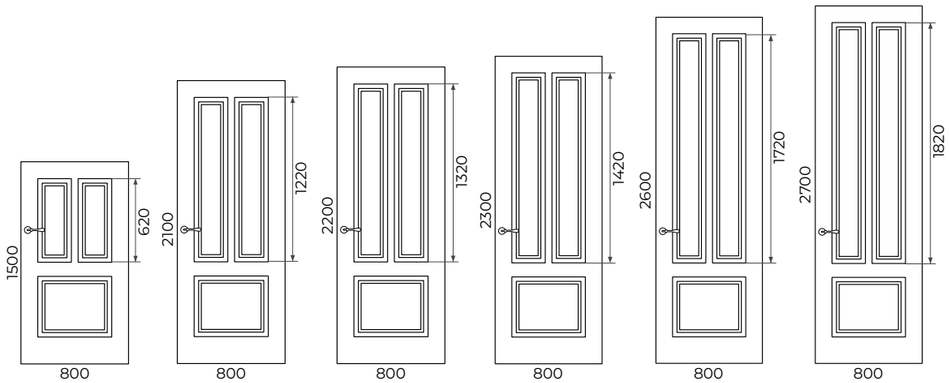

ГАБАРИТНЫЕ РАЗМЕРЫ И ИЗМЕНЕНИЕ ДИЗАЙНА ПОЛОТНА

PAULO 3

	min	max	шаг	Как меняем	Примечание
Ширина	400	900	50	за счет изменения ширины филенок/стекол	
Высота	1500	2700	50	за счет изменения высоты группы верхних филенок	

1. Изменение дизайна, в зависимости от **ширины** полотна

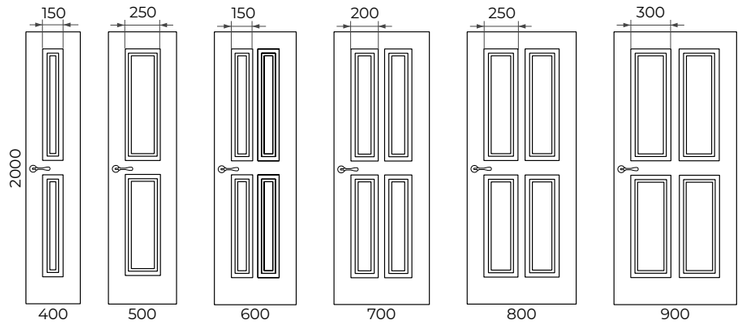

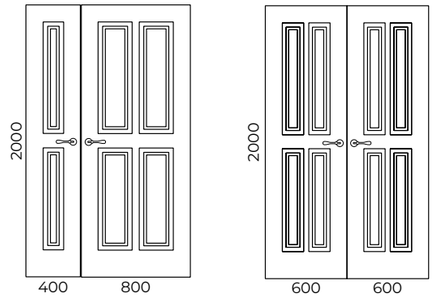

2. Изменение дизайна, в зависимости от **высоты** полотна

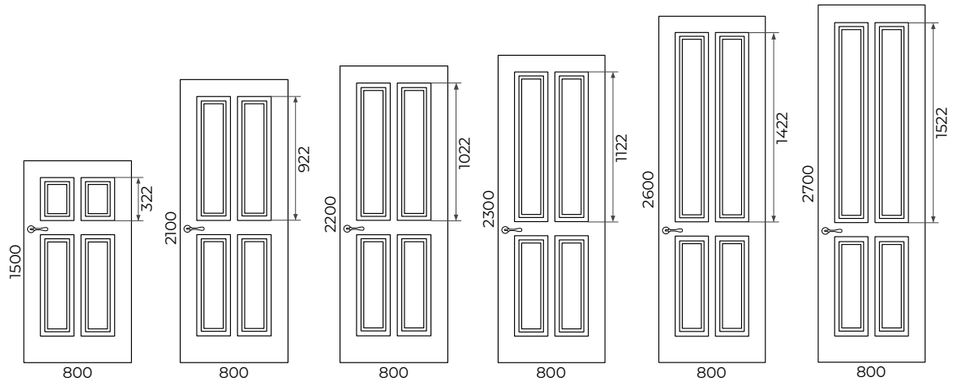

ГАБАРИТНЫЕ РАЗМЕРЫ И ИЗМЕНЕНИЕ ДИЗАЙНА ПОЛОТНА

PAULO 4

	min	max	шаг	Как меняем	Примечание
Ширина	400	900	50	за счет изменения ширины филенок/стекол	
Высота	1500	2700	50	за счет изменения высоты филенок/стекол	

1. Изменение дизайна, в зависимости от **ширины** полотна

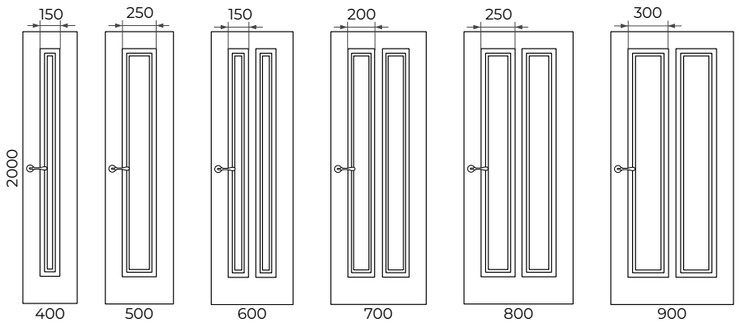

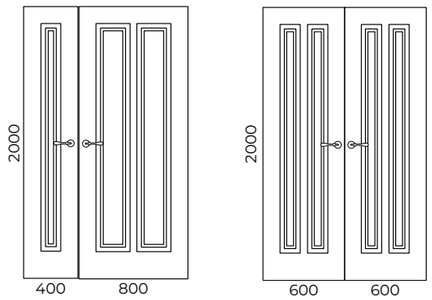

2. Изменение дизайна, в зависимости от **высоты** полотна

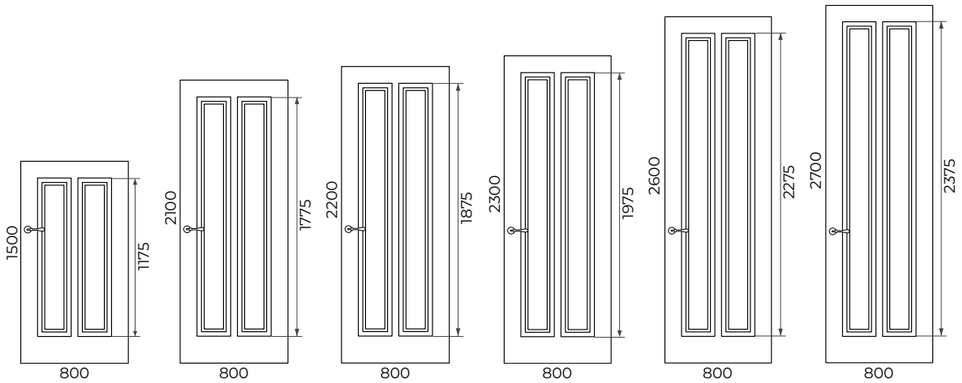

ОСТЕКЛЕНИЕ*

Варианты остекления:

СТЕКЛО БЕЗ ДЕКОРА

СТЕКЛО С ДЕКОРОМ
- рисунок по стеклу СМ1

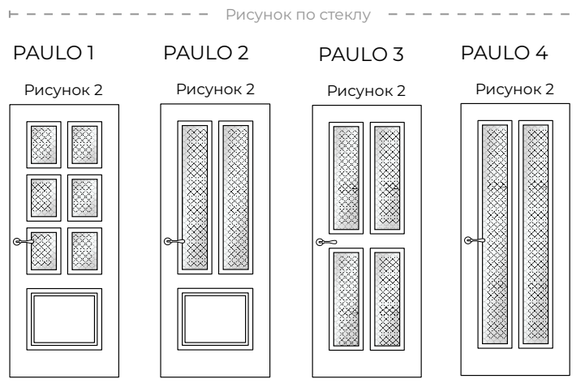

Цвет стекла:
БЕЛОЕ (float, optiwhite), ТОНИРОВАННОЕ (бронза, евробронза)
Матирование стекла:
СМ0, СМ1, СМ2

*В = 2000; Ш = 800

СИСТЕМЫ ОТКРЫВАНИЯ

Распашная система **Прочие системы**

ПОЛОТНО ГЛУХОЕ

	прямое открывание					обратное открывание		
	L	Q	M	ПСК01	ПСК02	RQ	ОСК1	ОСК2
без AL	+	+	+	-	+	+	-	-
2 AL	-	-	-	-	-	-	-	-
4 AL	-	-	-	-	-	-	-	-

	Складная		Откатная			Пово-ротная	Откатная		
	Twice	Heft	Invis	Diva	Loft	Roto	Norm	Cascad	Slide
без AL	-	-	+	+	+	+	+	+	+
2 AL	-	-	-	-	-	-	-	-	-
4 AL	-	-	-	-	-	-	-	-	-

ПОЛОТНО ОСТЕКЛЁННОЕ

	прямое открывание					обратное открывание		
	L	Q	M	ПСК01	ПСК02	RQ	ОСК1	ОСК2
без AL	+	+	+	-	+	+	-	-
2 AL	-	-	-	-	-	-	-	-
4 AL	-	-	-	-	-	-	-	-

	Складная		Откатная			Пово-ротная	Откатная		
	Twice	Heft	Invis	Diva	Loft	Roto	Norm	Cascad	Slide
без AL	-	-	-	-	+	-	-	-	-
2 AL	-	-	-	-	-	-	-	-	-
4 AL	-	-	-	-	-	-	-	-	-

СЕРИЯ PLAINE

РАЗРЕЗ

Полотно глухое (ДГ)

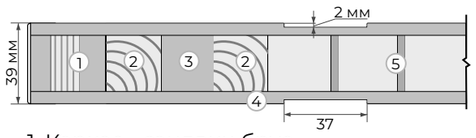

1. Каркас - сэндвич брус
2. Брус массива сосны
3. МДФ
4. Облицовочное покрытие МДФ т. 6 мм
5. Внутреннее заполнение МДФ решётка

Полотно остекленное (ДО)

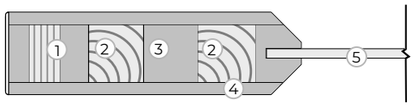

1. Каркас - сэндвич брус
2. Брус массива сосны
3. МДФ
4. Облицовочное покрытие МДФ т. 6 мм
5. Стекло т. 4 мм

ОТДЕЛКА

Виды отделки:

Эмаль
Брашированная эмаль

ИСПОЛНЕНЕНИЕ*

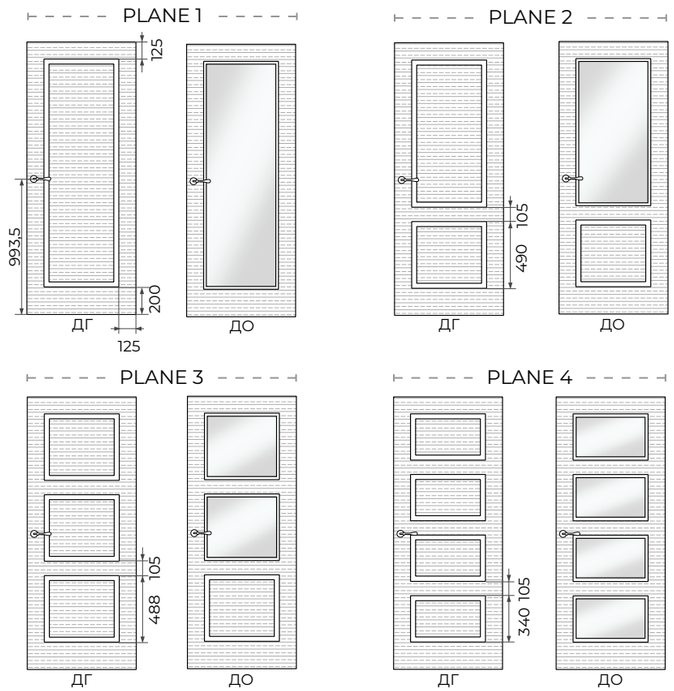

*В = 2000; Ш = 800

СИСТЕМЫ ОТКРЫВАНИЯ

Распашная система

ПОЛОТНО ГЛУХОЕ

	прямое открывание					обратное открывание		
	L	Q	M	ПСК01	ПСК02	RQ	ОСК1	ОСК2
без AL	+	+	+	-	+	+	-	-
2 AL	-	-	-	-	-	-	-	-
4 AL	-	-	-	-	-	-	-	-

ПОЛОТНО ОСТЕКЛЁННОЕ

	прямое открывание					обратное открывание		
	L	Q	M	ПСК01	ПСК02	RQ	ОСК1	ОСК2
без AL	+	+	+	-	+	+	-	-
2 AL	-	-	-	-	-	-	-	-
4 AL	-	-	-	-	-	-	-	-

Прочие системы

ПОЛОТНО ГЛУХОЕ

	Складная		Откатная			Пово-ротная	Откатная		
	Twice	Heft	Invis	Diva	Loft	Roto	Norm	Cascad	Slide
без AL	+	+	+	+	+	+	+	+	+
2 AL	-	-	-	-	-	-	-	-	-
4 AL	-	-	-	-	-	-	-	-	-

ПОЛОТНО ОСТЕКЛЁННОЕ

	Складная		Откатная			Пово-ротная	Откатная		
	Twice	Heft	Invis	Diva	Loft	Roto	Norm	Cascad	Slide
без AL	-	-	-	-	+	+	+	+	+
2 AL	-	-	-	-	-	-	-	-	-
4 AL	-	-	-	-	-	-	-	-	-

ГАБАРИТНЫЕ РАЗМЕРЫ И ИЗМЕНЕНИЕ ДИЗАЙНА ПОЛОТНА

PLAINE 1

	min	max	шаг	Как меняем	Примечание
Ширина	400	900	50	за счет изменения ширины филенки/стекла	
Высота	1500	3000	50	за счет изменения высоты филенки/стекла	

1. Изменение дизайна, в зависимости от **ширины** полотна

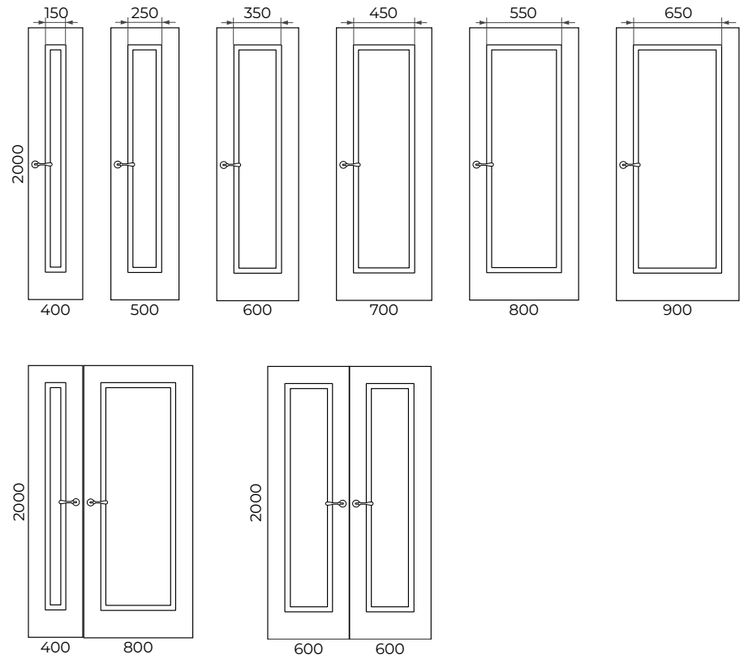

2. Изменение дизайна, в зависимости от **высоты** полотна

PLAINE 2

	min	max	шаг	Как меняем	Примечание
Ширина	400	900	50	за счет изменения ширины филенок/стекол	
Высота	1500	3000	50	за счет изменения высоты верхней филенки/стекла	

1. Изменение дизайна, в зависимости от **ширины** полотна

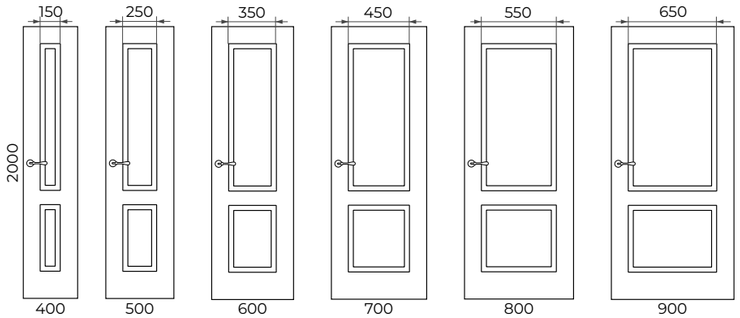

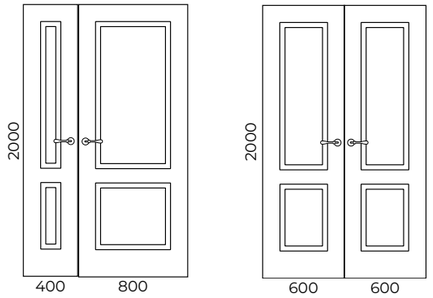

2. Изменение дизайна, в зависимости от **высоты** полотна

PLAINE 3

	min	max	шаг	Как меняем	Примечание
Ширина	400	900	50	за счет изменения ширины филенок/стекол	
Высота	1500	3000	50	за счет пропорционального изменения высоты всех филенок/стекол	

1. Изменение дизайна, в зависимости от **ширины** полотна

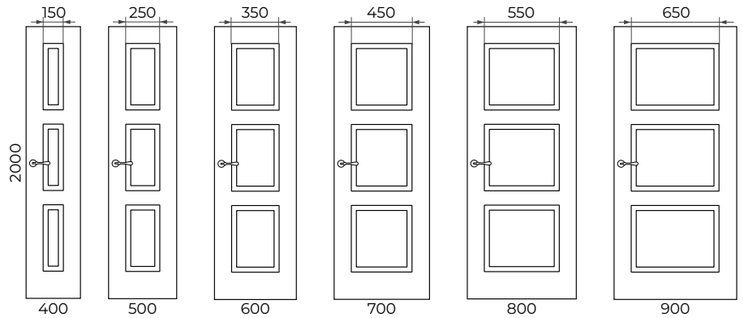

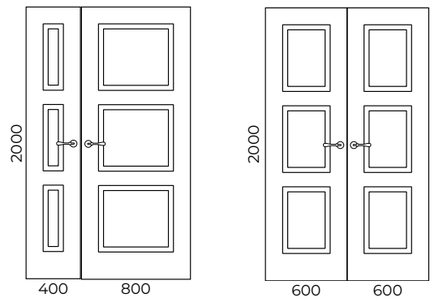

2. Изменение дизайна, в зависимости от **высоты** полотна

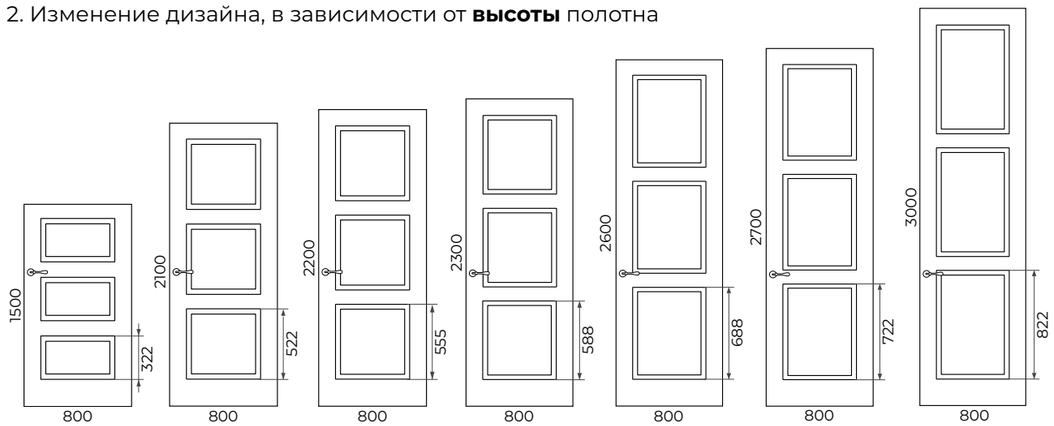

PLAINE 4

	min	max	шаг	Как меняем	Примечание
Ширина	400	900	50	за счет изменения ширины филенок/стекол	
Высота	1500	3000	50	за счет пропорционального изменения высоты всех филенок/стекол	

1. Изменение дизайна, в зависимости от **ширины** полотна

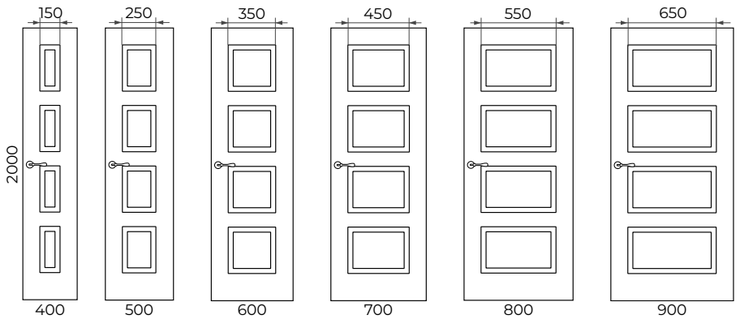

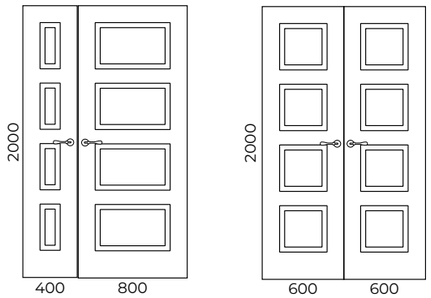

2. Изменение дизайна, в зависимости от **высоты** полотна

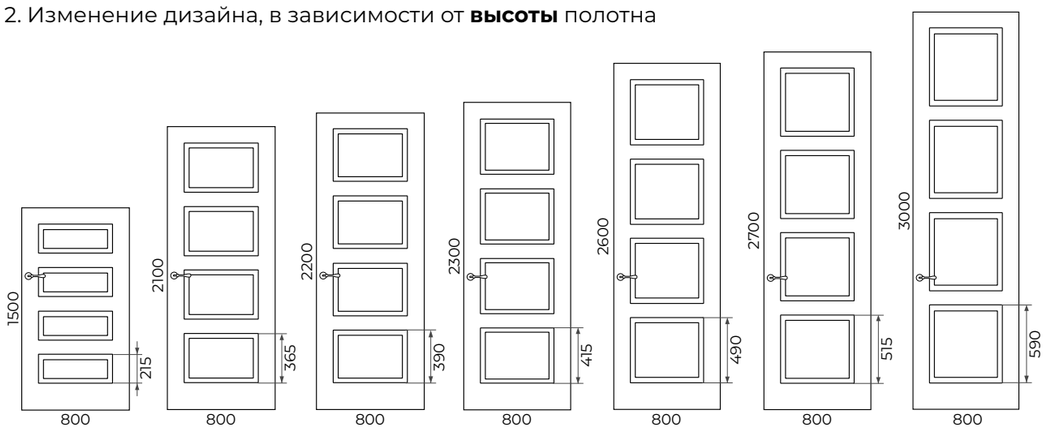

Варианты остекления:

СТЕКЛО БЕЗ ДЕКОРА

СТЕКЛО С ДЕКОРОМ
- алмазная гравировка СМ1
- рисунок по стеклу СМ1

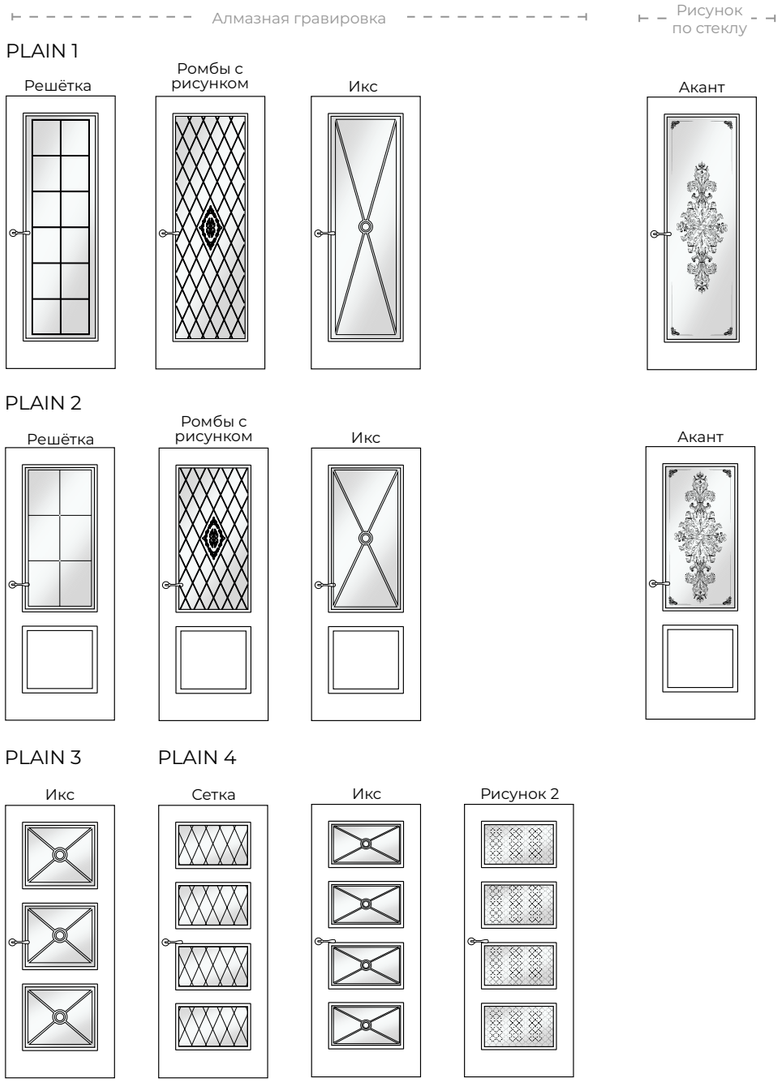

Цвет стекла:
БЕЛОЕ (float, optiwhite), ТОНИРОВАННОЕ (бронза, евробронза)

Матирование стекла:
СМ0, СМ1, СМ2

*В = 2000; Ш = 800

СЕРИЯ BRUNO

РАЗРЕЗ

Полотно глухое (ДГ)

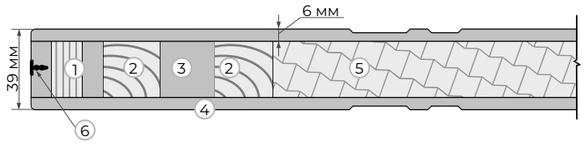

1. Каркас - сэндвич брус
2. Брус массива сосны
3. МДФ
4. Облицовочное покрытие МДФ т. 6 мм
5. Внутреннее сото-наполнение
6. Торцевой Т-молдинг

ОТДЕЛКА

Виды отделки:
ПВХ

ИСПОЛНЕНЕНИЕ**

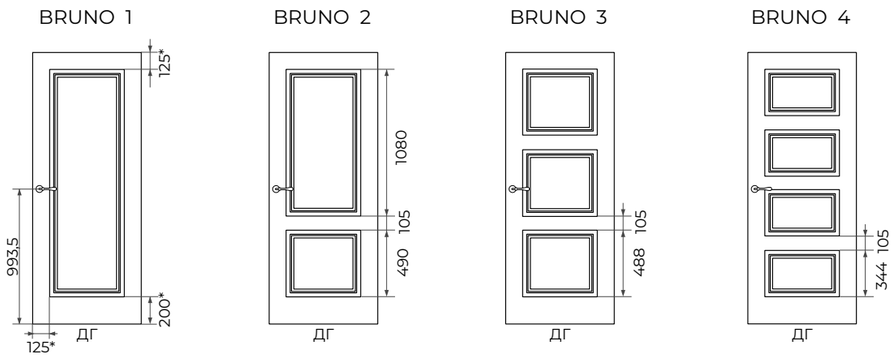

* допуск +/- 2 мм **В = 2000; Ш = 800

СИСТЕМЫ ОТКРЫВАНИЯ

Распашная система

	прямое открывание					обратное открывание		
	L	Q	M	ПСК01	ПСК02	RQ	ОСК1	ОСК2
без AL	+	+	-	-	-	-	-	-
2 AL	-	-	-	-	-	-	-	-
4 AL	-	-	-	-	-	-	-	-

Прочие системы

ПОЛОТНО ОСТЕКЛЕННОЕ

	Складная		Откатная			Пово-ротная	Откатная		
	Twice	Heft	Invis	Diva	Loft	Roto	Norm	Cascad	Slide
без AL	-	-	-	-	-	-	-	-	-
2 AL	-	-	-	-	-	-	-	-	-
4 AL	-	-	-	-	-	-	-	-	-

Для L-короба - петли HH24. Для Q-короба - петли HH3

ГАБАРИТНЫЕ РАЗМЕРЫ И ИЗМЕНЕНИЕ ДИЗАЙНА ПОЛОТНА

BRUNO 1

	min	max	шаг	Как меняем	Примечание
Ширина	600	900	100	за счет изменения ширины филенок	
Высота	2000	2300	100	за счет пропорционального изменения высоты всех филенок	

1. Изменение дизайна, в зависимости от **ширины** полотна

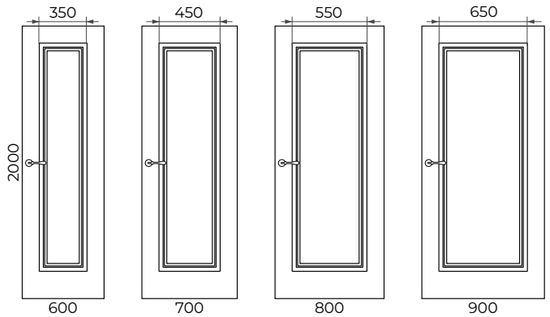

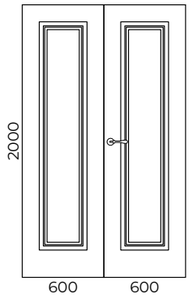

2. Изменение дизайна, в зависимости от **высоты** полотна

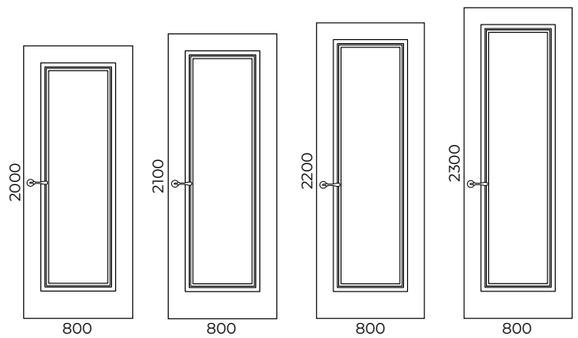

BRUNO 2

	min	max	шаг	Как меняем	Примечание
Ширина	600	900	100	за счет изменения ширины филенок	
Высота	2000	2300	100	за счет пропорционального изменения высоты всех филенок	

1. Изменение дизайна, в зависимости от **ширины** полотна

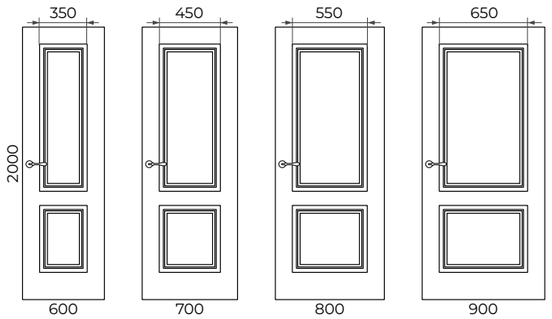

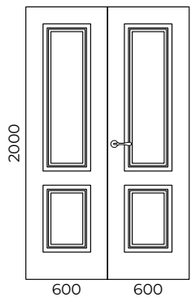

2. Изменение дизайна, в зависимости от **высоты** полотна

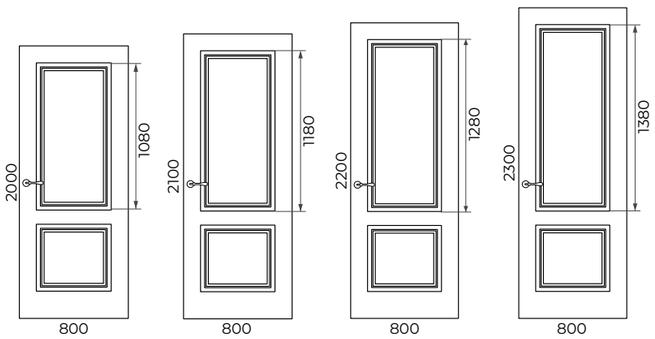

ГАБАРИТНЫЕ РАЗМЕРЫ И ИЗМЕНЕНИЕ ДИЗАЙНА ПОЛОТНА

BRUNO 3

	min	max	шаг	Как меняем	Примечание
Ширина	600	900	100	за счет изменения ширины филенок	
Высота	2000	2300	100	за счет пропорционального изменения высоты всех филенок	

1. Изменение дизайна, в зависимости от **ширины** полотна

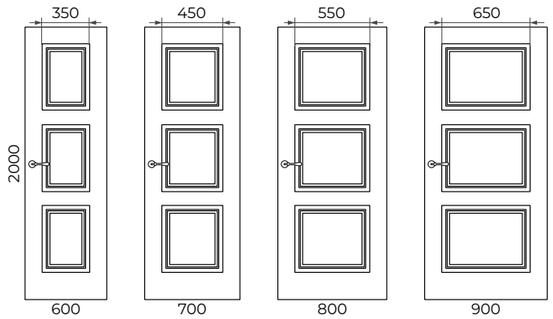

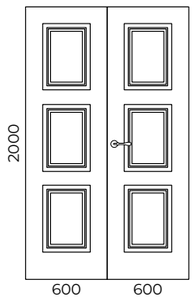

2. Изменение дизайна, в зависимости от **высоты** полотна

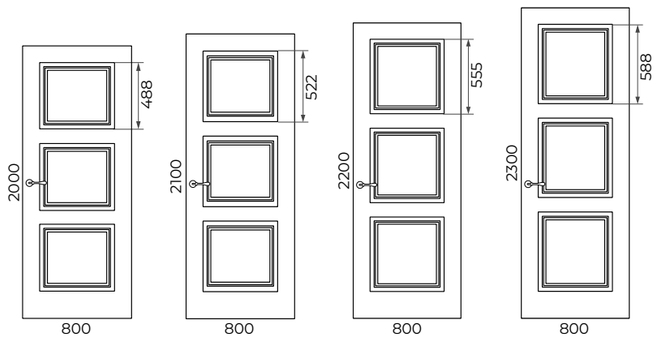

BRUNO 4

	min	max	шаг	Как меняем	Примечание
Ширина	600	900	100	за счет изменения ширины филенок	
Высота	2000	2300	100	за счет пропорционального изменения высоты всех филенок	

1. Изменение дизайна, в зависимости от **ширины** полотна

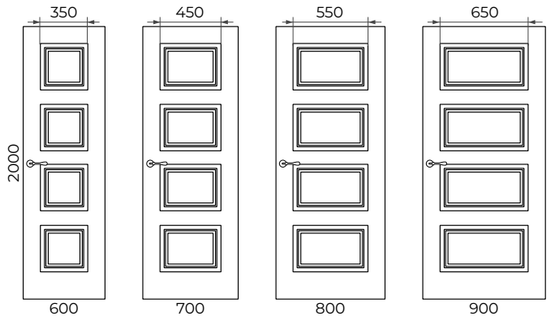

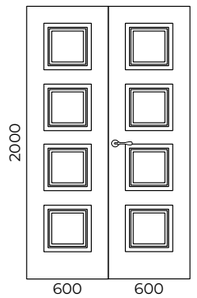

2. Изменение дизайна, в зависимости от **высоты** полотна

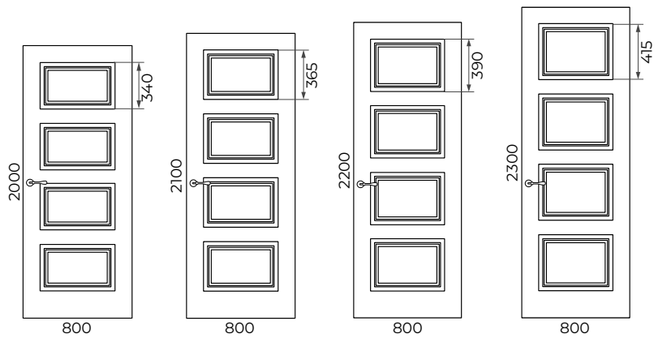

КОЛЛЕКЦИЯ STANDART

STANDART - это коллекция царговых (стоечно-связочных) дверей.
Состоит из двух серий: Strada и Vario.

СЕРИЯ STRADA.

STRADA 01, STRADA 11

РАЗРЕЗ

Полотно глухое Strada 01 (ДГ)

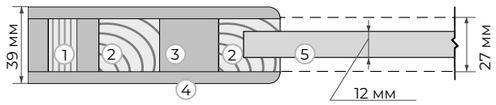

1. Каркас - сэндвич брус
2. Брус массива сосны
3. МДФ
4. Облицовочное покрытие МДФ т. 6 мм
5. Филенка МДФ облицованная шпоном т. 12 мм

Полотно остекленное Strada 11 (ДО)

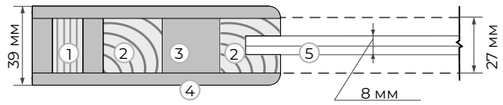

1. Каркас - сэндвич брус
2. Брус массива сосны
3. МДФ
4. Облицовочное покрытие МДФ т. 6 мм
5. Триплекс 4+4 мм

ОТДЕЛКА

Виды отделки:

ШПОН, ЭМАЛЬ (только Strada 11)

Цвет шпона:

ОРЕХ (американский, каштановый);
ДУБ (светлый, тёмный, мускат, марракеш, морёный);
ЯСЕНЬ (крашеный)

ИСПОЛНЕНЕНИЕ*

STRADA 01

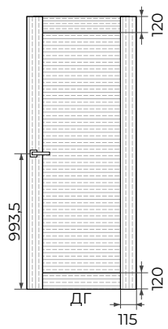

STRADA 11

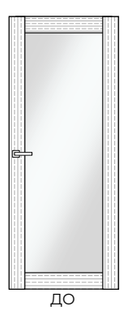

*В = 2000; Ш = 800

ГАБАРИТНЫЕ РАЗМЕРЫ И ИЗМЕНЕНИЕ ДИЗАЙНА ПОЛОТНА

STRADA 01

	min	max	шаг	Как меняем	Примечание
Ширина	400	900	50	за счет ширины филенки или стекла	
Высота	1500	2400	50	за счет филенки или стекла	

1. Изменение дизайна, в зависимости от **ширины** полотна

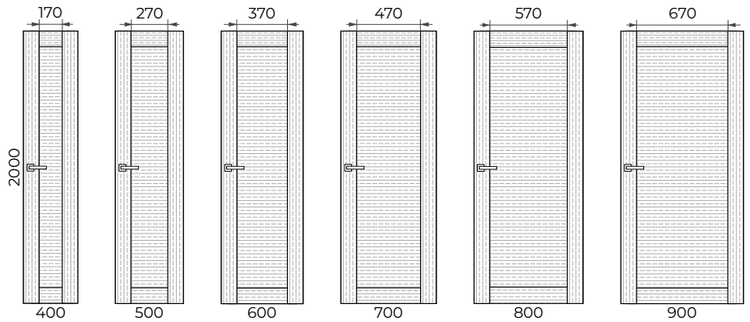

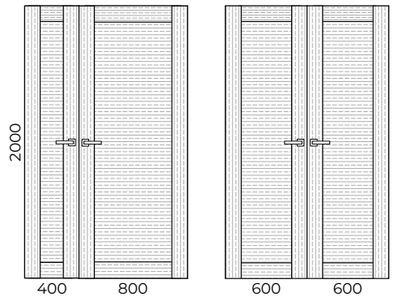

2. Изменение дизайна, в зависимости от **высоты** полотна

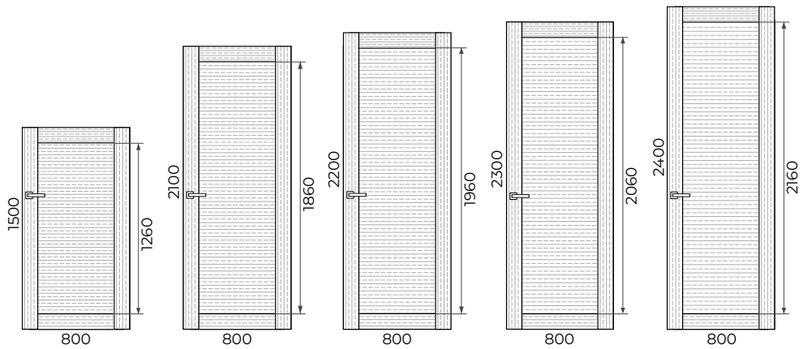

STRADA 11

	min	max	шаг	Как меняем	Примечание
Ширина	400	900	50	за счет ширины филенки или стекла	
Высота	1500	3000	50	за счет филенки или стекла	

1. Изменение дизайна, в зависимости от **ширины** полотна

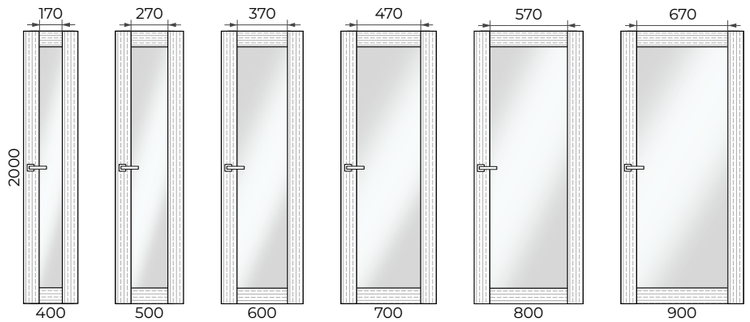

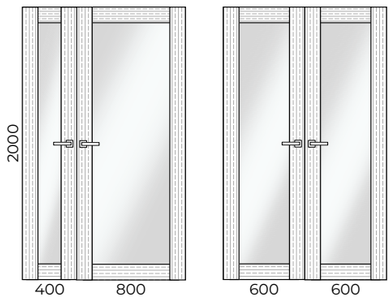

2. Изменение дизайна, в зависимости от **высоты** полотна

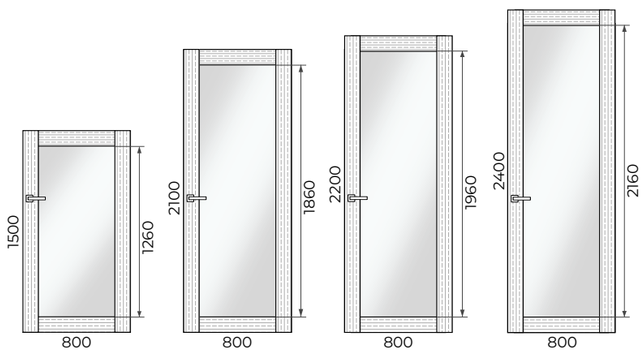

К СОДЕРЖАНИЮ

ОСТЕКЛЕНИЕ STRADA 11

Варианты остекления:

ТРИПЛЕКС 4+4

СТЕКЛО С ДЕКОРОМ
• алмазная гравировка СМ1

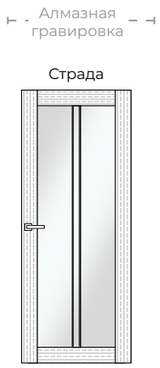

Цвет стекла триплекс:
БЕЛОЕ, ЯРКО-БЕЛОЕ, ЧЕРНОЕ, БРОНЗА, СЕРОЕ
Матирование стекла:
СМ0, СМ1, СМ2

*В = 2000; Ш = 800

Зеркало

При комплектации модели Strada 11 зеркалом возможны следующие варианты:
1. сторона 1 - зеркало/сторона 2 - триплекс ярко-белый
2. сторона 1 - зеркало/сторона 2 - триплекс черный
3. сторона 1 - зеркало/сторона 2 - зеркало

Цвет зеркала:
ГЛЯНЦЕВОЕ (серебро, бронза, графит), МАТИРОВАННОЕ (серебро, бронза, графит)

Распашная система

ПОЛОТНО ГЛУХОЕ STRADA 01

	прямое открывание					обратное открывание		
	L	Q	M	ПСК01	ПСК02	RQ	ОСК1	ОСК2
без AL	+	+	-	-	+	-	-	-
2 AL	-	-	-	-	-	-	-	-
4 AL	-	-	-	-	-	-	-	-

ПОЛОТНО ОСТЕКЛЁННОЕ STRADA 11

	прямое открывание					обратное открывание		
	L	Q	M	ПСК01	ПСК02	RQ	ОСК1	ОСК2
без AL	+	+	-	-	+	-	-	-
2 AL	-	-	-	-	-	-	-	-
4 AL	-	-	-	-	-	-	-	-

Прочие системы

ПОЛОТНО ГЛУХОЕ STRADA 01

	Складная		Откатная			Пово-ротная	Откатная		
	Twice	Heft	Invis	Diva	Loft	Roto	Norm	Cascad	Slide
без AL	-	-	-	-	+	-	+	+	+
2 AL	-	-	-	-	-	-	-	-	-
4 AL	-	-	-	-	-	-	-	-	-

ПОЛОТНО ОСТЕКЛЁННОЕ STRADA 11

	Складная		Откатная			Пово-ротная	Откатная		
	Twice	Heft	Invis	Diva	Loft	Roto	Norm	Cascad	Slide
без AL	-	-	-	-	+	-	+	+	+
2 AL	-	-	-	-	-	-	-	-	-
4 AL	-	-	-	-	-	-	-	-	-

STRADA 14 / STRADA 15

РАЗРЕЗ

Соединение стойки и связки (А-А)

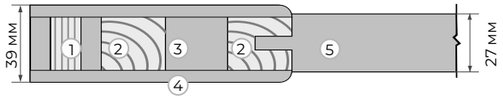

1. Каркас - сэндвич брус
2. Брус массива сосны
3. МДФ
4. Облицовочное покрытие МДФ т. 6 мм
5. Связка

Соединение стойки и филенки (Б-Б)

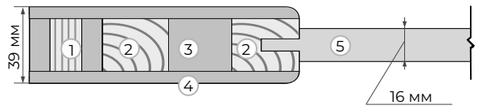

1. Каркас - сэндвич брус
2. Брус массива сосны
3. МДФ
4. Облицовочное покрытие МДФ т. 6 мм
5. Филенка МДФ облицованная шпоном т. 16 мм

Соединение стойки и стекла (В-В)

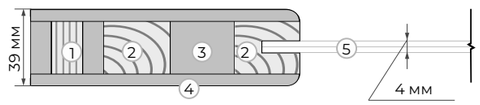

1. Каркас - сэндвич брус
2. Брус массива сосны
3. МДФ
4. Облицовочное покрытие МДФ т. 6 мм
5. Триплекс 2+2 мм

Соединение связки, филенки и стекла (Г-Г)

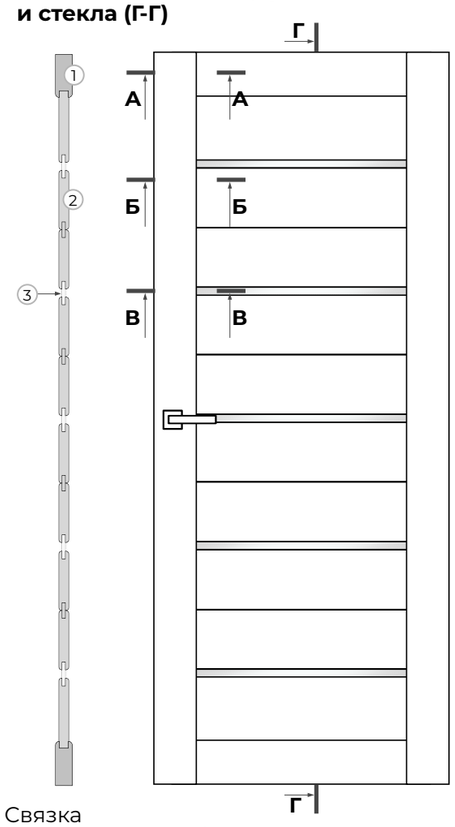

1. Связка
2. Филенка МДФ облицованная шпоном т. 16 мм
3. Триплекс 2+2 мм

ОТДЕЛКА

Виды отделки:
ШПОН

Цвет шпона:
ОРЕХ (американский, каштановый);
ДУБ (светлый, тёмный, мускат, марракеш, морёный);
ЯСЕНЬ (крашеный)

ИСПОЛНЕНЕНИЕ*

STRADA 14

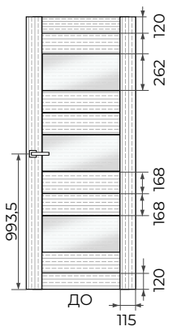

STRADA 15

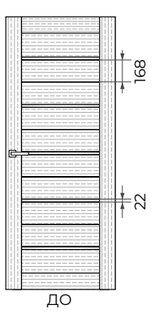

*В = 2000; Ш = 800

ГАБАРИТНЫЕ РАЗМЕРЫ И ИЗМЕНЕНИЕ ДИЗАЙНА ПОЛОТНА

STRADA 14

	min	max	шаг	Как меняем	Примечание
Ширина	400	900	50	за счет изменения ширины филенок и стекол	
Высота	1800	2300	50	за счет пропорционального изменения высоты верхней и нижней филенок	Выстота стекол и филенок между ними постоянна

1. Изменение дизайна, в зависимости от **ширины** полотна

2. Изменение дизайна, в зависимости от **высоты** полотна

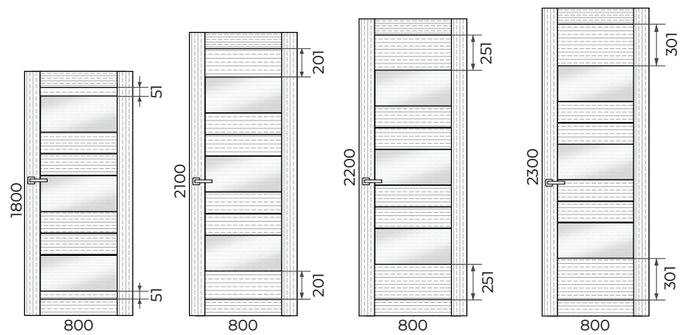

STRADA 15

	min	max	шаг	Как меняем	Примечание
Ширина	400	900	50	за счет изменения ширины филенок и стекол	
Высота	1800	2300	50	за счет пропорционального изменения высоты верхней и нижней филенок	Выстота стекол и филенок между ними постоянна

1. Изменение дизайна, в зависимости от **ширины** полотна

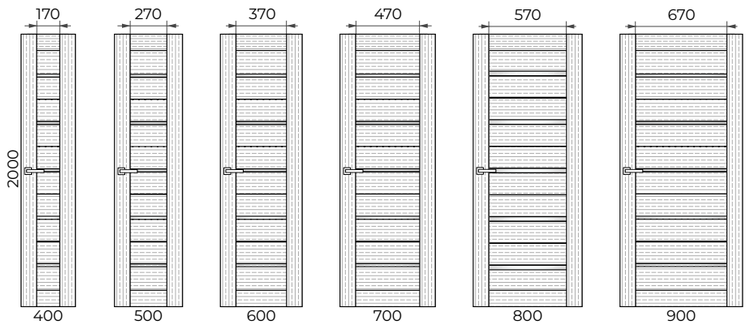

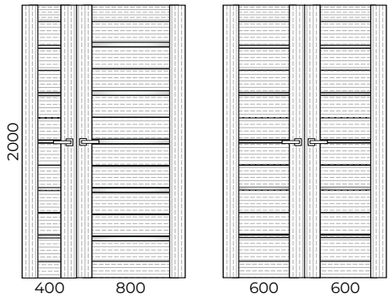

2. Изменение дизайна, в зависимости от **высоты** полотна

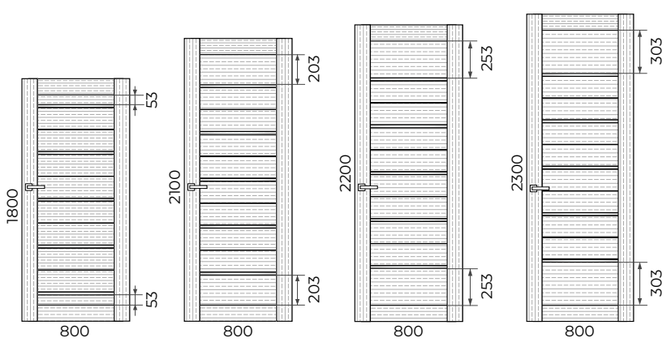

ОСТЕКЛЕНИЕ STRADA 14, STRADA 15

Варианты остекления:

ТРИПЛЕКС 2+2

STRADA 14

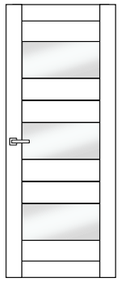

STRADA 15

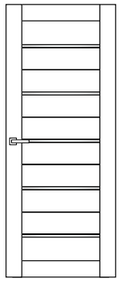

Цвет стекла триплекс:

БЕЛОЕ, ЯРКО-БЕЛОЕ, ЧЕРНОЕ

Матирование стекла:

СМ0, СМ1, СМ2

*В = 2000; Ш = 800

Распашная система

Прочие системы

ПОЛОТНО ОСТЕКЛЁННОЕ

	прямое открывание					обратное открывание		
	L	Q	M	ПСК01	ПСК02	RQ	ОСК1	ОСК2
без AL	+	+	-	-	+	-	-	-
2 AL	-	-	-	-	-	-	-	-
4 AL	-	-	-	-	-	-	-	-

	Складная		Откатная			Пово-ротная	Откатная		
	Twice	Heft	Invis	Diva	Loft	Roto	Norm	Cascad	Slide
без AL	-	-	-	-	+	-	+	+	+
2 AL	-	-	-	-	-	-	-	-	-
4 AL	-	-	-	-	-	-	-	-	-

СЕРИЯ VARIO

РАЗРЕЗ

Полотно остекленное (ДО)

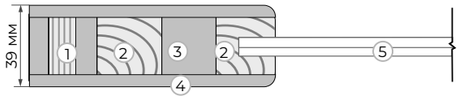

1. Каркас - сэндвич брус
2. Брус массива сосны
3. МДФ
4. Облицовочное покрытие МДФ т. 6 мм
5. Триплекс 4+4 мм

ОТДЕЛКА

Виды отделки:

ШПОН, ЭМАЛЬ

Цвет шпона:

ОРЕХ (американский, каштановый);
ДУБ (светлый, тёмный, мускат, марракеш, морёный);
ЯСЕНЬ (крашеный)

ИСПОЛНЕНЕНИЕ*

VARIO 11

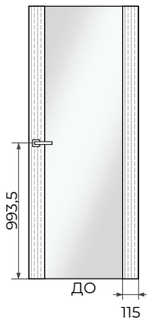

*В = 2000; Ш = 800

СИСТЕМЫ ОТКРЫВАНИЯ

Распашная система

ПОЛОТНО ОСТЕКЛЁННОЕ

	прямое открывание					обратное открывание		
	L	Q	M	ПСК01	ПСК02	RQ	ОСК1	ОСК2
без AL	+	+	-	-	-	-	-	-
2 AL	-	-	-	-	-	-	-	-
4 AL	-	-	-	-	-	-	-	-

Прочие системы

	Складная		Откатная			Пово-ротная	Откатная		
	Twice	Heft	Invis	Diva	Loft	Roto	Norm	Cascad	Slide
без AL	-	-	-	-	-	-	-	-	-
2 AL	-	-	-	-	-	-	-	-	-
4 AL	-	-	-	-	-	-	-	-	-

ГАБАРИТНЫЕ РАЗМЕРЫ И ИЗМЕНЕНИЕ ДИЗАЙНА ПОЛОТНА

VARIO 11

	min	max	шаг	Как меняем	Примечание
Ширина	400	900	50	за счет пропорционального изменения ширины стекла	
Высота	1500	2300	50	за счет пропорционального изменения высоты стекла	

1. Изменение дизайна, в зависимости от **ширины** полотна

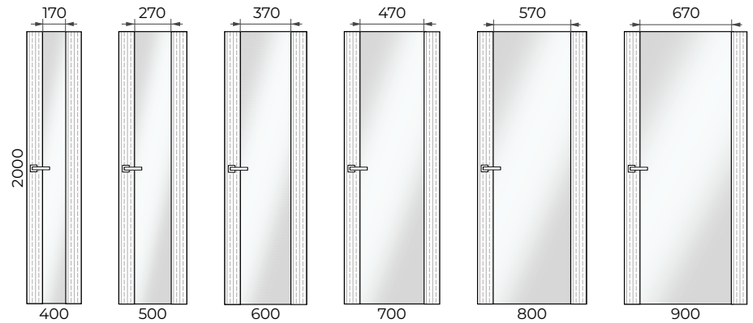

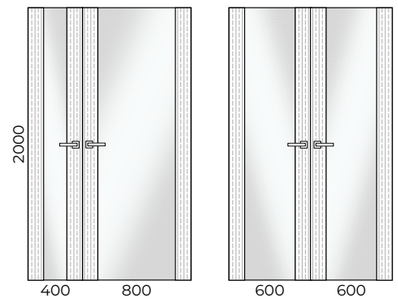

2. Изменение дизайна, в зависимости от **высоты** полотна

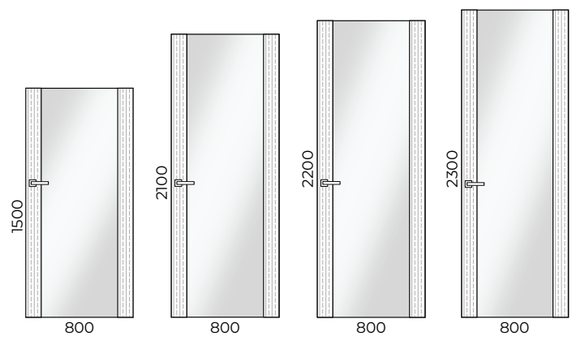

ОСТЕКЛЕНИЕ*

Варианты остекления:

ТРИПЛЕКС 4+4

СТЕКЛО С ДЕКОРОМ
- пескоструйная обработка СМ1
- алмазная гравировка СМ1
- рисунок по стеклу СМ1

Пескоструйная обработка · Алмазная гравировка · Рисунок по стеклу

VARIO 11

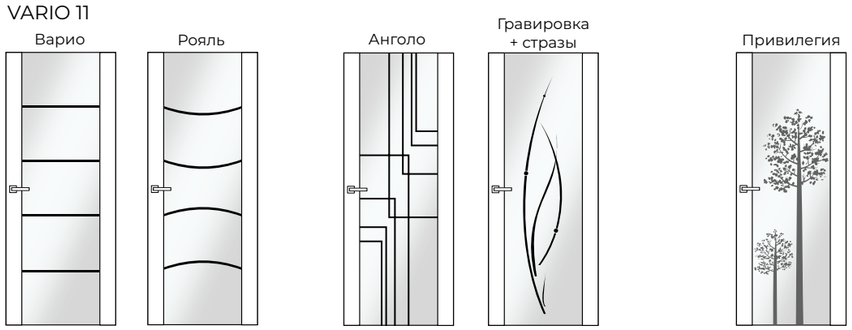

Рисунок Привилегия - это индивидуальный рисунок по эскизу или фотографии клиента, нанесенный на матовую поверхность стекла

Цвет стекла триплекс:
БЕЛОЕ, ЯРКО-БЕЛОЕ, ЧЕРНОЕ, БРОНЗА, СЕРОЕ

Матирование стекла:
СМ0, СМ1, СМ2

*В = 2000; Ш = 800

ДЕКОР

Зеркало

При комплектации модели Vario 11 зеркалом возможны следующие варианты:
1. сторона 1 - зеркало/сторона 2 - триплекс ярко-белый
2. сторона 1 - зеркало/сторона 2 - триплекс черный
3. сторона 1 - зеркало/сторона 2 - зеркало

Цвет зеркала:
ГЛЯНЦЕВОЕ (серебро, бронза, графит), МАТИРОВАННОЕ (серебро, бронза, графит)

ОПРЕДЕЛЕНИЕ

ТИПЫ КАРКАСОВ

К СОДЕРЖАНИЮ

2. ЩИТОВОЕ ПОЛОТНО

Щитовая дверь получила свое название благодаря тому, что ее лицевая и обратная стороны представляют собой плоский щит.
Щитовая дверь – это полотно, состоящее из каркаса, внешних щитов и внутреннего наполнения.
Внешний каркас щитовой двери состоит из следующих элементов:
- Основа дверного полотна - каркас, стойки которого выполнены из сендвич бруса; связки – из соснового бруса.
- Щит – облицовочное покрытие, которое закрывает внутренний каркас двери. Вся конструкция щитовой двери армирована плотной и влагоустойчивой плитой МДФ Egger толщиной 6мм для того, чтобы была идеальная геометрия полотна, дверь сохраняла плоскость без перепадов, и имела хорошую шумоизоляцию.
- Внутреннее наполнение - МДФ решетка. Это конструкция, которая представляет собой решетку из соединенных между собой МДФ реек, которую собирают исключительно вручную, что сводит к нулю вероятность брака.

ТИПЫ КАРКАСОВ

Вид кромки	Прямой торец	Торец с четвертью
В материале пласти полотна	**Тип 1** 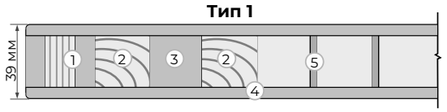 **Виды отделки:** ГРУНТ, ШПОН, ЭМАЛЬ **Тип 2** 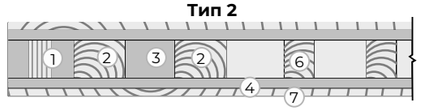 **Виды отделки:** ШПОН	**Тип 3** 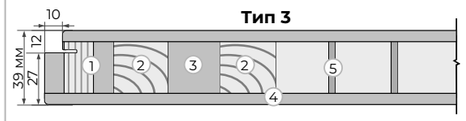 **Виды отделки:** ШПОН, ЭМАЛЬ Только для короба RQ. **Тип 4** 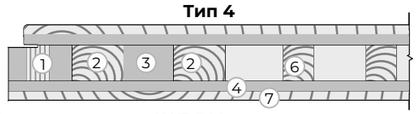 **Виды отделки:** ШПОН **Тип 5** 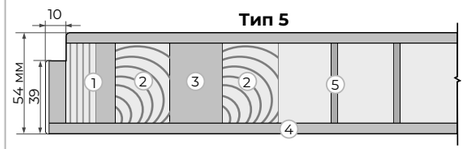 **Виды отделки:** ГРУНТ, ЭМАЛЬ Только для короба ОСК-2
Торцевой молдинг 2Т	**Тип 6** 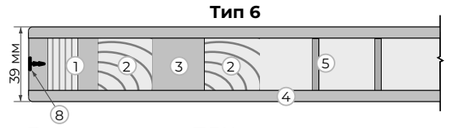 **Виды отделки:** ПВХ Цвет молдинга только матовый хром.	**Не изготавливается**
Алюминиевая кромка 2AL/3AL/4AL	**Тип 7** 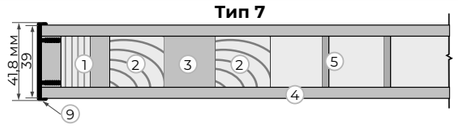 **Виды отделки:** ГРУНТ, ШПОН, ЭМАЛЬ, ПВХ **Тип 8** 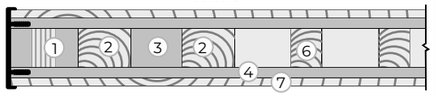 **Виды отделки:** ШПОН	**Тип 9** 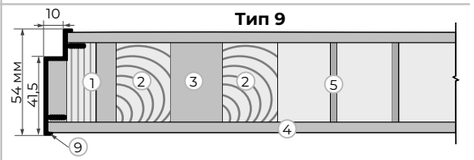 **Виды отделки:** ГРУНТ, ШПОН, ЭМАЛЬ, ПВХ Для короба ОСК-1 - 4AL Для короба ОСК-1 (возможно изготовление полотна внутреннего открывания только в вариации верхнего торца без четверти для полотен в потолок, т.е. без верхней перекладины короба) - 2AL/3AL

1. Каркас - сэндвич брус. **2.** Брус массива сосны. **3.** МДФ. **4.** Облицовочное покрытие МДФ т. 6 мм **5.** Внутреннее заполнение МДФ решётка. **6.** Внутреннее заполнение рёбра жёсткости - брус из массива сосны. **7.** Ламель из массива дуба т. 4,5 мм облицованная шпоном т. 0,5 мм. **8.** Торцевой Т-молдинг. **9.** Алюминиевая кромка

ИСПОЛНЕНЕНИЕ*

КОЛЛЕКЦИЯ DESIGN

Коллекция DESIGN - это коллекция дизайнерских дверей.
Состоит из серий: Capriccio, Unit, Unit Slot, Spline, Wave.

СЕРИЯ CAPRICCIO

Capriccio 01

Название серии

Вариант исполнения

Порядковый номер по коллекции

0 - глухое полотно
1 - остекленное полотно

Полотно глухое Capriccio 01/02/03 (ДГ)
(шпон дуба)
используется каркас тип 2

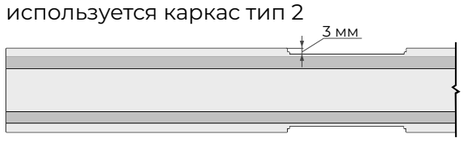

Полотно глухое Capriccio 01/02/03 (ДГ)
(эмаль, эмаль брашированная)
используется каркас тип 1

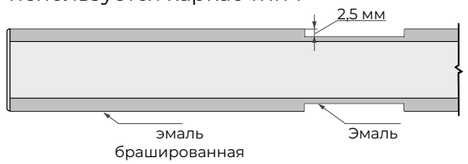

CAPRICCIO 01

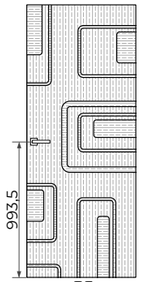

CAPRICCIO 02

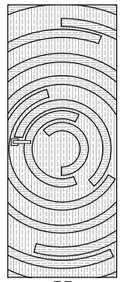

CAPRICCIO 03

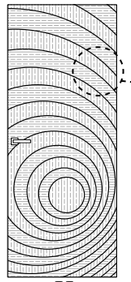

Расположение рисунка шпона - вертикальное.
Текстура ламелей - горизонтальная.

*В = 2000; Ш = 800

ОТДЕЛКА

Виды отделки:

ШПОН
ЭМАЛЬ
ЭМАЛЬ БРАШИРОВАННАЯ

Цвет шпона:

ДУБ (тёмный, мускат, марракеш, морёный)

СИСТЕМЫ ОТКРЫВАНИЯ

	Распашная система							Прочие системы								
Capriccio 01 **Capriccio 02** **Capriccio 03**	прямое открывание				обратное открывание			Складная		Откатная			Пово-ротная	Откатная		
	L	Q	ПСК01	ПСК02	RQ	ОСК1	ОСК2	Twice	Heft	Invis	Diva	Loft	Roto	Norm	Cascad	Slide
ШПОН, ЭМАЛЬ																
без AL	+	+	-	-	-	-	-	-	-	+	+	+	+	+	+	+
2 AL	-	-	-	-	-	-	-	-	-	-	-	-	-	-	-	-
4 AL	-	-	-	-	-	-	-	-	-	-	-	-	-	-	-	-

ГАБАРИТНЫЕ РАЗМЕРЫ И ИЗМЕНЕНИЕ ДИЗАЙНА ПОЛОТНА

CAPRICCIO 01

	min	max	шаг	Как меняем	Примечание
Ширина	400	900	50	за счет продолжения/сокращения рисунка	
Высота	1700	2400	50	за счет продолжения/сокращения рисунка	

1. Изменение дизайна, в зависимости от **ширины** полотна

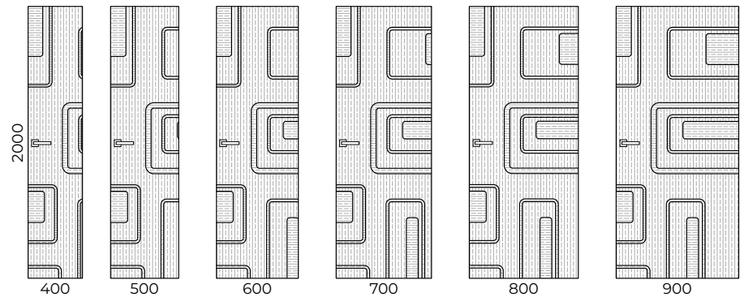

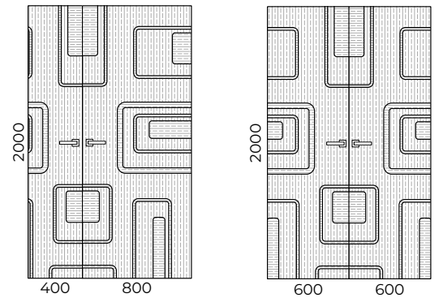

2. Изменение дизайна, в зависимости от **высоты** полотна

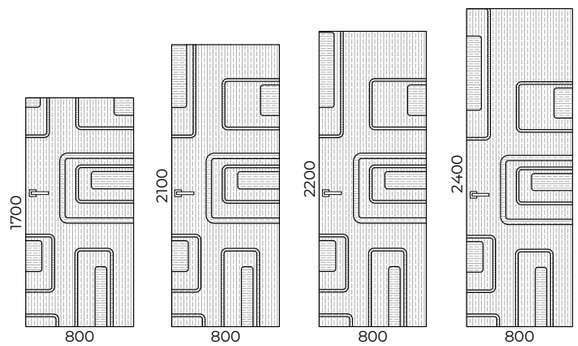

CAPRICCIO 02

	min	max	шаг	Как меняем	Примечание
Ширина	400	900	50	за счет продолжения/ сокращения рисунка	
Высота	1700	2400	50	за счет продолжения/ сокращения рисунка	

1. Изменение дизайна, в зависимости от **ширины** полотна

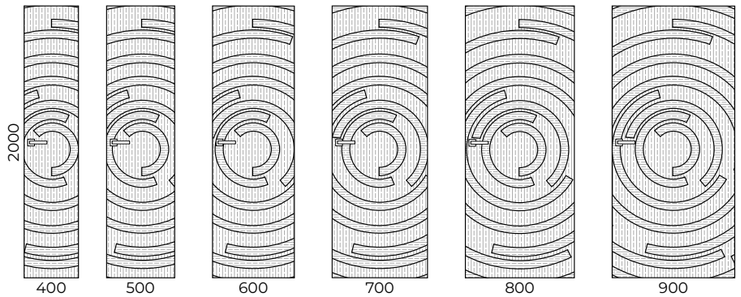

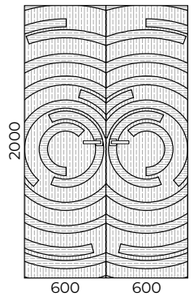

2. Изменение дизайна, в зависимости от **высоты** полотна

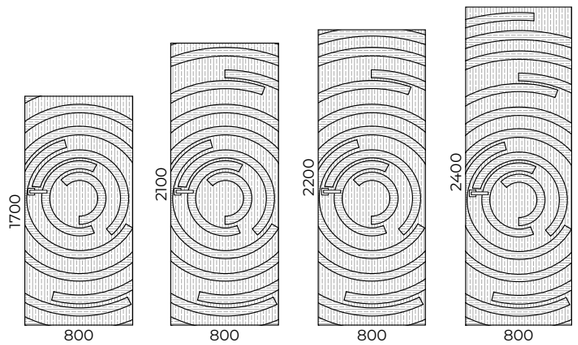

ГАБАРИТНЫЕ РАЗМЕРЫ И ИЗМЕНЕНИЕ ДИЗАЙНА ПОЛОТНА

CAPRICCIO 03

	min	max	шаг	Как меняем	Примечание
Ширина	400	900	50	за счет продолжения/ сокращения рисунка	
Высота	1700	2400	50	за счет продолжения/ сокращения рисунка	

1. Изменение дизайна, в зависимости от **ширины** полотна

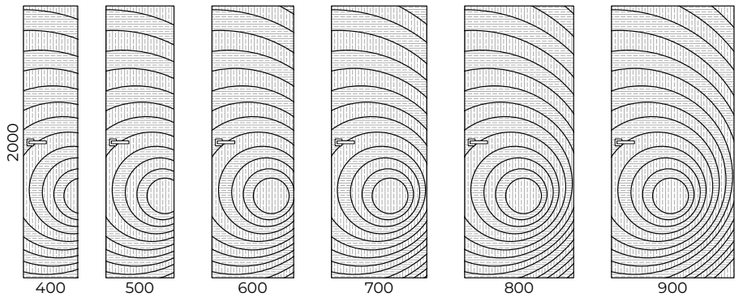

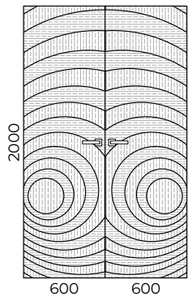

2. Изменение дизайна, в зависимости от **высоты** полотна

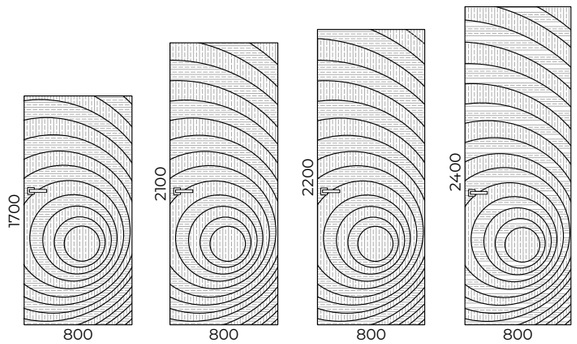

Для моделей Capriccio применять петли П8 – К2760 (для коробов L, Q). Для RQ – П3 (К2460). С алюминиевой кромкой не изготавливаются.

ИСПОЛНЕНЕНИЕ*

СЕРИЯ UNIT

Unit 01

- Название серии
- Вариант исполнения
- Порядковый номер по коллекции

0 - глухое полотно
1 - остекленное полотно

Полотно глухое Unit (ДГ)
используются каркасы тип 1, тип 3, тип 7

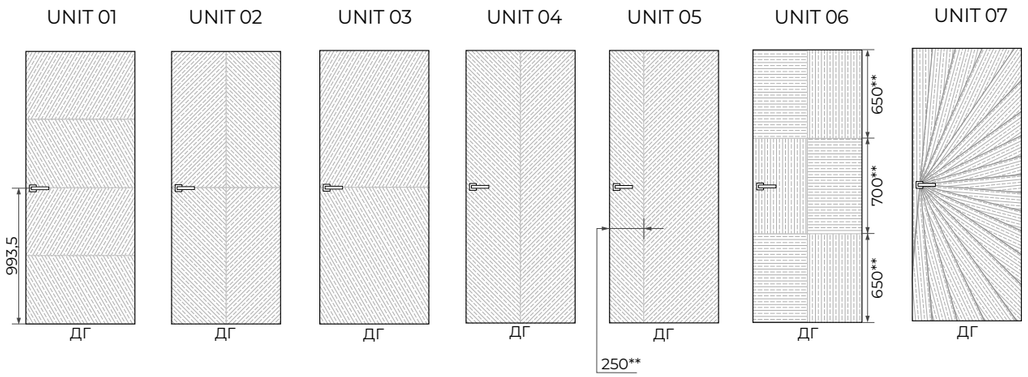

прим 1. Возможно изготовление с фальш-фрамугами с продолжением рисунка, кроме Unit 7
прим 2. Модели Unit не изготавливаются со стеновыми панелями с продолжением рисунка

*В = 2000; Ш = 800 **Допускается отклонение по размеру сшивки шпона 10-15 мм от номинала

ОТДЕЛКА

Виды отделки:
ШПОН
Цвет шпона (Unit 01-06):
ДУБ
ОРЕХ (американский)
Цвет шпона (Unit 07):
ДУБ (мускат, светлый, песочный, шоколад, кофе, янтарь)

СИСТЕМЫ ОТКРЫВАНИЯ

Unit 01 - 07	Распашная система							Прочие системы								
	прямое открывание				обратное открывание			Складная		Откатная			Пово-ротная	Откатная		
	L	Q	ПСК01	ПСК02	RQ	ОСК1	ОСК2	Twice	Heft	Invis	Diva	Loft	Roto	Norm	Cascad	Slide
ШПОН																
без AL	+	+	-	+	+	-	-	+	+	+	+	+	+	+	+	+
2 AL	+	+	+	-	-	-	-	+	+	+	+	+	+	+	+	+
4 AL	+	+	+	-	-	+	+	-	-	+	-	-	-	+	+	+

ГАБАРИТНЫЕ РАЗМЕРЫ И ИЗМЕНЕНИЕ ДИЗАЙНА ПОЛОТНА

UNIT 01

	min	max	шаг	Как меняем	Примечание
Ширина	400	900	50	за счет масштабирования рисунка	
Высота	1500	3000	50	за счет масштабирования рисунка	

1. Изменение дизайна, в зависимости от **ширины** полотна

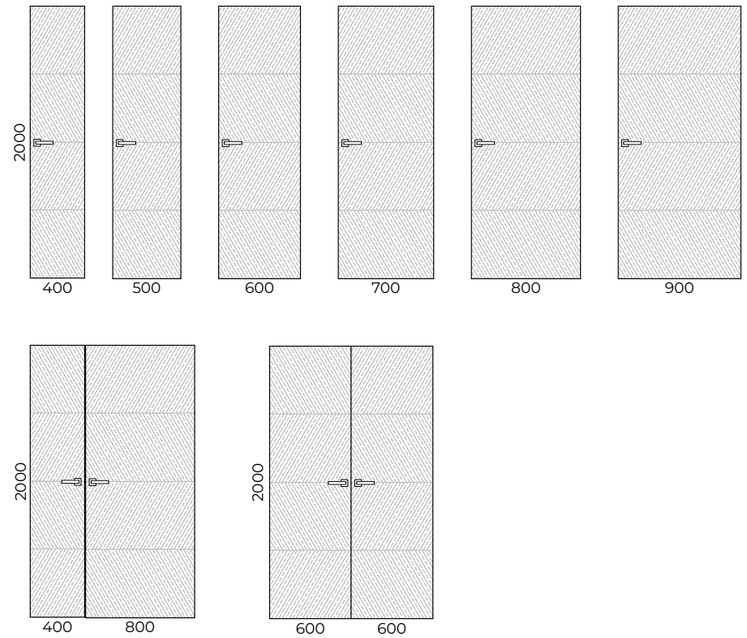

2. Изменение дизайна, в зависимости от **высоты** полотна

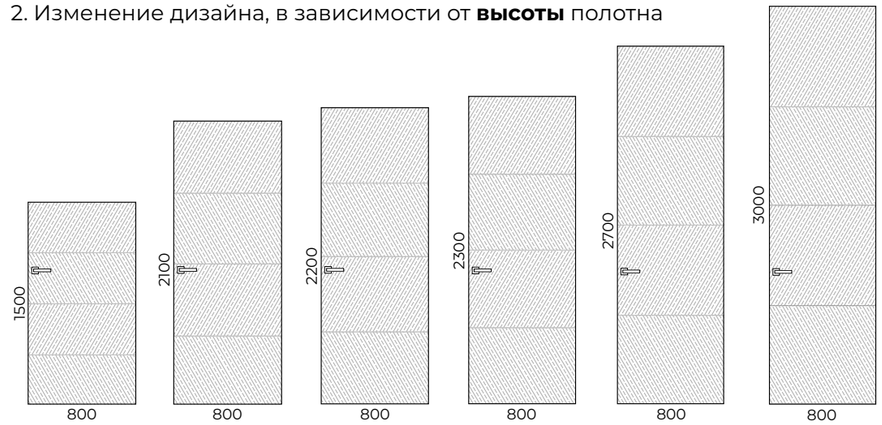

UNIT 02

	min	max	шаг	Как меняем	Примечание
Ширина	400	900	50	за счет масштабирования рисунка	
Высота	1500	3000	50	за счет масштабирования рисунка	

1. Изменение дизайна, в зависимости от **ширины** полотна

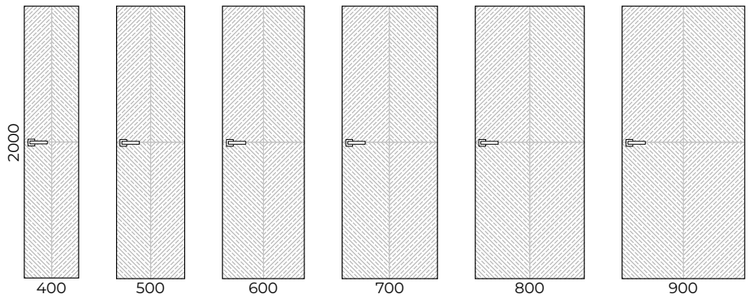

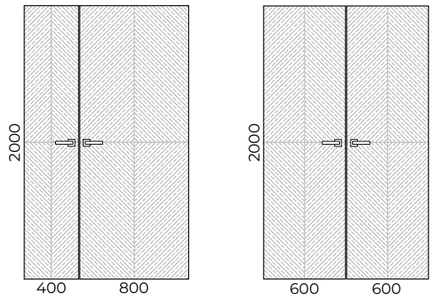

2. Изменение дизайна, в зависимости от **высоты** полотна

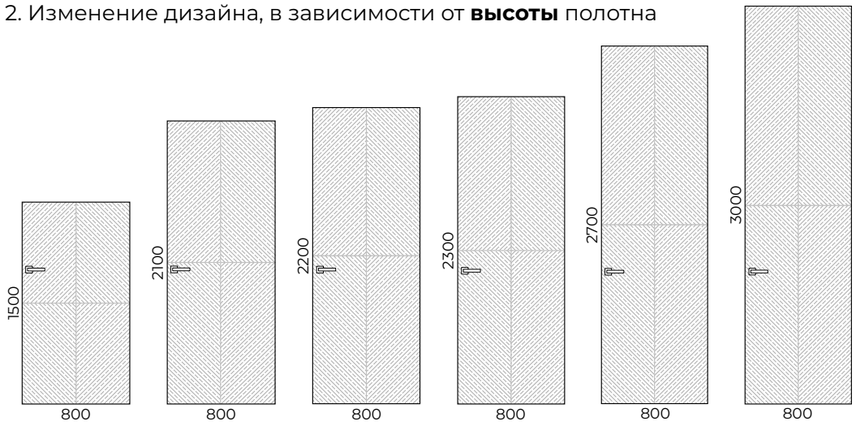

ГАБАРИТНЫЕ РАЗМЕРЫ И ИЗМЕНЕНИЕ ДИЗАЙНА ПОЛОТНА

UNIT 03

	min	max	шаг	Как меняем	Примечание
Ширина	400	900	50	за счет масштабирования рисунка	
Высота	1500	3000	50	за счет масштабирования рисунка	

1. Изменение дизайна, в зависимости от **ширины** полотна

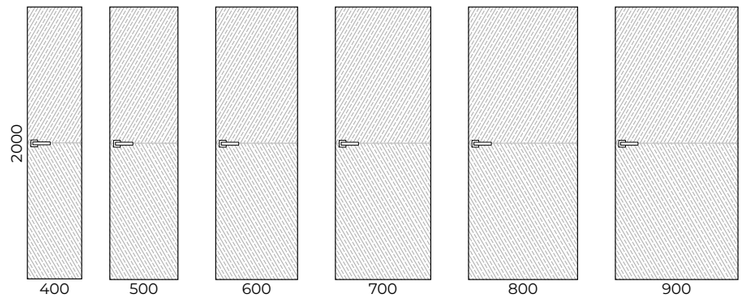

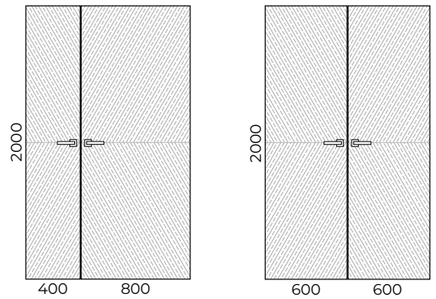

2. Изменение дизайна, в зависимости от **высоты** полотна

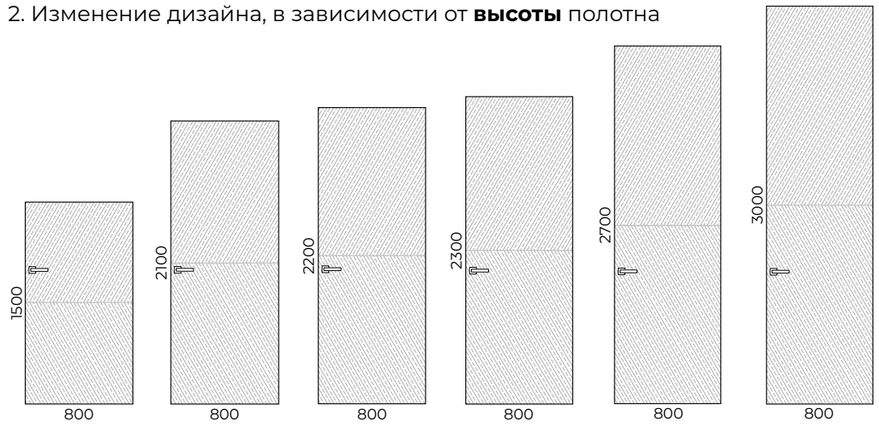

UNIT 04

	min	max	шаг	Как меняем	Примечание
Ширина	400	900	50	за счет масштабирования рисунка	
Высота	1500	3000	50	за счет масштабирования рисунка	

1. Изменение дизайна, в зависимости от **ширины** полотна

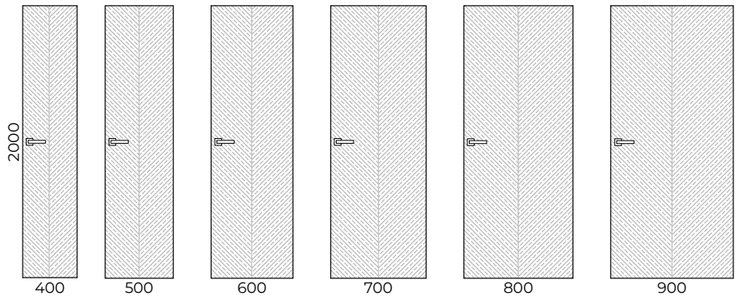

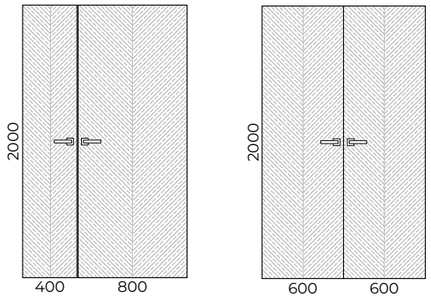

2. Изменение дизайна, в зависимости от **высоты** полотна

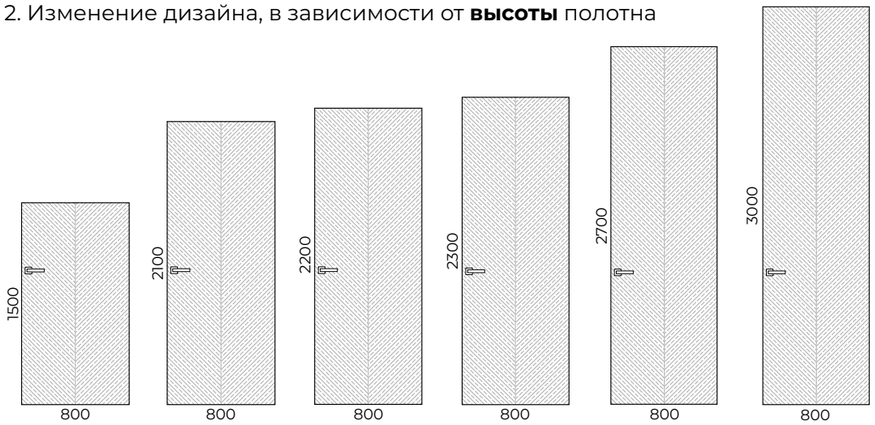

ГАБАРИТНЫЕ РАЗМЕРЫ И ИЗМЕНЕНИЕ ДИЗАЙНА ПОЛОТНА

UNIT 05

	min	max	шаг	Как меняем	Примечание
Ширина	400	900	50	за счет масштабирования рисунка	Ширина узкой части полотна под ручку постоянна
Высота	1500	3000	50	за счет масштабирования рисунка	

1. Изменение дизайна, в зависимости от **ширины** полотна

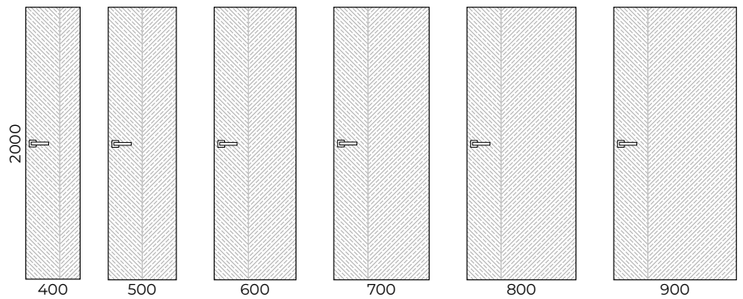

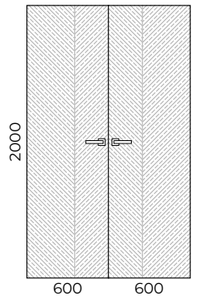

2. Изменение дизайна, в зависимости от **высоты** полотна

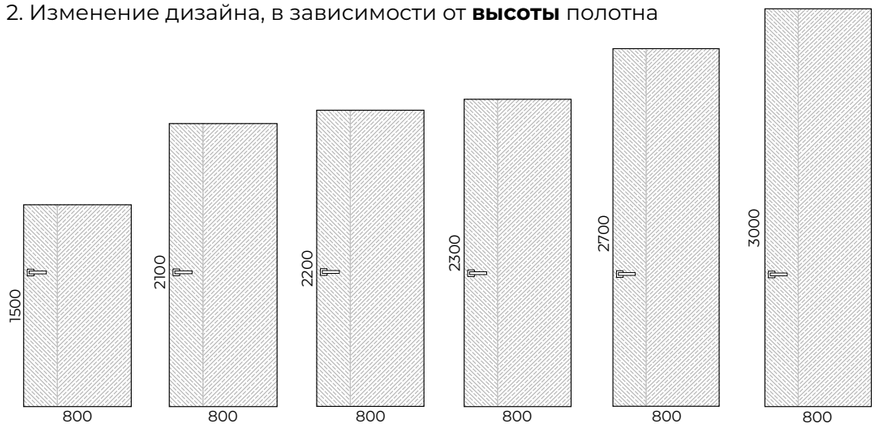

UNIT 06

	min	max	шаг	Как меняем	Примечание
Ширина	400	900	50	за счет масштабирования рисунка	
Высота	1500	3000	50	за счет масштабирования рисунка	

1. Изменение дизайна, в зависимости от **ширины** полотна

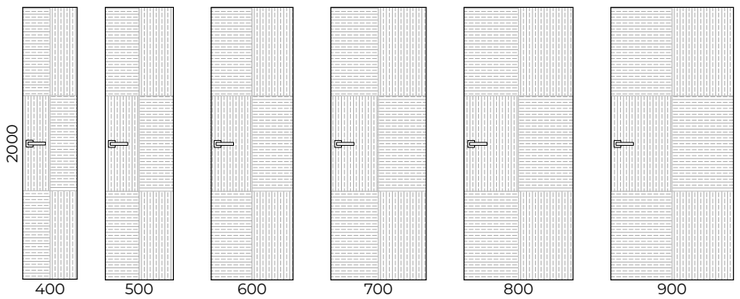

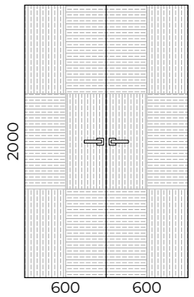

2. Изменение дизайна, в зависимости от **высоты** полотна

ГАБАРИТНЫЕ РАЗМЕРЫ И ИЗМЕНЕНИЕ ДИЗАЙНА ПОЛОТНА

UNIT 07

	min	max	шаг	Как меняем	Примечание
Ширина	400	900	100	за счет масштабирования рисунка	
Высота	1500	2300	100	за счет масштабирования рисунка	

1. Изменение дизайна, в зависимости от **ширины** полотна

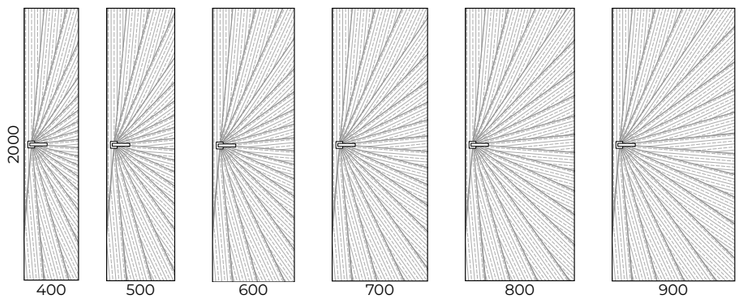

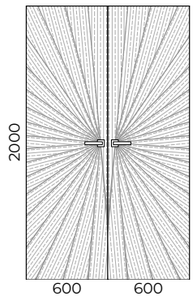

2. Изменение дизайна, в зависимости от **высоты** полотна

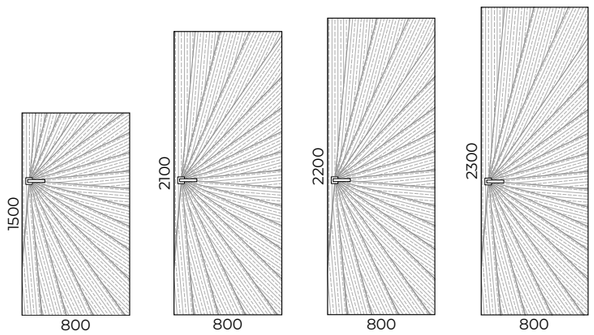

ИСПОЛНЕНЕНИЕ**

СЕРИЯ UNIT SLOT.
UNIT SLOT 10-111/10-122-10/123

Полотно глухое Unit Slot (ДГ)
используются каркасы тип 1, тип 3, тип 7

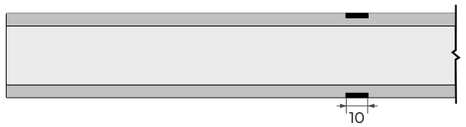

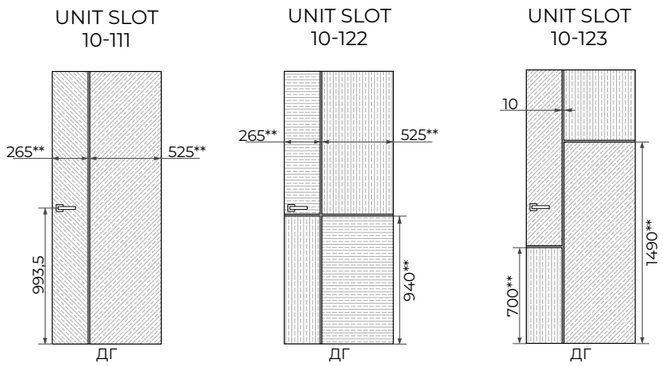

*В = 2000; Ш = 800 **Допускается отклонение по размеру сшивки шпона 10-15 мм от номинала

ОТДЕЛКА

Виды отделки:
ШПОН
Цвет шпона:
ДУБ
АМЕРИКАНСКИЙ ОРЕХ

СИСТЕМЫ ОТКРЫВАНИЯ

	Распашная система							Прочие системы								
Unit Slot 10-111	прямое открывание				обратное открывание			Складная		Откатная			Пово-ротная	Откатная		
	L	Q	ПСК01	ПСК02	RQ	ОСК1	ОСК2	Twice	Heft	Invis	Diva	Loft	Roto	Norm	Cascad	Slide
ШПОН																
без AL	+	+	-	+	+	-	-	+	+	+	+	+	+	+	+	+
2 AL	+	+	+	-	-	-	-	+	+	+	+	+	+	+	+	+
4 AL	+	+	+	-	-	-	-	-	-	+	-	-	-	+	+	+
Unit Slot 10-122 Unit Slot 10-123	прямое открывание				обратное открывание			Складная		Откатная			Пово-ротная	Откатная		
ШПОН	L	Q	ПСК01	ПСК02	RQ	ОСК1	ОСК2	Twice	Heft	Invis	Diva	Loft	Roto	Norm	Cascad	Slide
без AL	-	-	-	-	-	-	-	-	-	-	-	-	-	-	-	-
2 AL	+	+	+	-	-	-	-	-	-	+	+	+	+	+	+	+
4 AL	+	+	+	-	-	-	-	-	-	+	-	-	-	+	+	+

ГАБАРИТНЫЕ РАЗМЕРЫ И ИЗМЕНЕНИЕ ДИЗАЙНА ПОЛОТНА

UNIT SLOT 10-111

	min	max	шаг	Как меняем	Примечание
Ширина	400	900	50	за счет масштабирования рисунка	Ширина узкой части полотна под ручку постоянна
Высота	1500	3000	50	за счет масштабирования рисунка	

1. Изменение дизайна, в зависимости от **ширины** полотна

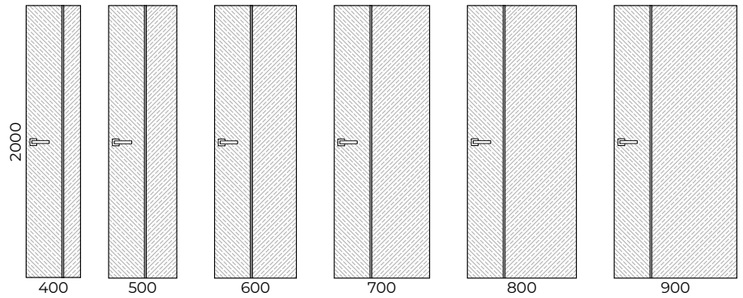

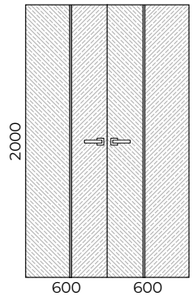

2. Изменение дизайна, в зависимости от **высоты** полотна

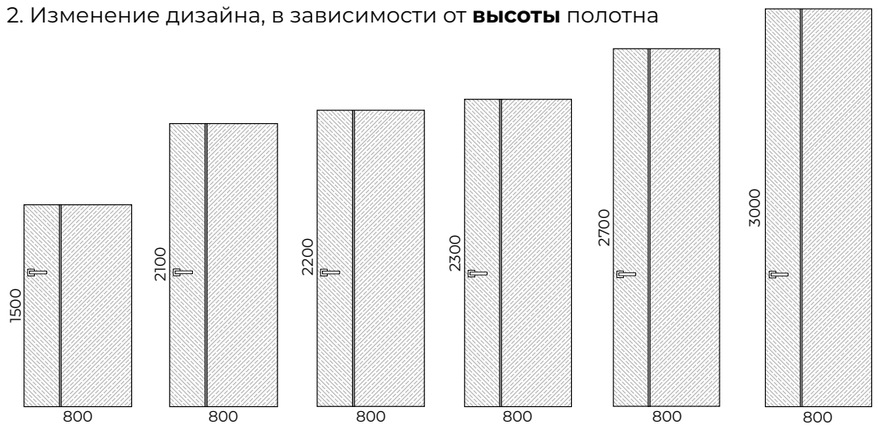

UNIT SLOT 10-122

	min	max	шаг	Как меняем	Примечание
Ширина	400	900	50	за счет масштабирования рисунка	Ширина узкой части полотна под ручку постоянна
Высота	1500	3000	50	за счет масштабирования рисунка	

1. Изменение дизайна, в зависимости от **ширины** полотна

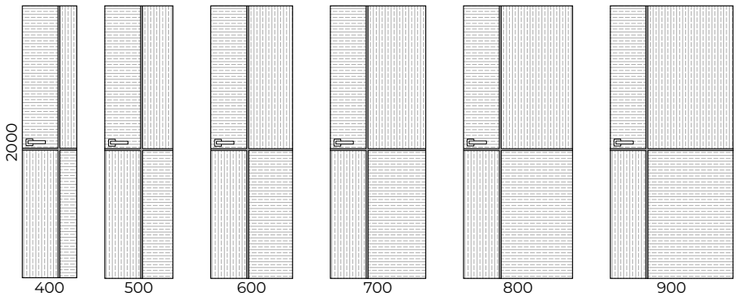

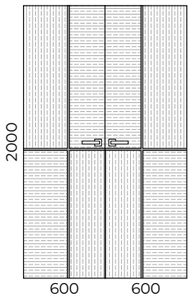

2. Изменение дизайна, в зависимости от **высоты** полотна

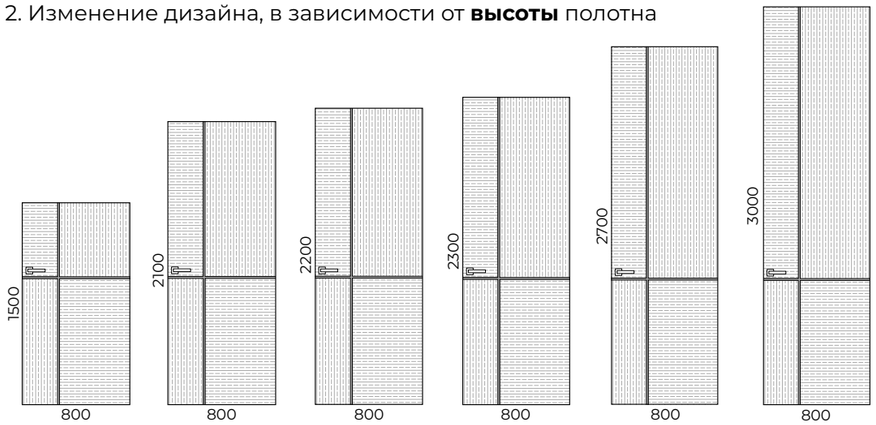

ГАБАРИТНЫЕ РАЗМЕРЫ И ИЗМЕНЕНИЕ ДИЗАЙНА ПОЛОТНА

UNIT SLOT 10-123

	min	max	шаг	Как меняем	Примечание
Ширина	400	900	50	за счет масштабирования рисунка	Ширина узкой части полотна под ручку постоянна
Высота	1500	3000	50	за счет масштабирования рисунка	

1. Изменение дизайна, в зависимости от **ширины** полотна

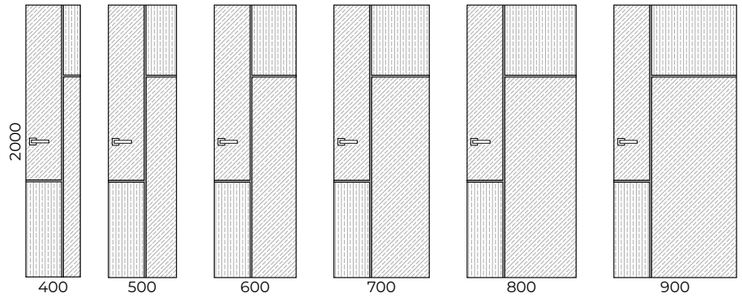

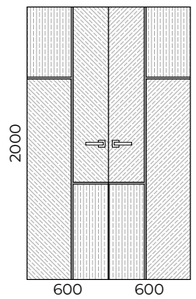

2. Изменение дизайна, в зависимости от **высоты** полотна

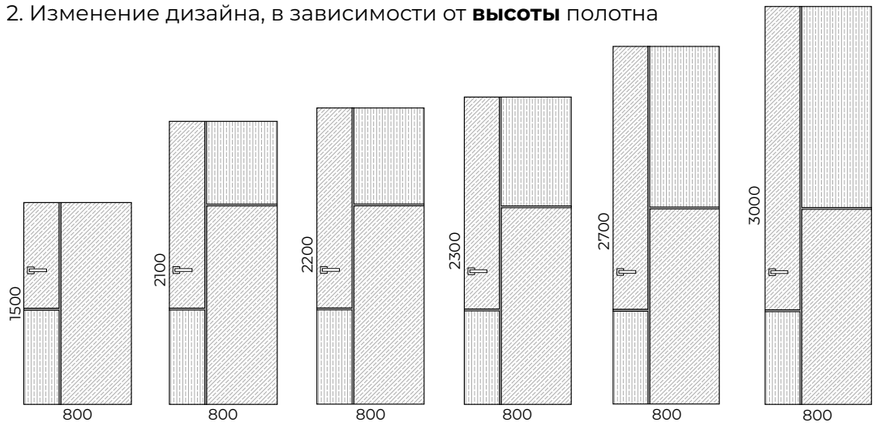

СЕРИЯ WAVE

ИСПОЛНЕНЕНИЕ*

Полотно глухое Wave (ДГ)
используются каркасы тип 7, тип 8

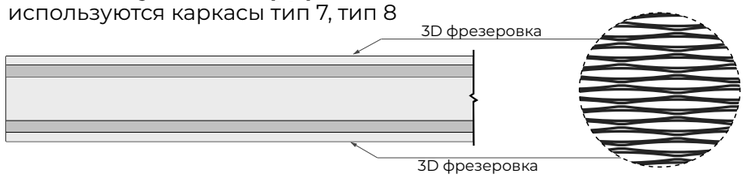

WAVE

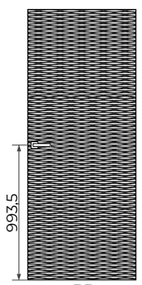

ДГ

*В = 2000; Ш = 800

ОТДЕЛКА

Виды отделки:
ШПОН
ЭМАЛЬ
Цвет шпона:
ДУБ (тёмный, мускат, марракеш, морёный)

ГАБАРИТНЫЕ РАЗМЕРЫ

WAVE

	min	max	шаг	Как меняем	Примечание
Ширина	400	900	50	за счет масштабирования рисунка	
Высота	1500	3000	50	за счет масштабирования рисунка	

СИСТЕМЫ ОТКРЫВАНИЯ

Wave	Распашная система							Прочие системы								
	прямое открывание				обратное открывание			Складная		Откатная			Пово-ротная	Откатная		
	L	Q	ПСК01	ПСК02	RQ	ОСК1	ОСК2	Twice	Heft	Invis	Diva	Loft	Roto	Norm	Cascad	Slide
ШПОН																
без AL	-	-	-	-	-	-	-	-	-	-	-	-	-	-	-	-
2 AL	+	+	+	-	-	-	-	-	-	+	+	+	-	+	+	+
4 AL	+	+	+	-	-	-	-	-	-	+	-	-	-	+	+	+

СЕРИЯ SPLINE

ИСПОЛНЕНЕНИЕ*

Полотно глухое Spline (ДГ)
используются каркасы тип 1, тип 2, тип 3, тип 4, тип 7, тип 8

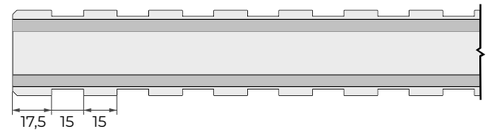

SPLINE

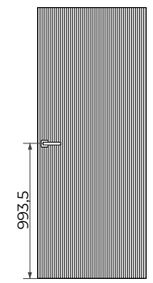

ДГ

*В = 2000; Ш = 800

ОТДЕЛКА

Виды отделки:
ШПОН
ЭМАЛЬ
Цвет шпона:
ДУБ (тёмный, мускат, марракеш, морёный)

ГАБАРИТНЫЕ РАЗМЕРЫ

SPLINE

	min	max	шаг	Как меняем	Примечание
Ширина	400	900	50	за счет масштабирования рисунка	
Высота	1500	3000	50	за счет масштабирования рисунка	

СИСТЕМЫ ОТКРЫВАНИЯ

Spline	Распашная система							Прочие системы								
	прямое открывание				обратное открывание			Складная		Откатная			Пово-ротная	Откатная		
	L	Q	ПСК01	ПСК02	RQ	ОСК1	ОСК2	Twice	Heft	Invis	Diva	Loft	Roto	Norm	Cascad	Slide
ШПОН																
без AL	+	+	-	+	+	-	+	-	-	+	-	-	-	+	+	+
2 AL	+	+	+	-	-	+	-	-	-	+	-	-	-	+	+	+
4 AL	+	+	+	-	-	+	-	-	-	+	-	-	-	+	+	+

ИСПОЛНЕНЕНИЕ*

КОЛЛЕКЦИЯ TWIST

TWIST - это коллекция щитовых дверей с легкой фрезеровкой.
Состоит из серий: Twist, Linea, Lingo, Mezzo

СЕРИЯ TWIST

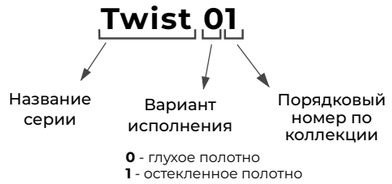

Полотно глухое Twist 01/02/03 (ДГ)
используется каркас тип 1, тип 3, тип 7

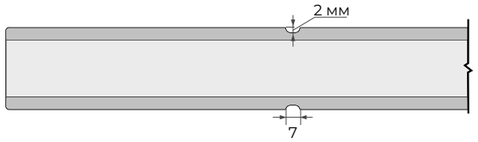

TWIST 01

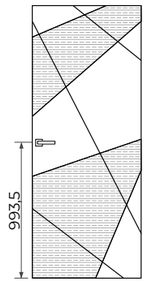

Эмаль.
Брашированная эмаль

TWIST 02

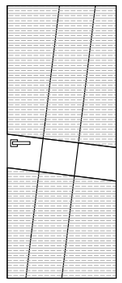

Эмаль.
Брашированная эмаль

TWIST 03

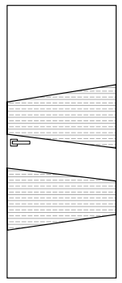

Эмаль.
Брашированная эмаль

*В = 2000; Ш = 800

ОТДЕЛКА

Виды отделки:

Эмаль
Брашированная эмаль

СИСТЕМЫ ОТКРЫВАНИЯ

Twist 01 Twist 02 Twist 03	Распашная система							Прочие системы								
	прямое открывание				обратное открывание			Складная		Откатная			Пово-ротная	Откатная		
	L	Q	ПСК01	ПСК02	RQ	ОСК1	ОСК2	Twice	Heft	Invis	Diva	Loft	Roto	Norm	Cascad	Slide
ЭМАЛЬ																
без AL	+	+	-	+	+	-	+	+	+	+	+	+	+	+	+	+
2 AL	+	+	+	-	-	+	-	+	+	+	+	+	+	+	+	+
4 AL	+	+	+	-	-	+	-	-	-	+	-	-	-	+	+	+

ГАБАРИТНЫЕ РАЗМЕРЫ И ИЗМЕНЕНИЕ ДИЗАЙНА ПОЛОТНА

TWIST 01

	min	max	шаг	Как меняем	Примечание
Ширина	400	900	50	за счет сокращения/ продолжения линий рисунка	Пропорции рисунка не меняются (рисунок не сжимается и не растягивается)
Высота	1500	3000	50	за счет сокращения/ продолжения линий рисунка	

1. Изменение дизайна, в зависимости от **ширины** полотна

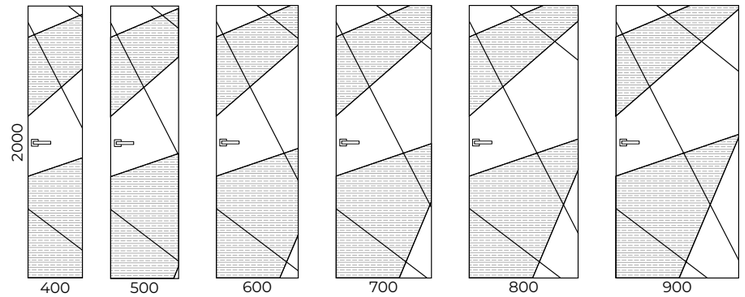

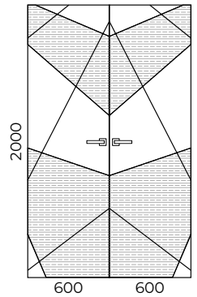

2. Изменение дизайна, в зависимости от **высоты** полотна

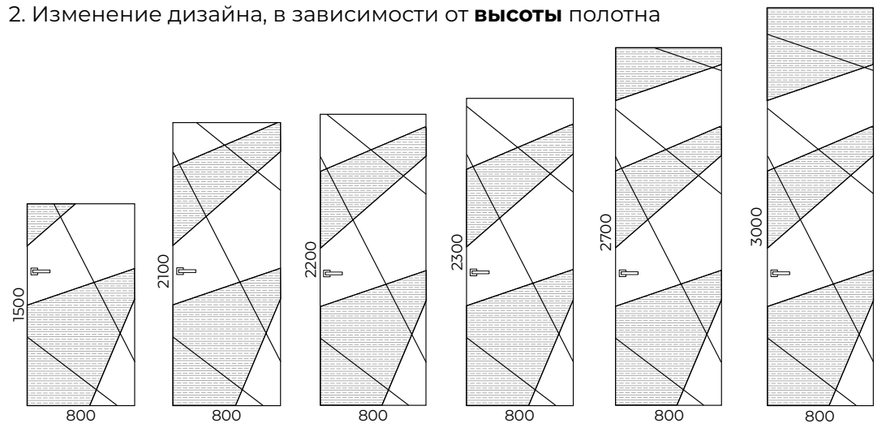

TWIST 02

	min	max	шаг	Как меняем	Примечание
Ширина	400	900	50	за счет сокращения/ продолжения линий рисунка	Пропорции рисунка не меняются (рисунок не сжимается и не растягивается)
Высота	1500	3000	50	за счет сокращения/ продолжения линий рисунка	

1. Изменение дизайна, в зависимости от **ширины** полотна

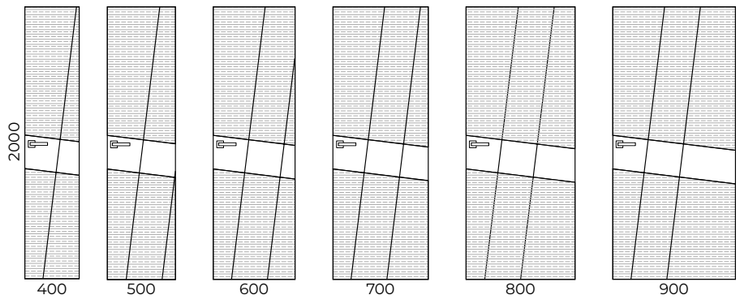

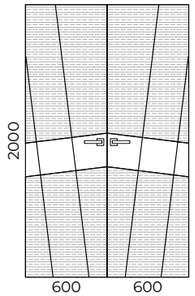

2. Изменение дизайна, в зависимости от **высоты** полотна

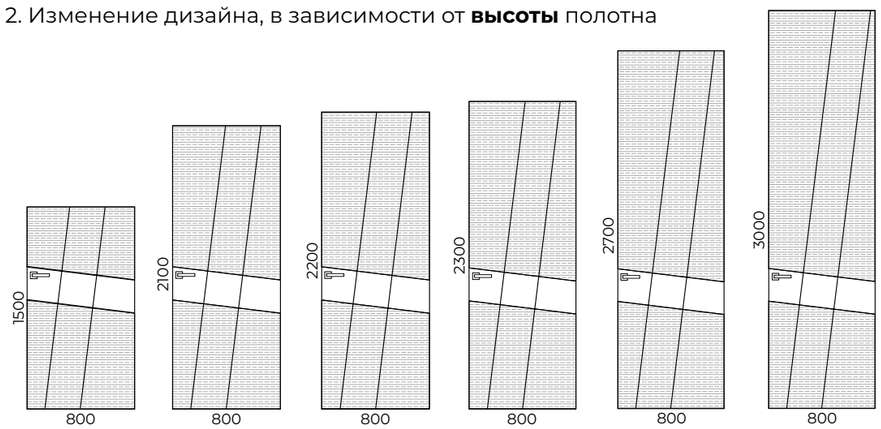

ГАБАРИТНЫЕ РАЗМЕРЫ И ИЗМЕНЕНИЕ ДИЗАЙНА ПОЛОТНА

TWIST 03

	min	max	шаг	Как меняем	Примечание
Ширина	400	900	50	за счет сокращения/ продолжения линий рисунка	Пропорции рисунка не меняются (рисунок не сжимается и не растягивается)
Высота	1500	3000	50	за счет сокращения/ продолжения линий рисунка	

1. Изменение дизайна, в зависимости от **ширины** полотна

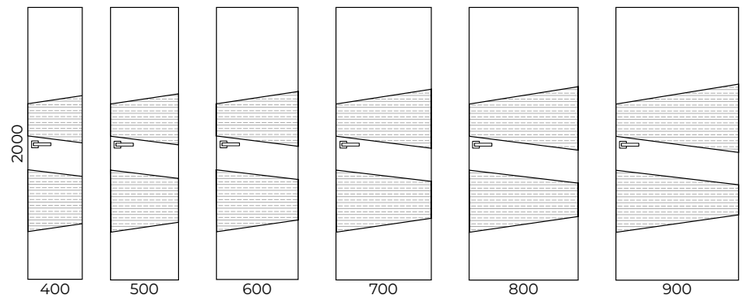

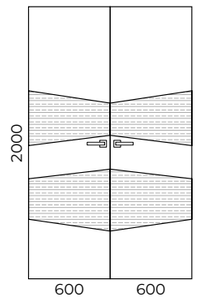

2. Изменение дизайна, в зависимости от **высоты** полотна

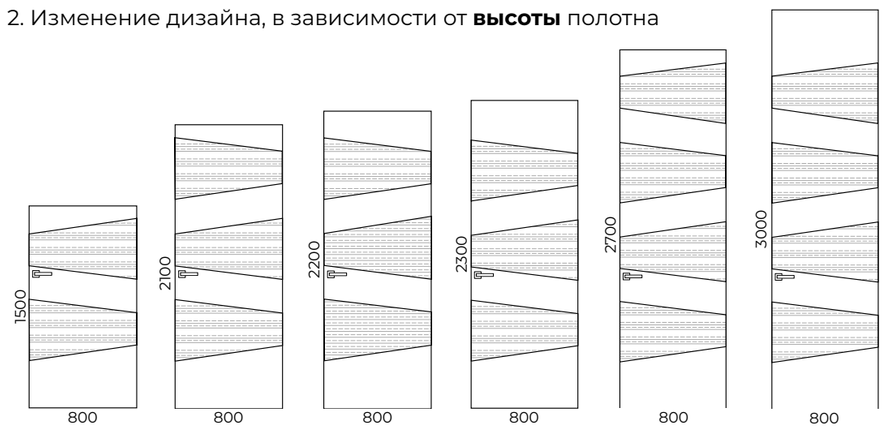

СЕРИЯ LINGO

Lingo 01

Название серии

Вариант исполнения

Порядковый номер по коллекции

0 - глухое полотно
1 - остекленное полотно

ИСПОЛНЕНЕНИЕ*

Полотно глухое Lingo 01/02/03/04/05 (ДГ)
используется каркас тип 1, тип 3, тип 7

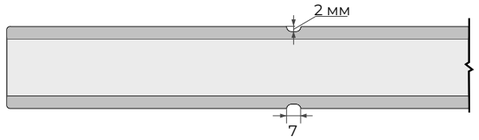

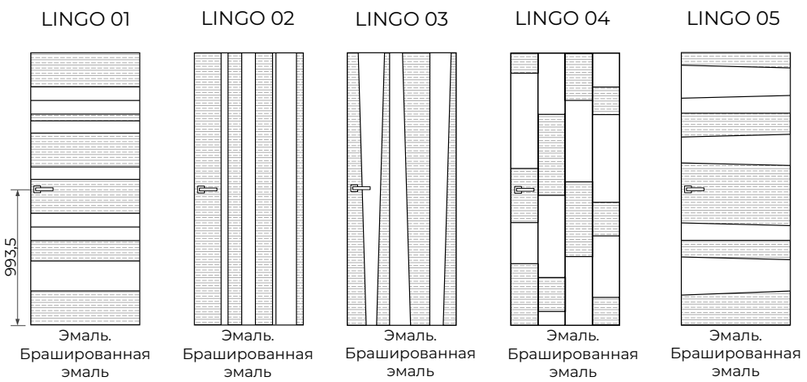

*В = 2000; Ш = 800

ОТДЕЛКА

Виды отделки:
Эмаль
Брашированная эмаль

СИСТЕМЫ ОТКРЫВАНИЯ

	Распашная система							Прочие системы								
Lingo 01 **Lingo 02** **Lingo 03** **Lingo 04** **Lingo 05**	прямое открывание				обратное открывание			Складная		Откатная			Пово-ротная	Откатная		
	L	Q	ПСК01	ПСК02	RQ	ОСК1	ОСК2	Twice	Heft	Invis	Diva	Loft	Roto	Norm	Cascad	Slide
ЭМАЛЬ																
без AL	+	+	-	+	+	-	+	+	+	+	+	+	+	+	+	+
2 AL	+	+	+	-	-	+	-	+	+	+	+	+	+	+	+	+
4 AL	+	+	+	-	-	+	-	-	-	+	-	-	-	+	+	+

ГАБАРИТНЫЕ РАЗМЕРЫ И ИЗМЕНЕНИЕ ДИЗАЙНА ПОЛОТНА

LINGO 01

	min	max	шаг	Как меняем	Примечание
Ширина	400	900	50	за счет масштабирования рисунка	
Высота	1800	3000	50	за счет масштабирования рисунка	

1. Изменение дизайна, в зависимости от **ширины** полотна

2. Изменение дизайна, в зависимости от **высоты** полотна

LINGO 02

	min	max	шаг	Как меняем	Примечание
Ширина	400	900	50	за счет масштабирования рисунка	
Высота	1800	3000	50	за счет масштабирования рисунка	

1. Изменение дизайна, в зависимости от **ширины** полотна

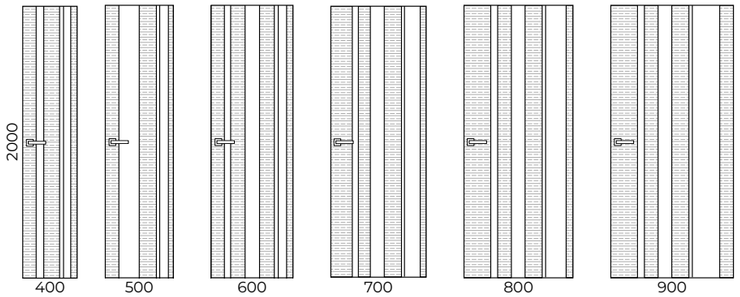

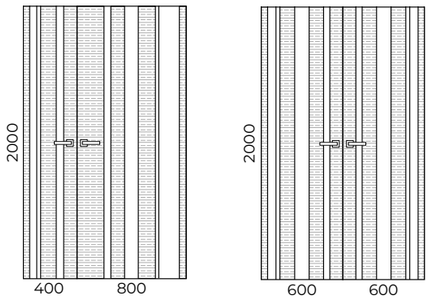

2. Изменение дизайна, в зависимости от **высоты** полотна

ГАБАРИТНЫЕ РАЗМЕРЫ И ИЗМЕНЕНИЕ ДИЗАЙНА ПОЛОТНА

LINGO 03

	min	max	шаг	Как меняем	Примечание
Ширина	400	900	50	за счет масштабирования рисунка	
Высота	1800	3000	50	за счет масштабирования рисунка	

1. Изменение дизайна, в зависимости от **ширины** полотна

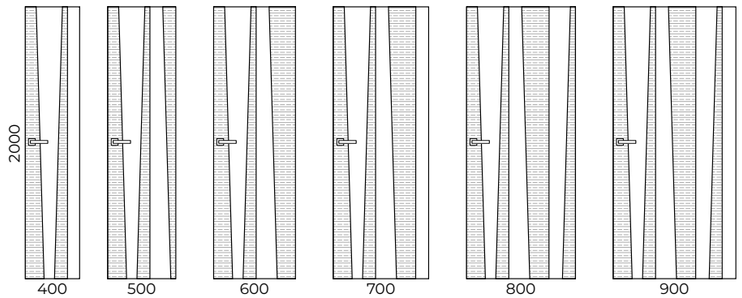

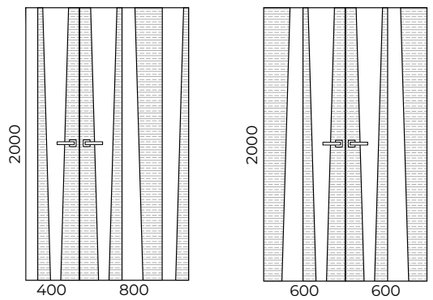

2. Изменение дизайна, в зависимости от **высоты** полотна

LINGO 04

	min	max	шаг	Как меняем	Примечание
Ширина	400	900	50	за счет масштабирования рисунка	
Высота	1800	3000	50	за счет масштабирования рисунка	

1. Изменение дизайна, в зависимости от **ширины** полотна

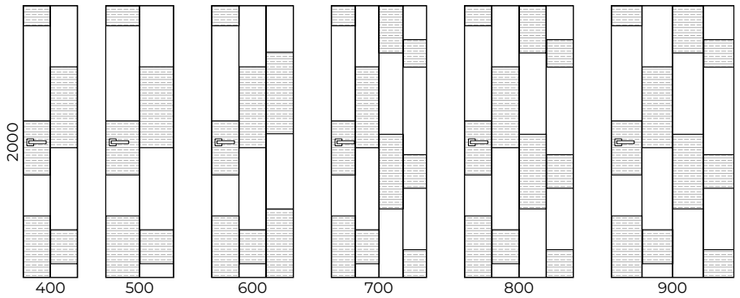

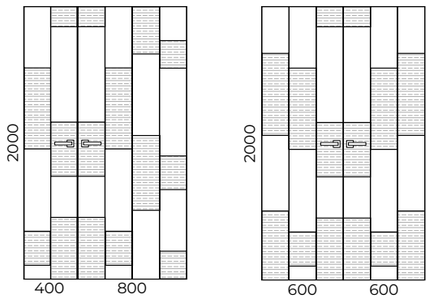

2. Изменение дизайна, в зависимости от **высоты** полотна

ГАБАРИТНЫЕ РАЗМЕРЫ И ИЗМЕНЕНИЕ ДИЗАЙНА ПОЛОТНА

LINGO 05

	min	max	шаг	Как меняем	Примечание
Ширина	400	900	50	за счет масштабирования рисунка	
Высота	1800	3000	50	за счет масштабирования рисунка	

1. Изменение дизайна, в зависимости от **ширины** полотна

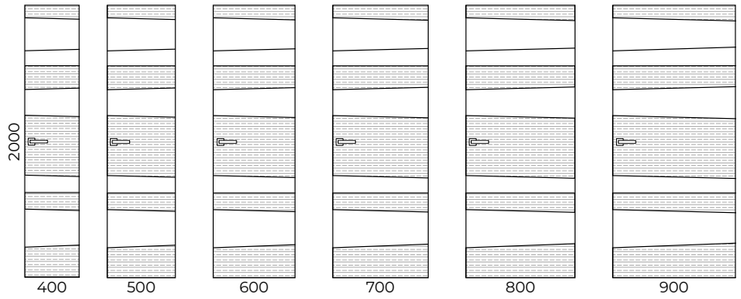

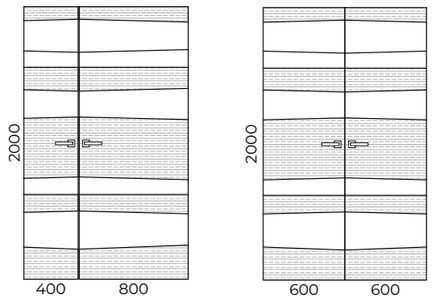

2. Изменение дизайна, в зависимости от **высоты** полотна

ИСПОЛНЕНЕНИЕ*

СЕРИЯ LINEA

Linea 01

Название серии

Вариант исполнения

Порядковый номер по коллекции

0 - глухое полотно
1 - остекленное полотно

Полотно глухое Linea 01/02/03/04/05 (ДГ)
используется каркас тип 1, тип 3, тип 7

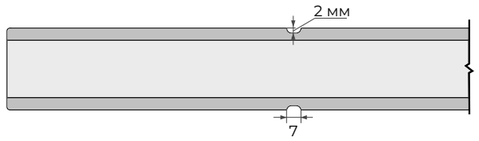

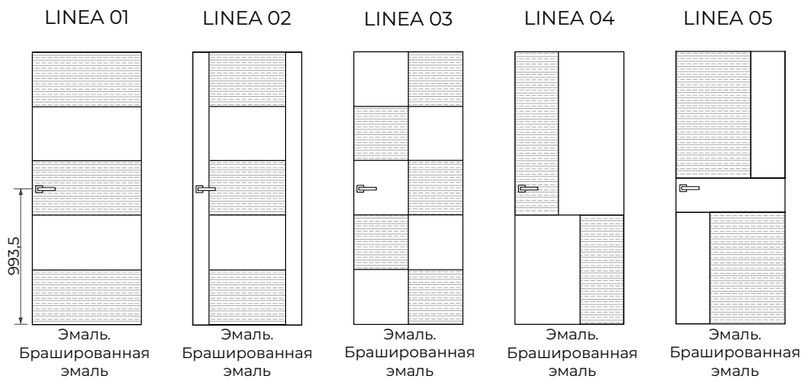

*В = 2000; Ш = 800

ОТДЕЛКА

Виды отделки:
Эмаль
Брашированная эмаль

СИСТЕМЫ ОТКРЫВАНИЯ

	Распашная система							Прочие системы								
Linea 01 Linea 02 Linea 03 Linea 04 Linea 05	прямое открывание				обратное открывание			Складная		Откатная			Пово-ротная	Откатная		
	L	Q	ПСК01	ПСК02	RQ	ОСК1	ОСК2	Twice	Heft	Invis	Diva	Loft	Roto	Norm	Cascad	Slide
ЭМАЛЬ																
без AL	+	+	-	+	+	-	+	+	+	+	+	+	+	+	+	+
2 AL	+	+	+	-	-	+	-	+	+	+	+	+	+	+	+	+
4 AL	+	+	+	-	-	+	-	-	-	+	-	-	-	+	+	+

ГАБАРИТНЫЕ РАЗМЕРЫ И ИЗМЕНЕНИЕ ДИЗАЙНА ПОЛОТНА

LINEA 01

	min	max	шаг	Как меняем	Примечание
Ширина	400	900	50	за счет масштабирования рисунка	
Высота	1800	3000	50	за счет масштабирования рисунка	

1. Изменение дизайна, в зависимости от **ширины** полотна

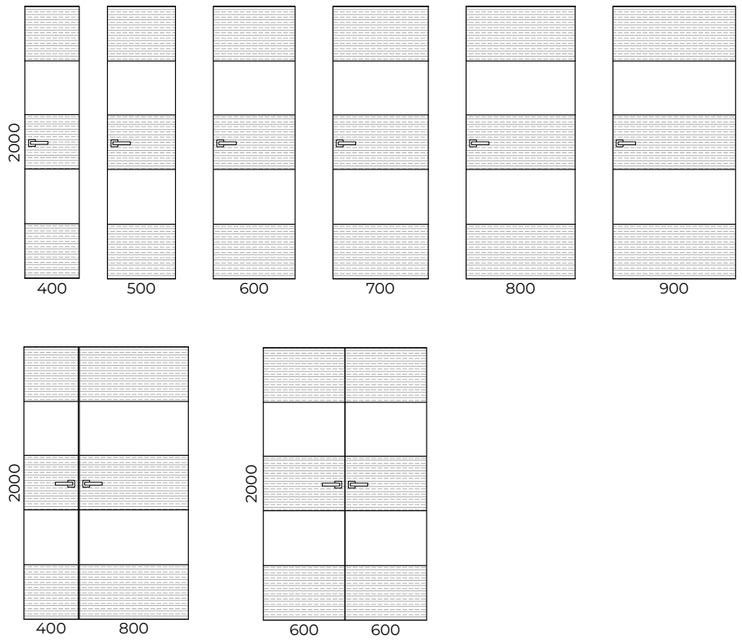

2. Изменение дизайна, в зависимости от **высоты** полотна

LINEA 02

	min	max	шаг	Как меняем	Примечание
Ширина	400	900	50	за счет масштабирования рисунка	
Высота	1800	3000	50	за счет масштабирования рисунка	

1. Изменение дизайна, в зависимости от **ширины** полотна

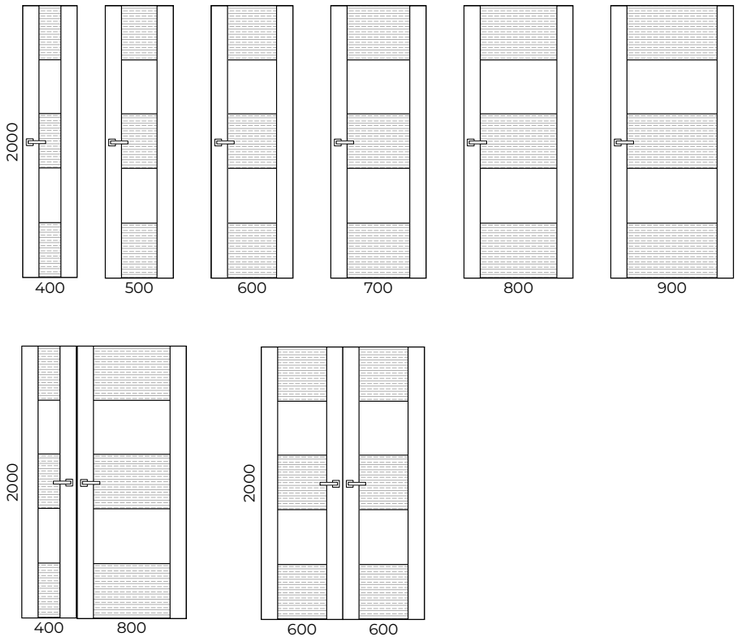

2. Изменение дизайна, в зависимости от **высоты** полотна

ГАБАРИТНЫЕ РАЗМЕРЫ И ИЗМЕНЕНИЕ ДИЗАЙНА ПОЛОТНА

LINEA 03

	min	max	шаг	Как меняем	Примечание
Ширина	400	900	50	за счет масштабирования рисунка	
Высота	1800	3000	50	за счет масштабирования рисунка	

1. Изменение дизайна, в зависимости от **ширины** полотна

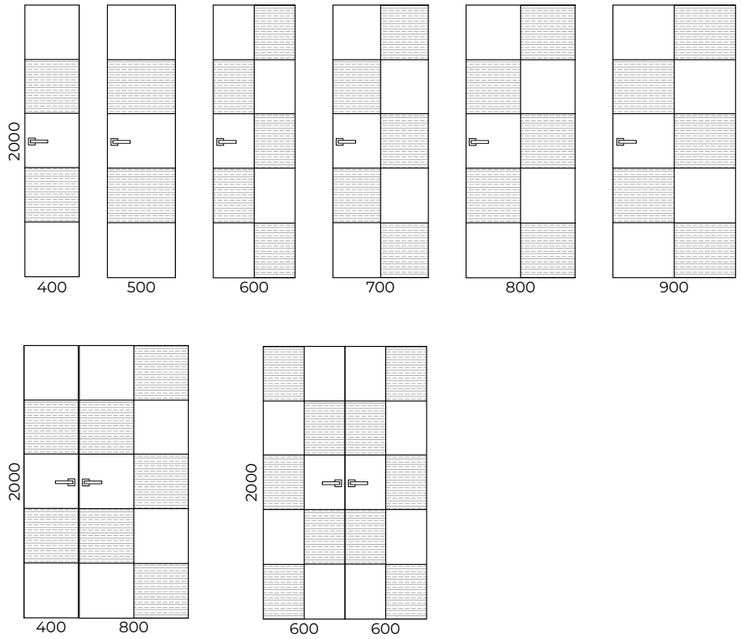

2. Изменение дизайна, в зависимости от **высоты** полотна

LINEA 04

	min	max	шаг	Как меняем	Примечание
Ширина	400	900	50	за счет масштабирования рисунка	
Высота	1800	3000	50	за счет увеличения высоты верхней части	

1. Изменение дизайна, в зависимости от **ширины** полотна

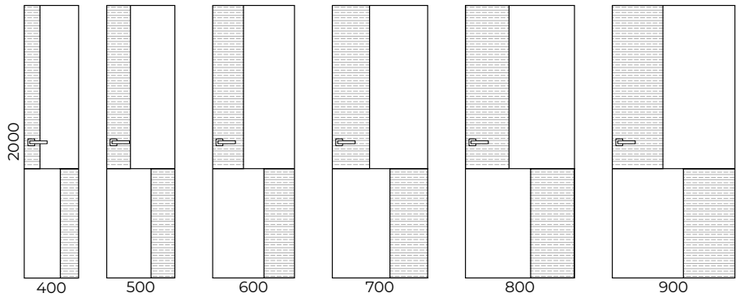

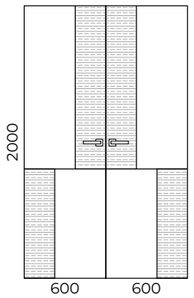

2. Изменение дизайна, в зависимости от **высоты** полотна

ГАБАРИТНЫЕ РАЗМЕРЫ И ИЗМЕНЕНИЕ ДИЗАЙНА ПОЛОТНА

LINEA 05

	min	max	шаг	Как меняем	Примечание
Ширина	400	900	50	за счет масштабирования рисунка	
Высота	1800	3000	50	за счет увеличения высоты верхней части	

1. Изменение дизайна, в зависимости от **ширины** полотна

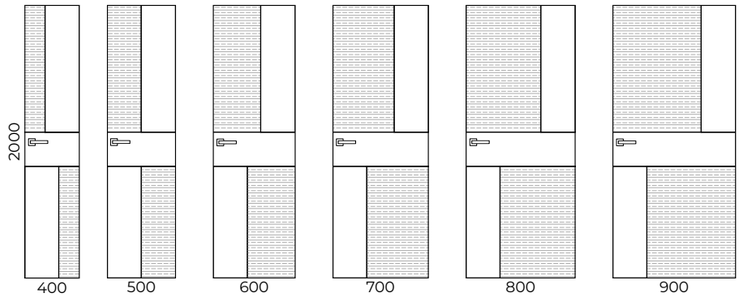

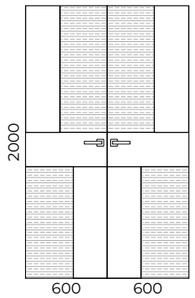

2. Изменение дизайна, в зависимости от **высоты** полотна

СЕРИЯ MEZZO. MEZZO 01

Mezzo 01

Название серии

Порядковый номер по коллекции

Полотно глухое Mezzo 01 (ДГ)
используется каркас тип 1, тип 3

ИСПОЛНЕНЕНИЕ*

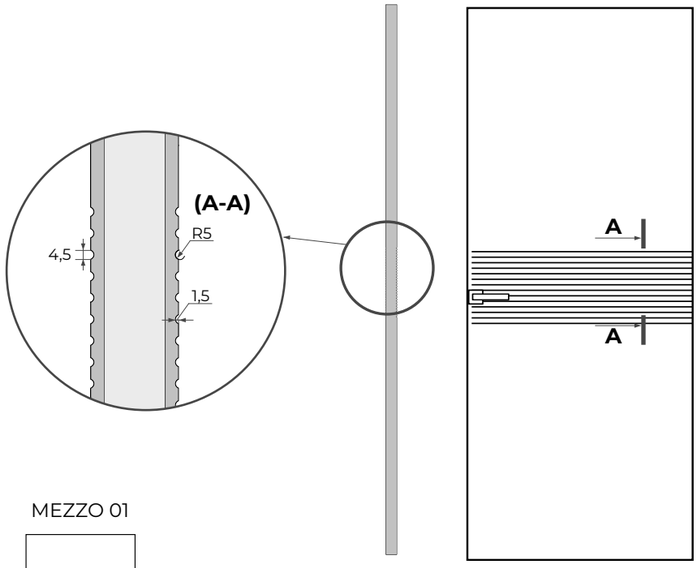

MEZZO 01

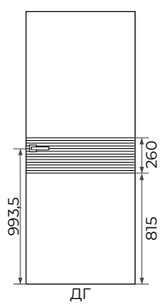

*В = 2000; Ш = 800

ОТДЕЛКА

Виды отделки:
Эмаль

СИСТЕМЫ ОТКРЫВАНИЯ

Mezzo 01	Распашная система							Прочие системы								
	прямое открывание				обратное открывание			Складная		Откатная			Пово-ротная	Откатная		
	L	Q	ПСК01	ПСК02	RQ	ОСК1	ОСК2	Twice	Heft	Invis	Diva	Loft	Roto	Norm	Cascad	Slide
ЭМАЛЬ																
без AL	+	+	-	+	+	-	+	+	+	+	+	+	+	+	+	+
2 AL	-	-	-	-	-	-	-	-	-	-	-	-	-	-	-	-
4 AL	-	-	-	-	-	-	-	-	-	-	-	-	-	-	-	-

ГАБАРИТНЫЕ РАЗМЕРЫ И ИЗМЕНЕНИЕ ДИЗАЙНА ПОЛОТНА

MEZZO 01

	min	max	шаг	Как меняем	Примечание
Ширина	400	900	50	за счет масштабирования рисунка	
Высота	1500	3000	50	за счет увеличения высоты верхней части	

1. Изменение дизайна, в зависимости от **ширины** полотна

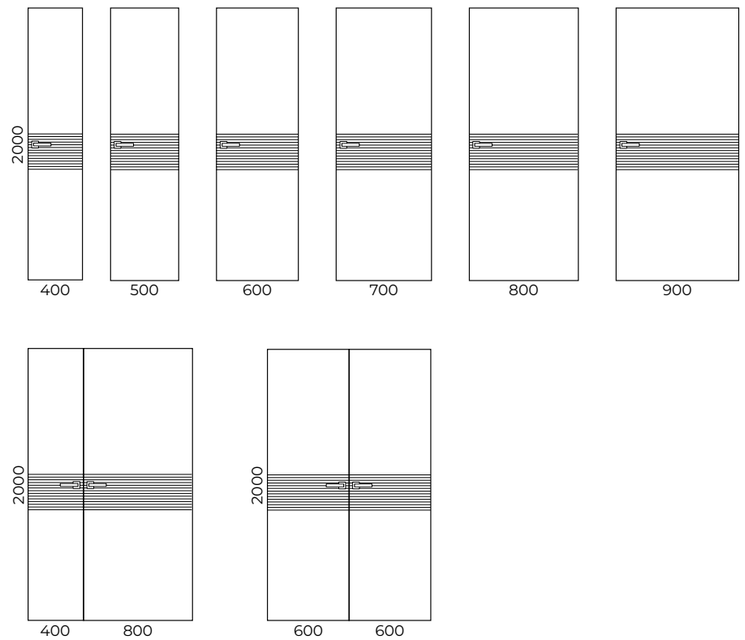

2. Изменение дизайна, в зависимости от **высоты** полотна

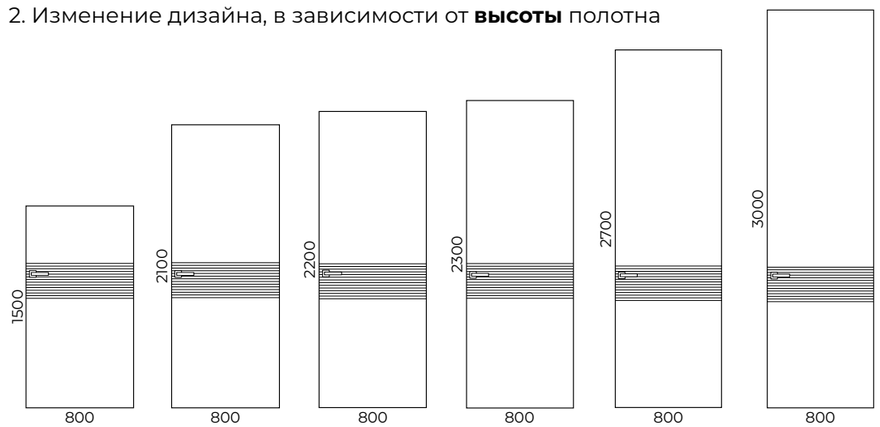

ИСПОЛНЕНЕНИЕ*

MEZZO 11 / MEZZO 12

Полотно глухое Mezzo 11/12 (ДГ)
используется каркас тип 1, тип 3

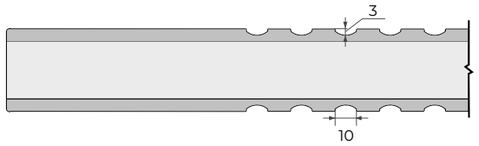

MEZZO 11 MEZZO 12

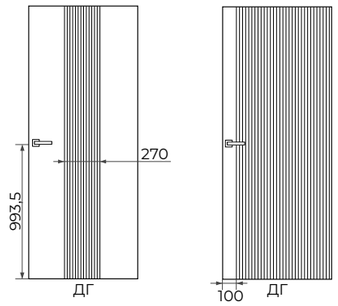

*В = 2000; Ш = 800

ОТДЕЛКА

Виды отделки:
Эмаль

СИСТЕМЫ ОТКРЫВАНИЯ

Mezzo 11/12	Распашная система							Прочие системы								
	прямое открывание				обратное открывание			Складная		Откатная			Пово-ротная	Откатная		
	L	Q	ПСК01	ПСК02	RQ	ОСК1	ОСК2	Twice	Heft	Invis	Diva	Loft	Roto	Norm	Cascad	Slide
ЭМАЛЬ																
без AL	+	+	-	+	-	+	+	+	+	+	+	+	+	+	+	+
2 AL	-	-	-	-	-	-	-	-	-	-	-	-	-	-	-	-
4 AL	-	-	-	-	-	-	-	-	-	-	-	-	-	-	-	-

*Для моделей Mezzo 11, 12 применять петли П8 – К2760 (для коробов Q). Для RQ – П3 (К2460).
В скрытый короб ПСК/ОСК не устанавливаются. С алюминиевой кромкой не изготавливаются

ГАБАРИТНЫЕ РАЗМЕРЫ И ИЗМЕНЕНИЕ ДИЗАЙНА ПОЛОТНА

MEZZO 11

	min	max	шаг	Как меняем	Примечание
Ширина	500	900	50	за счет масштабирования рисунка	
Высота	1500	3000	50	за счет масштабирования рисунка	

1. Изменение дизайна, в зависимости от **ширины** полотна

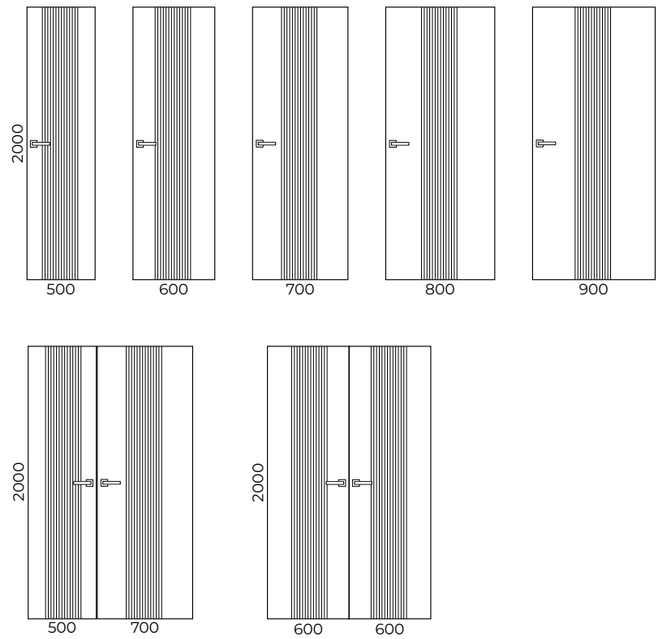

2. Изменение дизайна, в зависимости от **высоты** полотна

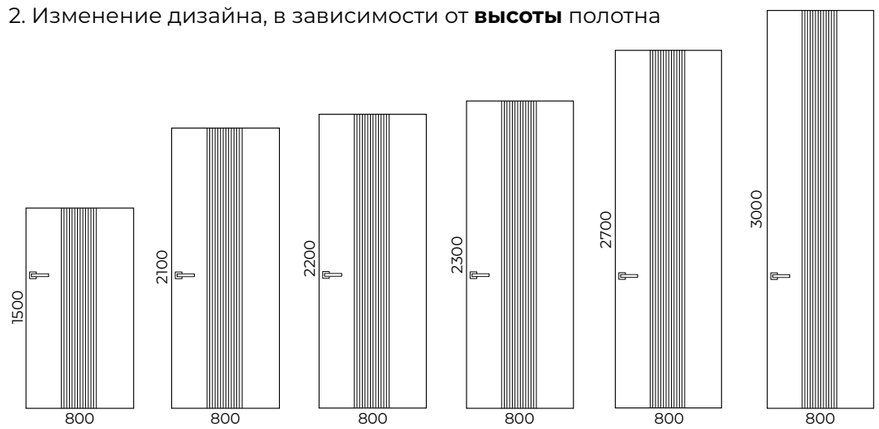

MEZZO 12

	min	max	шаг	Как меняем	Примечание
Ширина	400	900	50	за счет масштабирования рисунка	
Высота	1500	3000	50	за счет увеличения высоты верхней части	

1. Изменение дизайна, в зависимости от **ширины** полотна

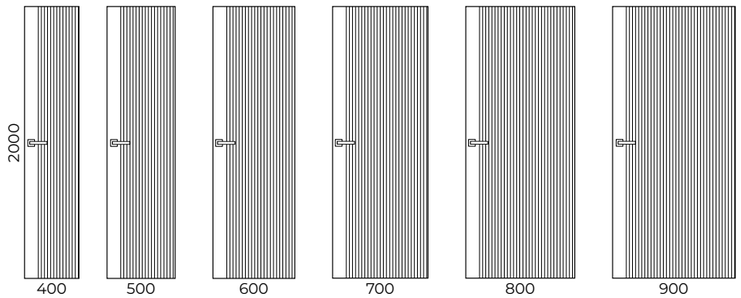

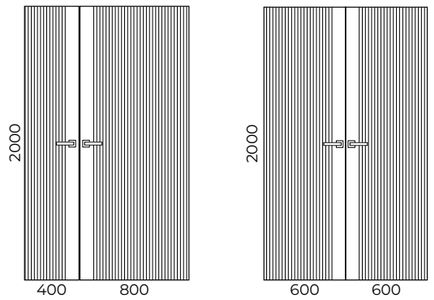

2. Изменение дизайна, в зависимости от **высоты** полотна

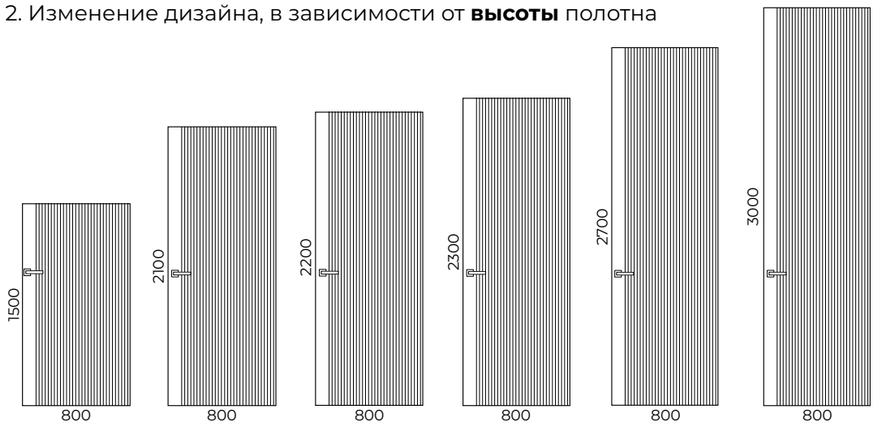

КОЛЛЕКЦИЯ TECHNO

TECHNO - это коллекция щитовых дверей. Состоит из серий: Porte, Slot, Vetro.

СЕРИЯ PORTE

Porte 39-00 G

- Название серии
- Толщина полотна
  - **39** - т. 39 мм
  - **52** - т. 52 мм
- Вид покрытия
  - **00** - шпон, эмаль, ПВХ
  - **01** - зеркало с одной стороны (по умолчанию с лицевой стороны)
  - **11** - зеркало с двух сторон
- Направление шпона
  - **G** - горизонтальное
  - **V** - вертикальное
  - **D** - диагональное

ИСПОЛНЕНЕНИЕ*

Полотно глухое Porte 39-00 (ДГ)
используются каркасы тип 1, тип 3, тип 6, тип 7

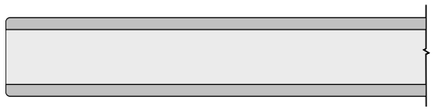

Полотно глухое Porte 52-00 (ДГ)
используются каркасы тип 5, тип 9

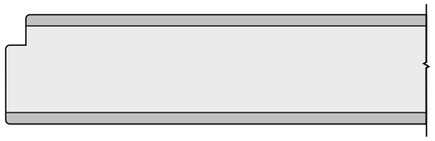

PORTE 39-00/52-00 G

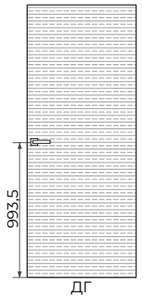

PORTE 39-00/52-00 V

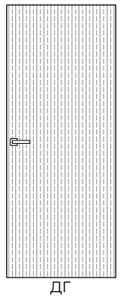

PORTE 39-00/52-00 D

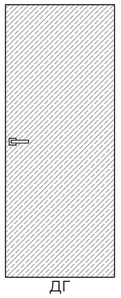

*В = 2000; Ш = 800

ОТДЕЛКА

Виды отделки:
ШПОН

Цвет шпона:
ДУБ
АМЕРИКАНСКИЙ ОРЕХ
ЯСЕНЬ

ГАБАРИТНЫЕ РАЗМЕРЫ

PORTE 39-00/01/11. PORTE 52-00/01/11

	min	max	шаг	Примечание
Ширина	400	900	50	В покрытии ПВХ максимальная высота 2400 мм
Высота	1500	3000	50	

РАЗРЕЗ С ЗЕРКАЛОМ

PORTE С ЗЕРКАЛОМ

Полотно глухое Porte 39-01 (ДГ)
используется каркас тип 7

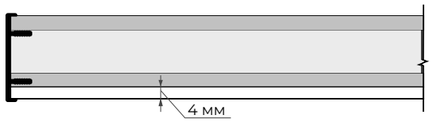

Полотно глухое Porte 39-11 (ДГ)
используется каркас тип 7

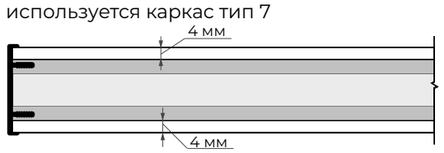

Полотно глухое Porte 52-01 (ДГ)
используется каркас тип 9

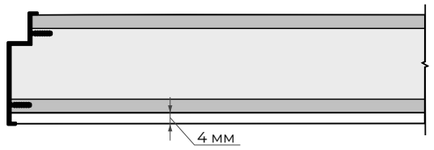

Полотно глухое Porte 52-11 (ДГ)
используется каркас тип 9

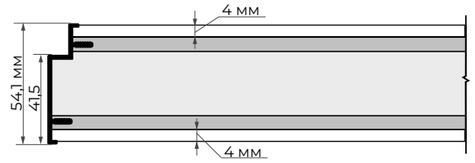

PORTE 39-01/11
52-01/11

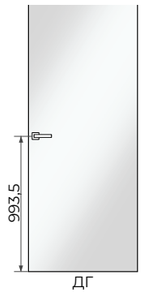

Модели Porte 39-01/11 и Porte 52-01/11 комплектуются зеркалом/лакобелью посредством наклеивания на щит. Зеркало/ лакобель т. 4 мм.

Цвет зеркала:
ГЛЯНЦЕВОЕ (серебро, бронза, графит),
МАТИРОВАННОЕ (серебро, бронза, графит)

Цвет лакобели:
БЕЛЫЙ, АЙВОРИ, БРОНЗА, ГРАФИТ, ЧЕРНЫЙ

СИСТЕМЫ ОТКРЫВАНИЯ

	Распашная система							Прочие системы								
	прямое открывание				обратное открывание			Складная		Откатная			Пово-ротная	Откатная		
	L	Q	ПСК01	ПСК02	RQ	ОСК1	ОСК2	Twice	Heft	Invis	Diva	Loft	Roto	Norm	Cascad	Slide
ЭМАЛЬ																
39-00	+	+	-	+	+	-	-	+	+	+	+	+	+	+	+	+
39-00 2 AL	+	+	+	-	-	-	-	+	+	+	+	+	+	+	+	+
39-00 4 AL	+	+	+	-	-	-	-	-	-	+	-	-	-	+	+	+
52-00	-	-	-	-	-	+	+	-	-	-	-	-	-	-	-	-
52-00 4 AL	-	-	-	-	-	+	-	-	-	-	-	-	-	-	-	-
ШПОН																
39-00	+	+	-	+	+	-	-	+	+	+	+	+	+	+	+	+
39-00 2 AL	+	+	+	-	-	-	-	+	+	+	+	+	+	+	+	+
39-00 4 AL	+	+	+	-	-	-	-	-	-	+	-	-	-	+	+	+
52-00 4 AL	-	-	-	-	-	+	-	-	-	-	-	-	-	-	-	-
ПВХ																
39-00 2T	+	+	-	+	-	-	-	-	-	+	+	+	+	+	+	+
39-00 2 AL	+	+	+	-	-	-	-	-	-	+	+	+	+	+	+	+
39-00 4 AL	+	+	+	-	-	-	-	-	-	+	-	-	-	+	+	+
52-00 4 AL	-	-	-	-	-	+	-	-	-	-	-	-	-	-	-	-
ЗЕРКАЛО																
39-01/11 2 AL	+	+	+	-	-	-	-	-	-	+	-	-	+	+	+	+
39-01/11 4 AL	+	+	+	-	-	-	-	-	-	+	-	-	-	+	+	+
52-01/11 4 AL	-	-	-	-	-	+	-	-	-	-	-	-	-	-	-	-

ИСПОЛНЕНЕНИЕ*

СЕРИЯ SLOT

Slot 10-001

- Название серии
- Толщина молдинга
  - **10** - т. 10 мм
  - **41** - т. 41 мм
- Сочетание покрытий
  - **0** - определенный вид покрытия (шпон, эмаль, ПВХ)
  - **1** - разнонаправленный шпон
- Направление молдинга
  - **0** - горизонтальное
  - **1** - вертикальное
  - **2** - пересекающееся
- Количество молдингов

Полотно глухое Slot 10-001 (ДГ)
используется каркас тип 1, тип 6, тип 7

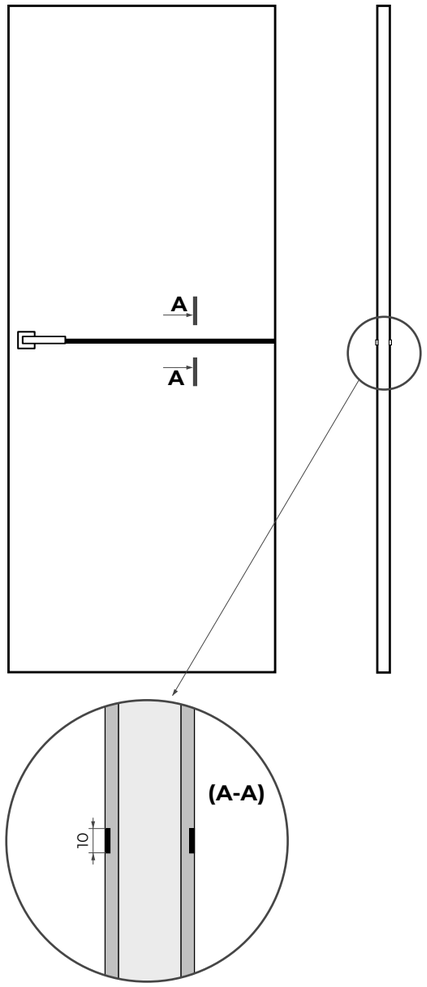

Полотно глухое Slot 10-002/004 (ДГ)
используется каркас тип 7

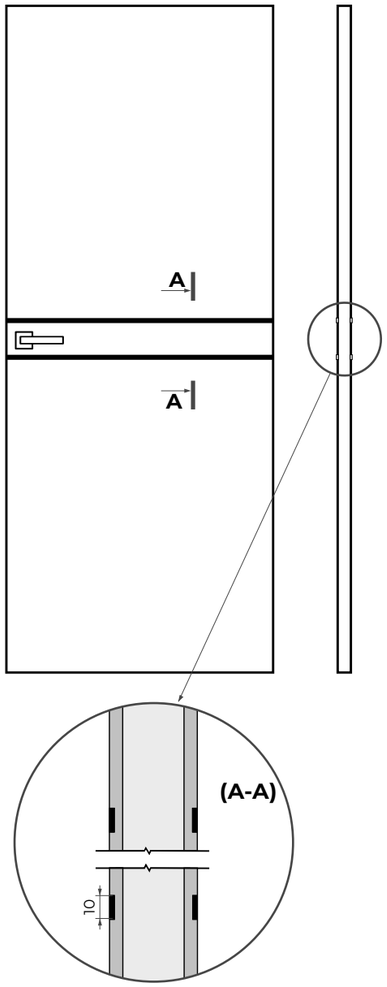

ИСПОЛНЕНЕНИЕ*

Полотно глухое Slot 10-011/012 (ДГ)
используется каркас тип 1, тип 4, тип 5

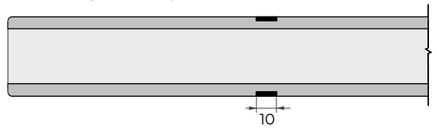

Полотно глухое Slot 41-002 (ДГ)
используется каркас тип 7

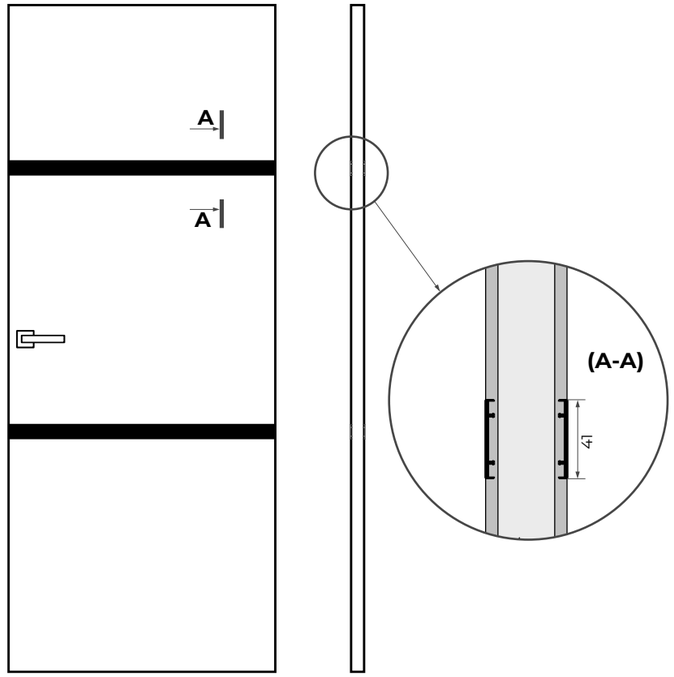

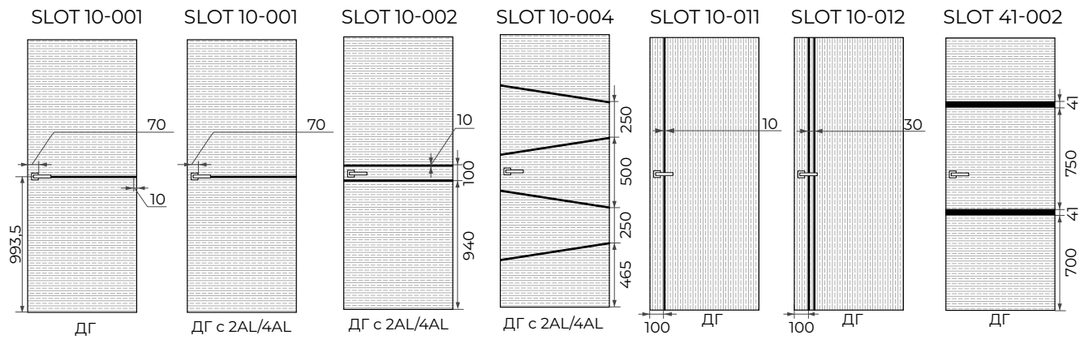

*В = 2000; Ш = 800

ОТДЕЛКА

Виды отделки:

ШПОН
ЭМАЛЬ
ПВХ

Цвет шпона:

ДУБ
АМЕРИКАНСКИЙ ОРЕХ
ЯСЕНЬ

ГАБАРИТНЫЕ РАЗМЕРЫ

SLOT 10-001/002/004/011/012

	min	max	шаг	Примечание
Ширина	400	900	50	В покрытии ПВХ максимальная высота 2350 мм
Высота	1500	3000	50	

SLOT 41-002

	min	max	шаг	Примечание
Ширина	400	900	50	В покрытии ПВХ максимальная высота 2350 мм
Высота	1900	3000	50	

СИСТЕМЫ ОТКРЫВАНИЯ

	Распашная система							Прочие системы								
Slot 10-001 Slot 10-011 Slot 10-012	прямое открывание				обратное открывание			Складная		Откатная			Пово-ротная	Откатная		
	L	Q	ПСК01	ПСК02	RQ	ОСК1	ОСК2	Twice	Heft	Invis	Diva	Loft	Roto	Norm	Cascad	Slide
ЭМАЛЬ																
без AL	+	+	-	+	+	-	-	+	+	+	+	+	+	+	+	+
2 AL	+	+	+	-	-	-	-	+	+	+	+	+	+	+	+	+
4 AL	+	+	+	-	-	-	-	-	-	+	-	-	-	+	+	+
ШПОН																
без AL	+	+	-	+	+	-	-	+	+	+	+	+	+	+	+	+
2 AL	+	+	+	-	-	-	-	+	+	+	+	+	+	+	+	+
4 AL	+	+	+	-	-	-	-	-	-	+	-	-	-	+	+	+
ПВХ																
без AL	-	-	-	-	-	-	-	-	-	+	+	+	+	+	+	+
2T	+	+	-	+	-	-	-	-	-	-	-	-	-	-	-	-
2 AL	+	+	+	-	-	-	-	-	-	+	+	+	+	+	+	+
4 AL	+	+	+	-	-	-	-	-	-	+	-	-	-	+	+	+

Slot 10-002 Slot 10-004 Slot 41-002	прямое открывание				обратное открывание			Складная		Откатная			Пово-ротная	Откатная		
	L	Q	ПСК01	ПСК02	RQ	ОСК1	ОСК2	Twice	Heft	Invis	Diva	Loft	Roto	Norm	Cascad	Slide
ЭМАЛЬ, ШПОН, ПВХ																
2 AL	+	+	+	-	-	-	-	-	-	+	+	+	+	+	+	+
4 AL	+	+	+	-	-	-	-	-	-	+	-	-	-	+	+	+

ИСПОЛНЕНИЕ

СЕРИЯ VETRO

Полотно глухое Vetro 11, Vetro 12 (ДГ)
используется каркас тип 1, тип 7

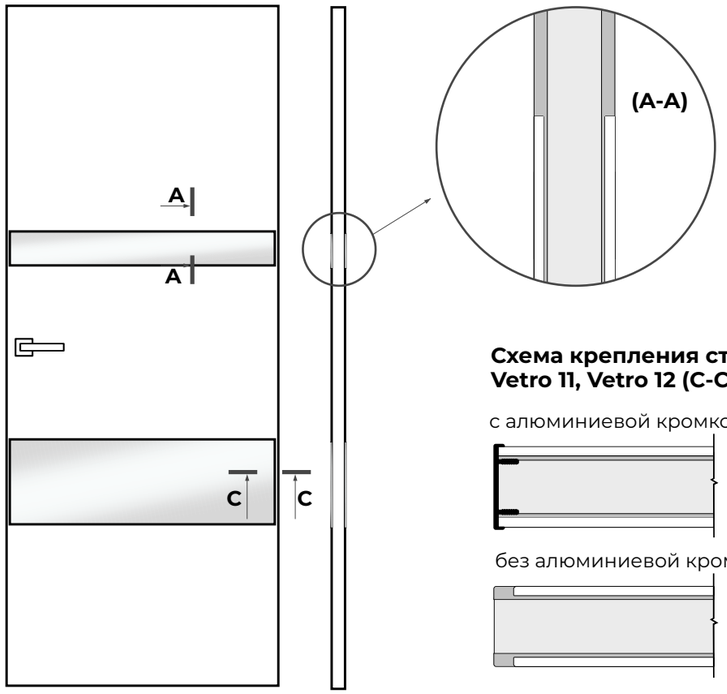

Схема крепления стекла Vetro 11, Vetro 12 (C-C)

с алюминиевой кромкой

без алюминиевой кромки

Полотно глухое Vetro 13 (ДГ)
используется каркас тип 1, тип 7

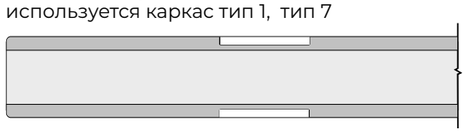

Полотно глухое Vetro 14 (ДГ)
используется каркас тип 1, тип 7

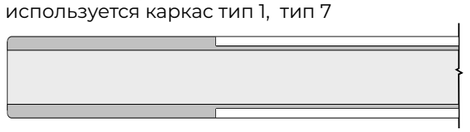

Полотно глухое Vetro 17 (ДГ)
используется каркас тип 1, тип 7

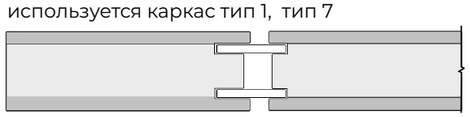

ИСПОЛНЕНЕНИЕ*

Полотно глухое Vetro 18 (ДГ)
используется каркас тип 1, тип 7

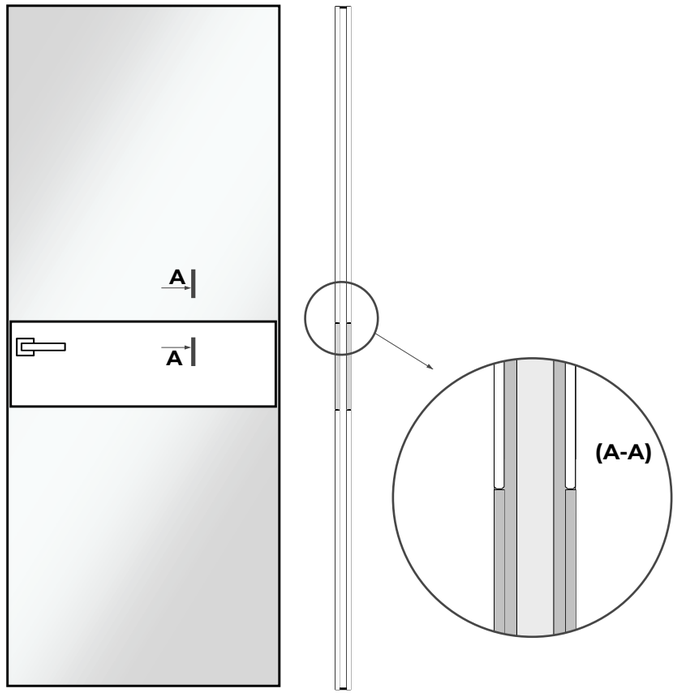

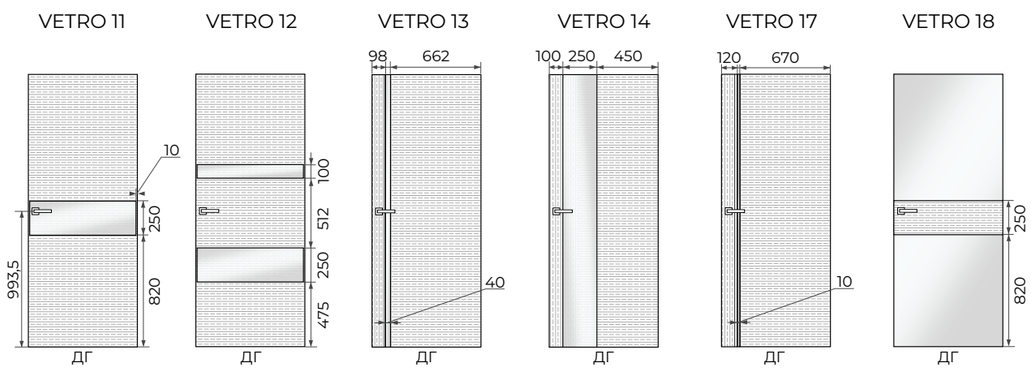

*В = 2000; Ш = 800

ОТДЕЛКА ПОЛОТНА

Vetro 11, 12, 13, 14, 17

Виды отделки:
ШПОН
ЭМАЛЬ
ПВХ

Цвет шпона:
ДУБ
АМЕРИКАНСКИЙ ОРЕХ
ЯСЕНЬ

Vetro 18

СТЕКЛО Лакобель
ЗЕРКАЛО

Цвет стекла лакобель:
АЙВОРИ, БРОНЗА, СЕРОЕ, БЕЛОЕ, ЧЕРНОЕ, RAL, NCS

Цвет зеркала:
БРОНЗА, СЕРЕБРО, ГРАФИТ

ОТДЕЛКА ВСТАВКИ

	Vetro 11, 14	**Vetro 12, 13**	**Vetro 17**	**Vetro 18**
Виды отделки:	ШПОН ЭМАЛЬ ПВХ СТЕКЛО Лакобель ЗЕРКАЛО	СТЕКЛО Лакобель ЗЕРКАЛО	Двойное остекление 4+4 СМ1	ШПОН ЭМАЛЬ ПВХ

ГАБАРИТНЫЕ РАЗМЕРЫ

VETRO 11, 12, 13, 14, 17, 18

	min	**max**	**шаг**	**Примечание**
Ширина	400	900	50	В покрытии ПВХ максимальная высота 2350 мм
Высота	1500	3000	50	

СИСТЕМЫ ОТКРЫВАНИЯ

ЭМАЛЬ, ШПОН, ПВХ	**Распашная система**							**Прочие системы**								
	прямое открывание				обратное открывание			Складная		Откатная			Пово-ротная	Откатная		
	L	Q	ПСК01	ПСК02	RQ	ОСК1	ОСК2	Twice	Heft	Invis	Diva	Loft	Roto	Norm	Cascad	Slide
Vetro 11, 12																
без AL	+	+	-	+	+	-	+	-	-	+	+	+	+	+	+	+
2 AL	+	+	+	-	-	-	-	-	-	+	+	+	+	+	+	+
4 AL	+	+	+	-	-	-	-	-	-	+	-	-	-	+	+	+
Vetro 13, 14																
без AL	+	+	-	+	+	-	-	+	+	+	+	+	+	+	+	+
2 AL	+	+	-	-	-	-	-	+	+	-	-	+	+	+	+	+
4 AL	+	+	+	-	-	+	-	-	-	-	-	+	+	+	+	+
Vetro 17																
без AL	+	+	-	+	-	-	-	-	+	-	-	+	-	-	-	-
2 AL	-	-	-	-	-	-	-	-	-	-	-	-	-	-	-	-
4 AL	-	-	-	-	-	-	-	-	-	-	-	-	-	-	-	-
Vetro 18																
4 AL	+	+	+	-	-	+	-	-	-	+	-	-	-	+	+	+

КОЛЛЕКЦИЯ E-DESIGN

E-DESIGN - это коллекция дизайнерских дверей в эмали.
Состоит из серий: Step и Podio.

СЕРИЯ STEP.

STEP 01

РАЗРЕЗ

Полотно глухое Step 01 (ДГ)

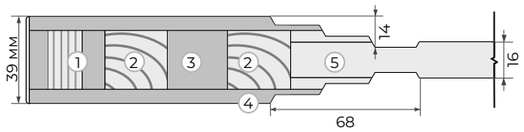

1. Каркас - сэндвич брус
2. Брус массива сосны
3. МДФ
4. Облицовочное покрытие МДФ т. 6 мм
5. Внутреннее заполнение каркаса МДФ 16 мм

ОТДЕЛКА

Виды отделки:
ЭМАЛЬ

ИСПОЛНЕНЕНИЕ

STEP 01

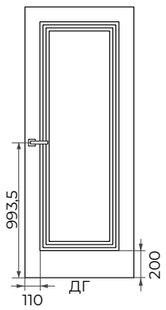

*В = 2000; Ш = 800

СИСТЕМЫ ОТКРЫВАНИЯ

Распашная система

ПОЛОТНО ГЛУХОЕ

	прямое открывание					обратное открывание		
	L	Q	M	ПСК01	ПСК02	RQ	ОСК1	ОСК2
без AL	+	+	+	-	+	+	-	+
2 AL	-	-	-	-	-	-	-	-
4 AL	-	-	-	-	-	-	-	-

Прочие системы

	Складная		Откатная			Пово-ротная	Откатная		
	Twice	Heft	Invis	Diva	Loft	Roto	Norm	Cascad	Slide
без AL	-	-	+	+	+	-	+	+	+
2 AL	-	-	-	-	-	-	-	-	-
4 AL	-	-	-	-	-	-	-	-	-

ГАБАРИТНЫЕ РАЗМЕРЫ И ИЗМЕНЕНИЕ ДИЗАЙНА ПОЛОТНА

STEP 01

	min	max	шаг	Как меняем	Примечание
Ширина	400	900	50	за счет изменения ширины филенки	
Высота	1800	2500	50	за счет изменения высоты филенки	

1. Изменение дизайна, в зависимости от **ширины** полотна

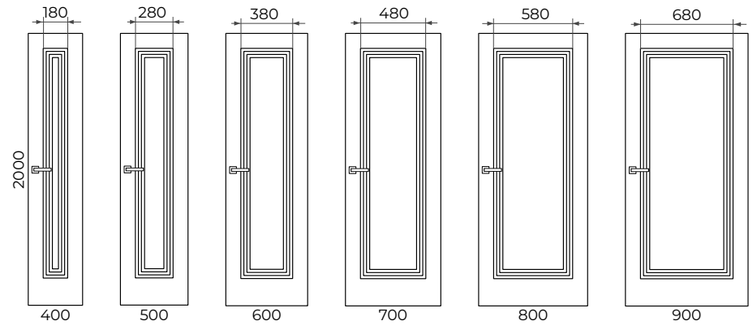

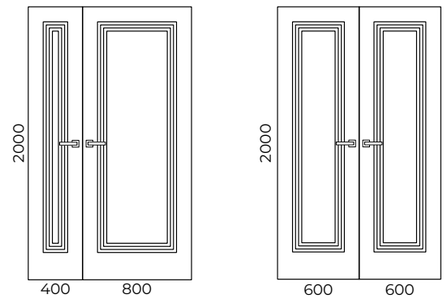

2. Изменение дизайна, в зависимости от **высоты** полотна

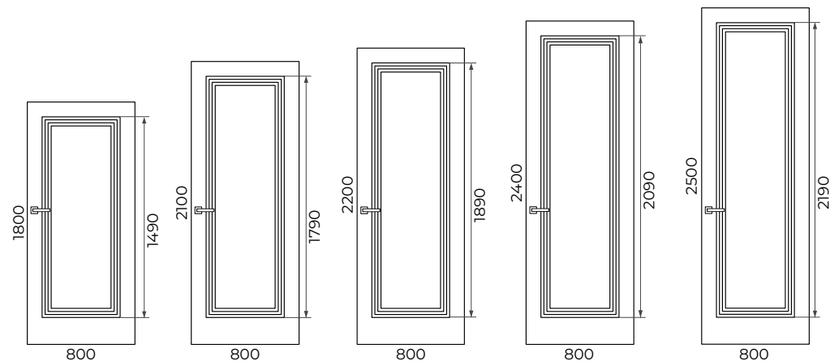

STEP 02 / STEP 03

РАЗРЕЗ

Полотно глухое Step 02,03 (ДГ)

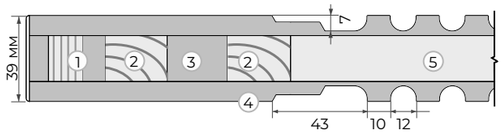

1. Каркас - сэндвич брус
2. Брус массива сосны
3. МДФ
4. Облицовочное покрытие МДФ т. 10 мм
5. Внутреннее заполнение каркаса

ОТДЕЛКА

Виды отделки:
ЭМАЛЬ

ИСПОЛНЕНЕНИЕ

STEP 02

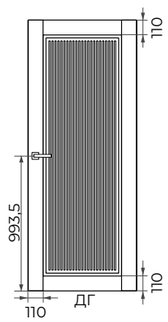

STEP 03

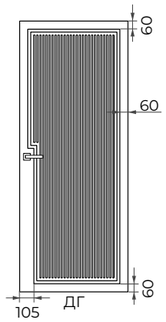

*В = 2000; Ш = 800

СИСТЕМЫ ОТКРЫВАНИЯ

Распашная система

ПОЛОТНО ГЛУХОЕ

	прямое открывание					обратное открывание		
	L	Q	M	ПСК01	ПСК02	RQ	ОСК1	ОСК2
без AL	+	+	+	-	+	+	-	+
2 AL	-	-	-	-	-	-	-	-
4 AL	-	-	-	-	-	-	-	-

Прочие системы

	Складная		Откатная			Поворотная	Откатная		
	Twice	Heft	Invis	Diva	Loft	Roto	Norm	Cascad	Slide
без AL	-	-	Step 2	Step 2	+	-	+	+	+
2 AL	-	-	-	-	-	-	-	-	-
4 AL	-	-	-	-	-	-	-	-	-

ГАБАРИТНЫЕ РАЗМЕРЫ И ИЗМЕНЕНИЕ ДИЗАЙНА ПОЛОТНА

STEP 02

	min	max	шаг	Как меняем	Примечание
Ширина	400	900	50	за счет изменения ширины филенки	
Высота	1800	2500	50	за счет изменения высоты филенки	

1. Изменение дизайна, в зависимости от **ширины** полотна

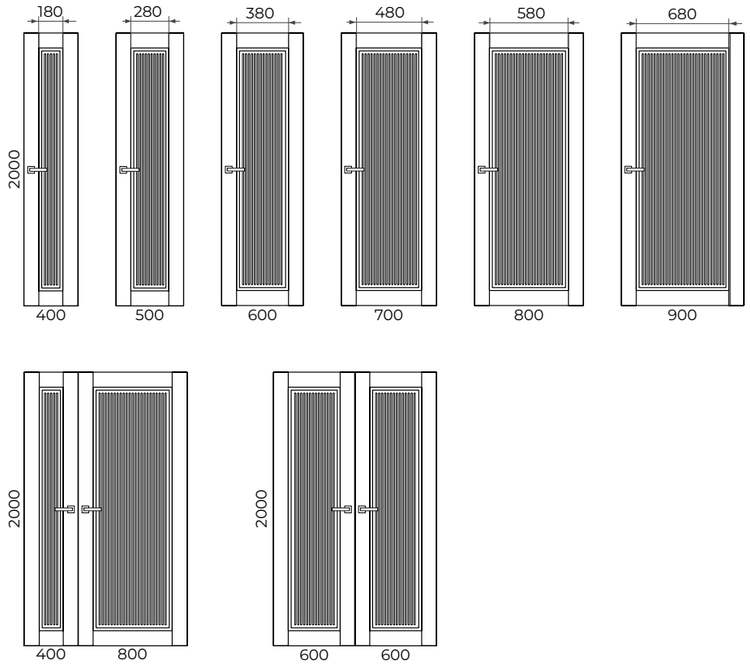

2. Изменение дизайна, в зависимости от **высоты** полотна

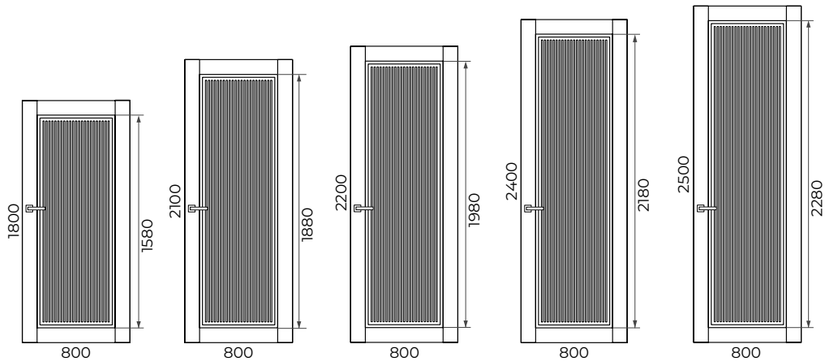

ГАБАРИТНЫЕ РАЗМЕРЫ И ИЗМЕНЕНИЕ ДИЗАЙНА ПОЛОТНА

STEP 03

	min	max	шаг	Как меняем	Примечание
Ширина	400	900	50	за счет изменения ширины филенки	
Высота	1800	2500	50	за счет изменения высоты филенки	

1. Изменение дизайна, в зависимости от **ширины** полотна

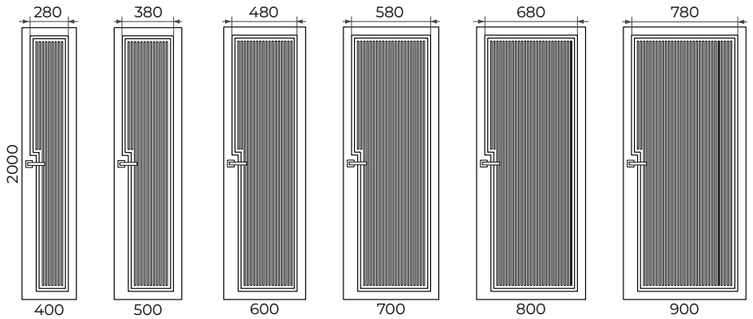

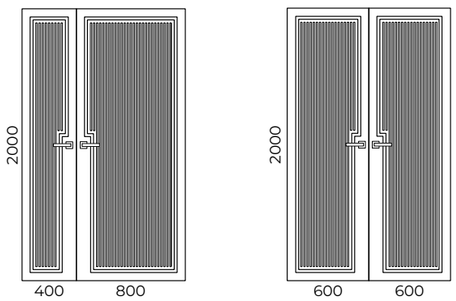

2. Изменение дизайна, в зависимости от **высоты** полотна

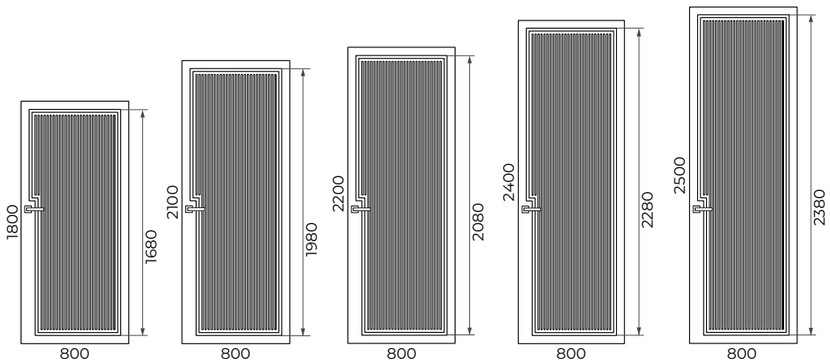

СЕРИЯ PODIO.
PODIO 01 / PODIO 02

РАЗРЕЗ

Полотно глухое Podio 01 (ДГ)

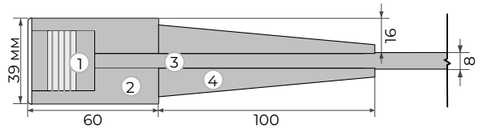

1. Каркас - сэндвич брус
2. МДФ т. 16 мм
3. МДФ т. 8 мм
4. МДФ т. 13 мм

Полотно глухое Podio 02 (ДГ)

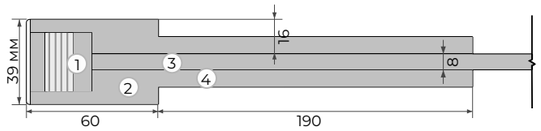

1. Каркас - сэндвич брус
2. МДФ т. 16 мм
3. МДФ т. 8 мм
4. МДФ т. 13 мм

ОТДЕЛКА

Виды отделки:
ЭМАЛЬ

ИСПОЛНЕНЕНИЕ*

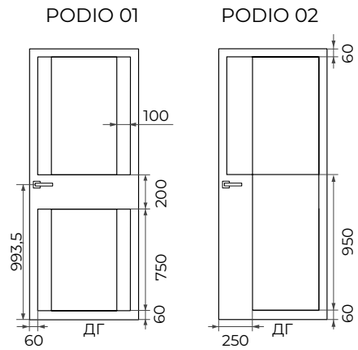

*В = 2000; Ш = 800

СИСТЕМЫ ОТКРЫВАНИЯ

Распашная система

ПОЛОТНО ГЛУХОЕ

	прямое открывание					обратное открывание		
	L	Q	M	ПСК01	ПСК02	RQ	ОСК1	ОСК2
без AL	+	+	+	-	+	+	-	-
2 AL	-	-	-	-	-	-	-	-
4 AL	-	-	-	-	-	-	-	-

Прочие системы

	Складная		Откатная			Пово-ротная	Откатная		
	Twice	Heft	Invis	Diva	Loft	Roto	Norm	Cascad	Slide
без AL	-	-	-	-	-	-	+	+	+
2 AL	-	-	-	-	-	-	-	-	-
4 AL	-	-	-	-	-	-	-	-	-

PODIO 01

	min	max	шаг	Как меняем	Примечание
Ширина	500	900	50	за счет изменения ширины окна	
Высота	1500	2300	50	за счет изменения высоты окна	

1. Изменение дизайна, в зависимости от **ширины** полотна

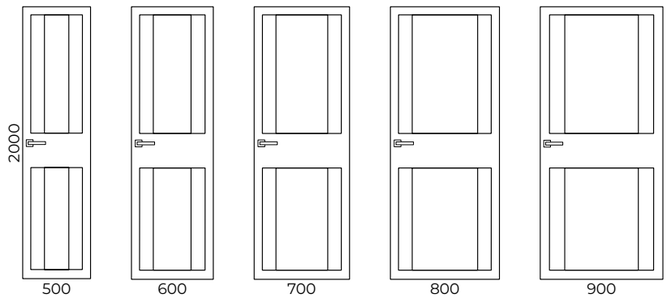

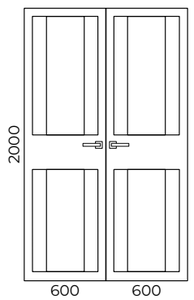

2. Изменение дизайна, в зависимости от **высоты** полотна

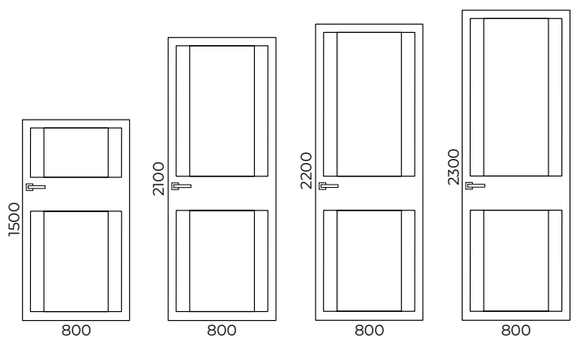

ГАБАРИТНЫЕ РАЗМЕРЫ И ИЗМЕНЕНИЕ ДИЗАЙНА ПОЛОТНА

PODIO 02

	min	max	шаг	Как меняем	Примечание
Ширина	500	900	50	за счет изменения ширины окон	
Высота	1500	2300	50	за счет изменения высоты верхнего окна	

1. Изменение дизайна, в зависимости от **ширины** полотна

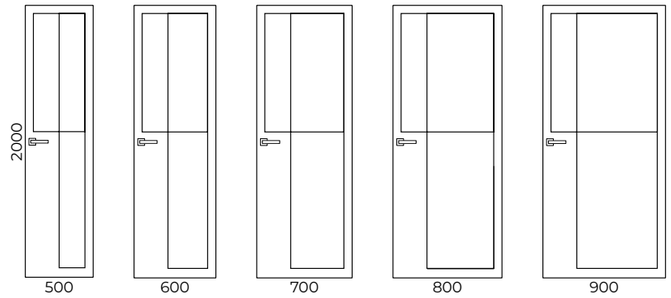

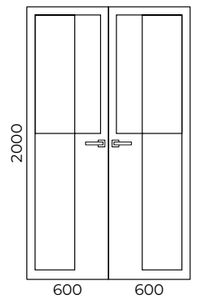

2. Изменение дизайна, в зависимости от **высоты** полотна

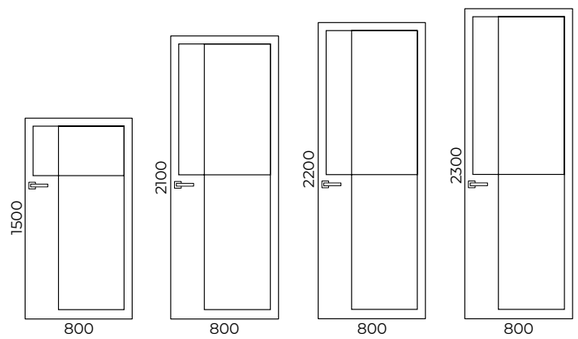

PODIO 03

РАЗРЕЗ

Полотно глухое Podio 03 (ДГ)

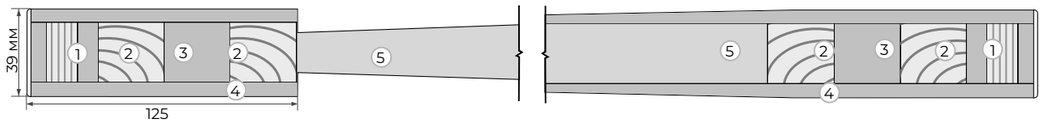

1. Каркас - сэндвич брус
2. Брус массива сосны
3. МДФ
4. Облицовочное покрытие МДФ т. 6 мм
5. Внутреннее заполнение каркаса МДФ 27 мм

ОТДЕЛКА

Виды отделки:
ЭМАЛЬ

ИСПОЛНЕНИЕ*

PODIO 03

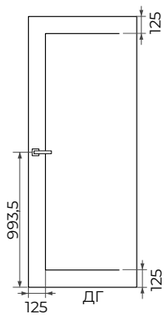

*В = 2000; Ш = 800

СИСТЕМЫ ОТКРЫВАНИЯ

Распашная система

	прямое открывание					обратное открывание		
	L	Q	M	ПСК01	ПСК02	RQ	ОСК1	ОСК2
без AL	+	+	+	-	+	+	-	-
2 AL	-	-	-	-	-	-	-	-
4 AL	-	-	-	-	-	-	-	-

Прочие системы

ПОЛОТНО ГЛУХОЕ

	Складная		Откатная			Пово-ротная	Откатная		
	Twice	Heft	Invis	Diva	Loft	Roto	Norm	Cascad	Slide
без AL	-	-	-	-	-	-	+	+	+
2 AL	-	-	-	-	-	-	-	-	-
4 AL	-	-	-	-	-	-	-	-	-

ГАБАРИТНЫЕ РАЗМЕРЫ И ИЗМЕНЕНИЕ ДИЗАЙНА ПОЛОТНА

PODIO 03

	min	max	шаг	Как меняем	Примечание
Ширина	500	900	50	за счет изменения ширины окон	
Высота	1500	2300	50	за счет изменения высоты верхнего окна	

1. Изменение дизайна, в зависимости от **ширины** полотна

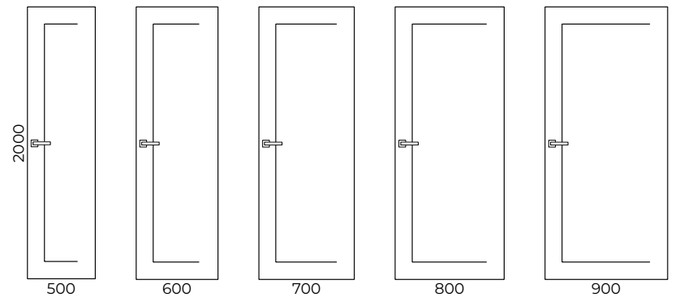

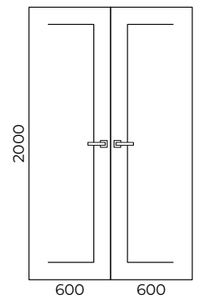

2. Изменение дизайна, в зависимости от **высоты** полотна

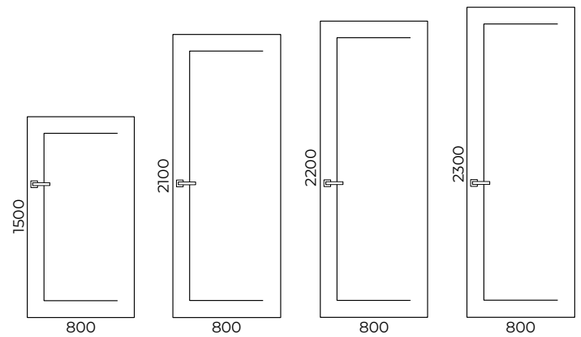

СЕРИЯ SPACE

РАЗРЕЗ

Полотно глухое Space 01 (ДГ) (А-А)
используются каркасы тип 1, тип 3, тип 5, тип 7, тип 9

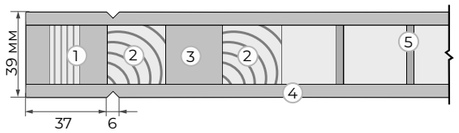

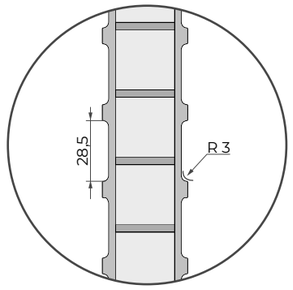

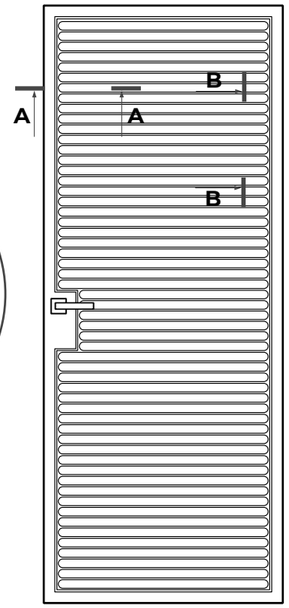

1. Каркас - сэндвич брус
2. Брус массива сосны
3. МДФ
4. Облицовочное покрытие МДФ т. 6 мм
5. Внутреннее заполнение - рёбра жёсткости - брус из массива сосны.

Полотно глухое Space 12 (ДГ)
используются каркасы тип 1, тип 3, тип 5, тип 7, тип 9

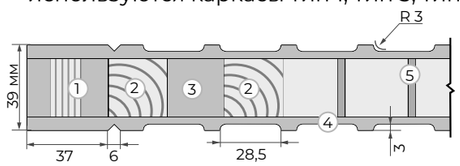

1. Каркас - сэндвич брус
2. Брус массива сосны
3. МДФ
4. Облицовочное покрытие МДФ т. 6 мм
5. Внутреннее заполнение - рёбра жёсткости - брус из массива сосны.

ОТДЕЛКА

Виды отделки:
ЭМАЛЬ

ИСПОЛНЕНЕНИЕ*

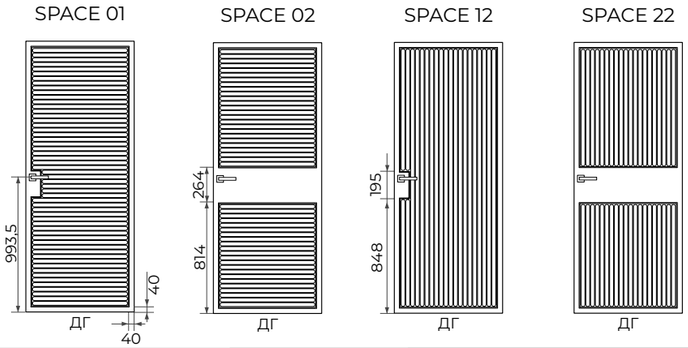

*В = 2000; Ш = 800

СИСТЕМЫ ОТКРЫВАНИЯ

Распашная система

ПОЛОТНО ГЛУХОЕ

	прямое открывание					обратное открывание		
	L	Q	M	ПСК01	ПСК02	RQ	ОСК1	ОСК2
без AL	+	+	-	-	+	+	-	+
2 AL	+	+	-	+	-	-	+	-
4 AL	+	+	-	+	-	-	+	-

Прочие системы

	Складная		Откатная			Пово-ротная	Откатная		
	Twice	Heft	Invis	Diva	Loft	Roto	Norm	Cascad	Slide
без AL	-	-	+	+	-	-	+	+	+
2 AL	-	-	+	+	-	-	+	+	+
4 AL	-	-	+	+	-	-	+	+	+

ГАБАРИТНЫЕ РАЗМЕРЫ И ИЗМЕНЕНИЕ ДИЗАЙНА ПОЛОТНА

SPACE 01

	min	max	шаг	Как меняем	Примечание
Ширина	400	900	100	за счет масштабирования рисунка	
Высота	1500	3000	100	за счет масштабирования рисунка	

1. Изменение дизайна, в зависимости от **ширины** полотна

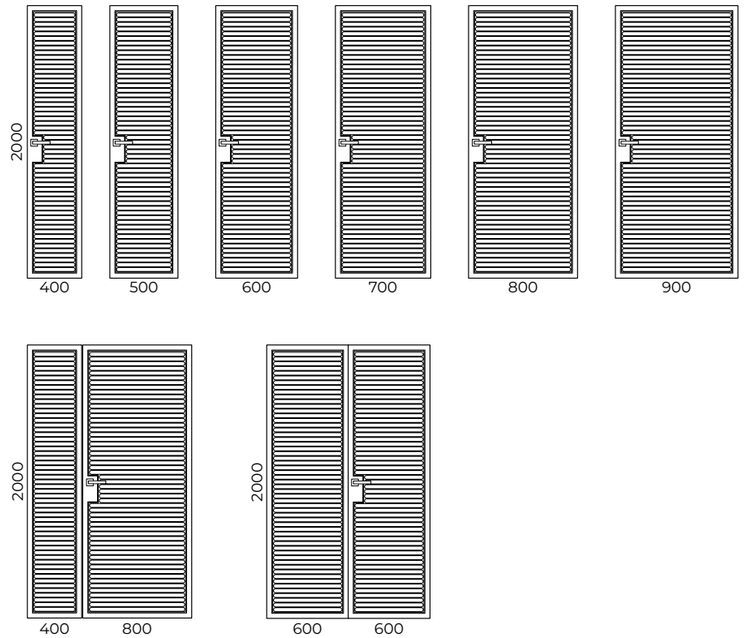

2. Изменение дизайна, в зависимости от **высоты** полотна

SPACE 02

	min	max	шаг	Как меняем	Примечание
Ширина	400	900	100	за счет масштабирования рисунка	
Высота	1500	3000	100	за счет масштабирования рисунка	

1. Изменение дизайна, в зависимости от **ширины** полотна

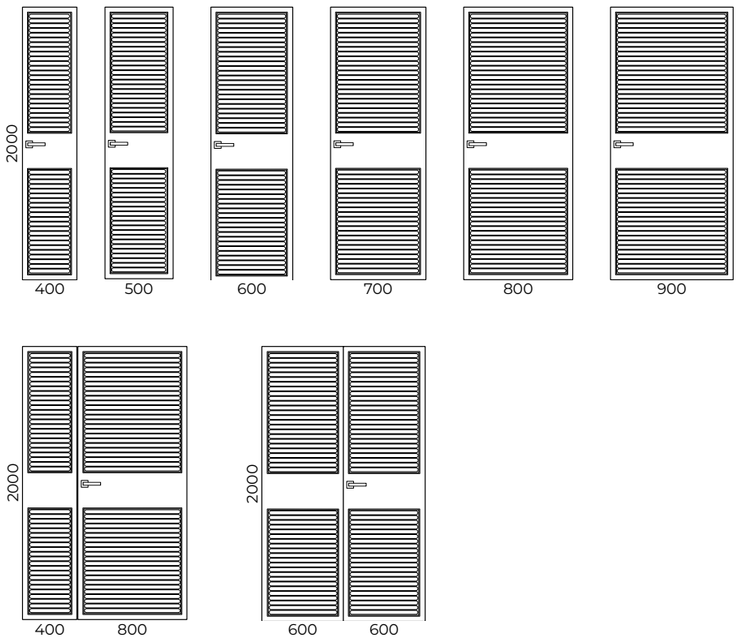

2. Изменение дизайна, в зависимости от **высоты** полотна

ГАБАРИТНЫЕ РАЗМЕРЫ И ИЗМЕНЕНИЕ ДИЗАЙНА ПОЛОТНА

SPACE 12

	min	max	шаг	Как меняем	Примечание
Ширина	400	900	100	за счет масштабирования рисунка	
Высота	1500	3000	100	за счет масштабирования рисунка	

1. Изменение дизайна, в зависимости от **ширины** полотна

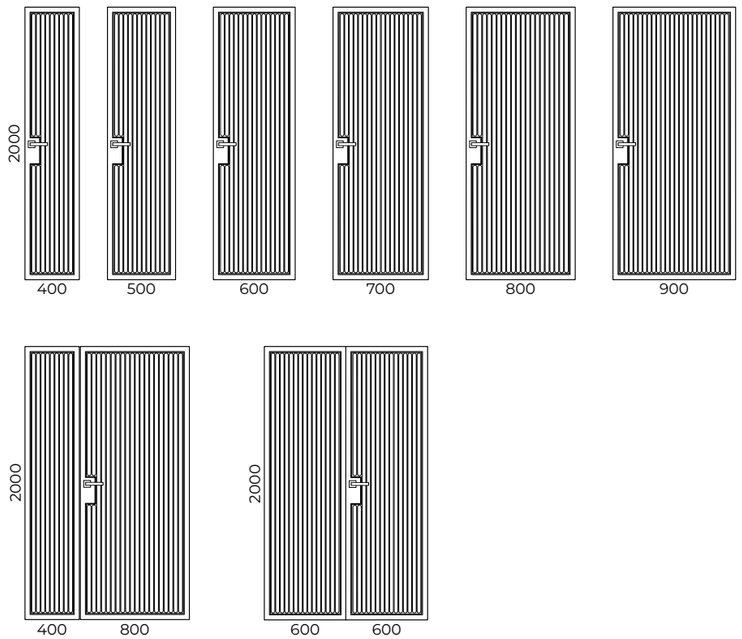

2. Изменение дизайна, в зависимости от **высоты** полотна

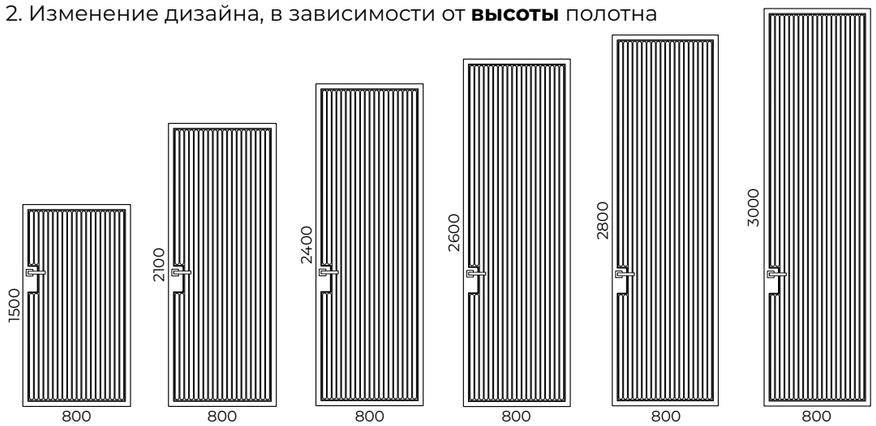

SPACE 22

	min	max	шаг	Как меняем	Примечание
Ширина	400	900	100	за счет масштабирования рисунка	
Высота	1500	3000	100	за счет масштабирования рисунка	

1. Изменение дизайна, в зависимости от **ширины** полотна

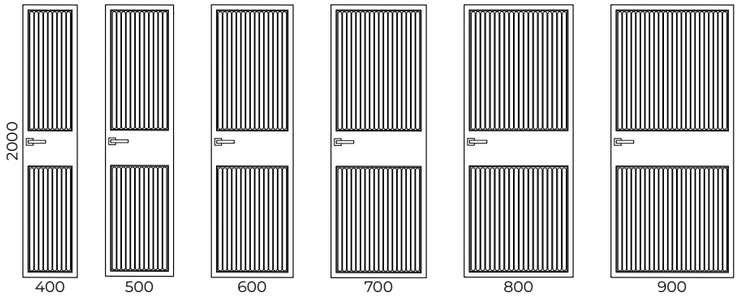

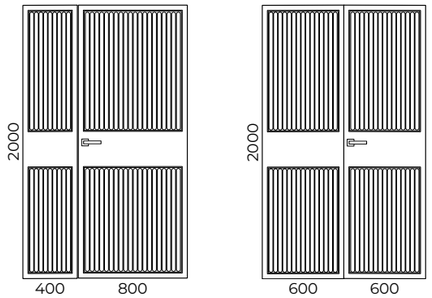

2. Изменение дизайна, в зависимости от **высоты** полотна

К СОДЕРЖАНИЮ

ДВЕРНЫЕ КОНСТРУКЦИИ

SPACE 01

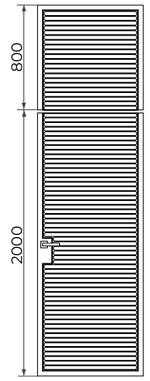

SPACE 02

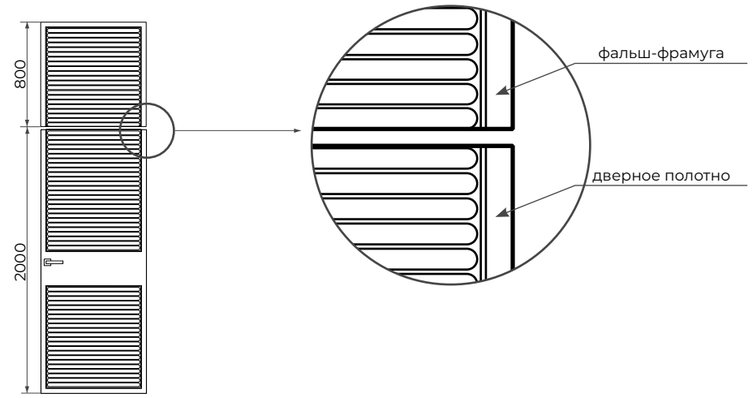

SPACE 12

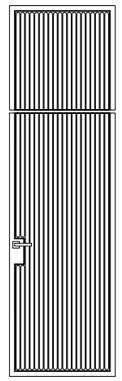

SPACE 22

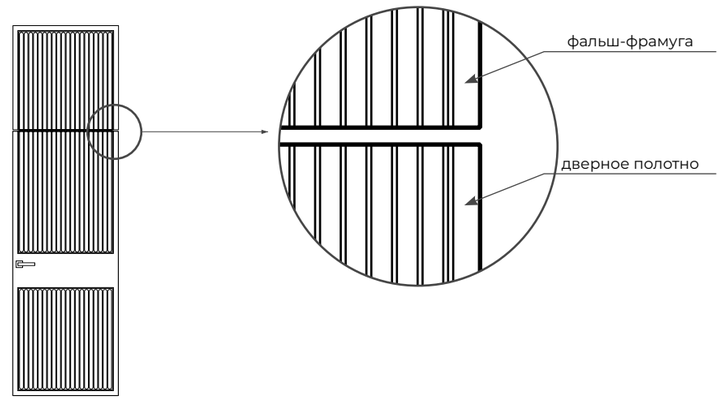

* прим. - Изготовление полотен с фальш-фрамугами по эскизу.
Изменяется вешний вид полотен (фрезеровка с продолжением на панели)

ФУНКЦИОНАЛЬНЫЕ ДВЕРИ

Это коллекция для функционального решения пространств дома.
Состоит из жалюзийных дверей, дверей с увеличенной звуко/шумоизоляцией, скрытых дверей, дверей для объектов.

ЖАЛЮЗИЙНЫЕ ДВЕРИ LOUVER

Полотно глухое (ДГ)

РАЗРЕЗ

А-А

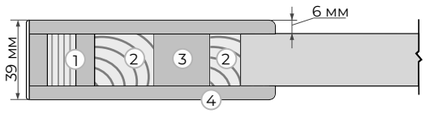

В-В

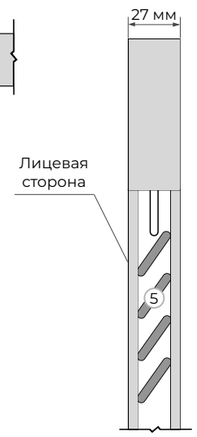

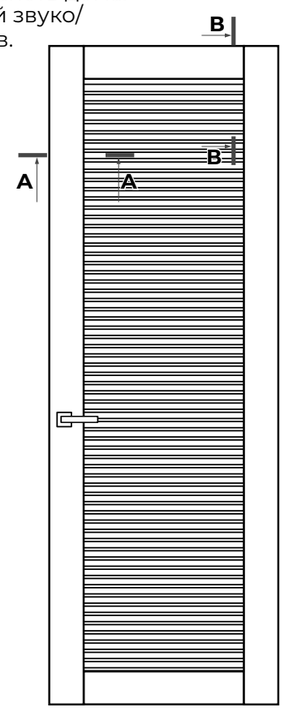

1. Каркас - сэндвич брус
2. Брус массива сосны
3. МДФ
4. Облицовочное покрытие МДФ т. 6 мм
5. Внутреннее заполнение жалюзийная решетка

ОТДЕЛКА

Виды отделки:
Эмаль

ИСПОЛНЕНЕНИЕ*

LOUVER 1

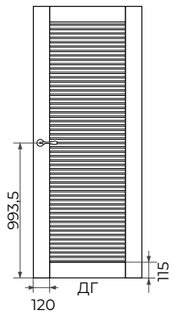

LOUVER 2

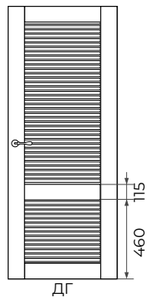

LOUVER 3

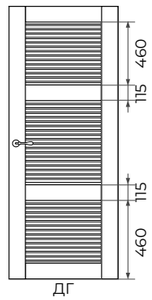

*В = 2000; Ш = 800

СИСТЕМЫ ОТКРЫВАНИЯ

Распашная система

ПОЛОТНО ГЛУХОЕ

	прямое открывание					обратное открывание		
	L	Q	M	ПСК01	ПСК02	RQ	ОСК1	ОСК2
без AL	+	+	+	-	+	-	-	-
2 AL	-	-	-	-	-	-	-	-
4 AL	-	-	-	-	-	-	-	-

Прочие системы

	Складная		Откатная			Пово-ротная	Откатная		
	Twice	Heft	Invis	Diva	Loft	Roto	Norm	Cascad	Slide
без AL	-	-	-	-	+	-	+	+	+
2 AL	-	-	-	-	-	-	-	-	-
4 AL	-	-	-	-	-	-	-	-	-

ГАБАРИТНЫЕ РАЗМЕРЫ И ИЗМЕНЕНИЕ ДИЗАЙНА ПОЛОТНА

LOUVER 1

	min	max	шаг	Как меняем	Примечание
Ширина	400	900	50	за счет изменения ширины жалюзийной решетки	
Высота	1500	2700	50	за счет изменения высоты жалюзийной решетки	

1. Изменение дизайна, в зависимости от **ширины** полотна

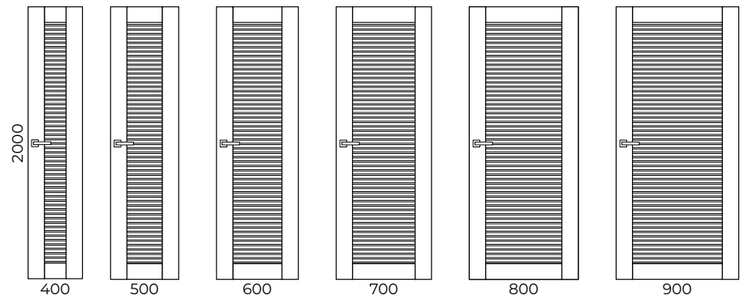

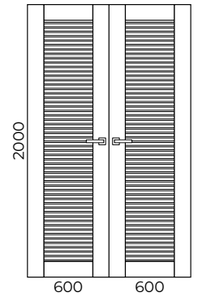

2. Изменение дизайна, в зависимости от **высоты** полотна

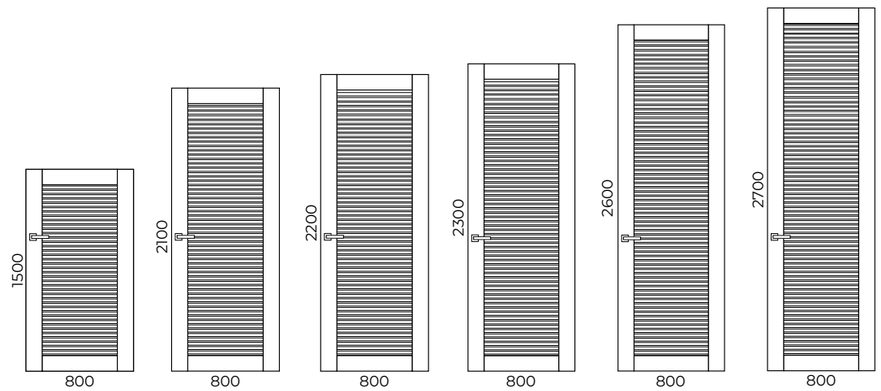

LOUVER 2

	min	max	шаг	Как меняем	Примечание
Ширина	400	900	50	за счет изменения ширины жалюзийной решетки	Размер связок постоянен. Нижняя часть жалюзийной решетки постоянна
Высота	1500	2700	50	за счет изменения высоты жалюзийной решетки	

1. Изменение дизайна, в зависимости от **ширины** полотна

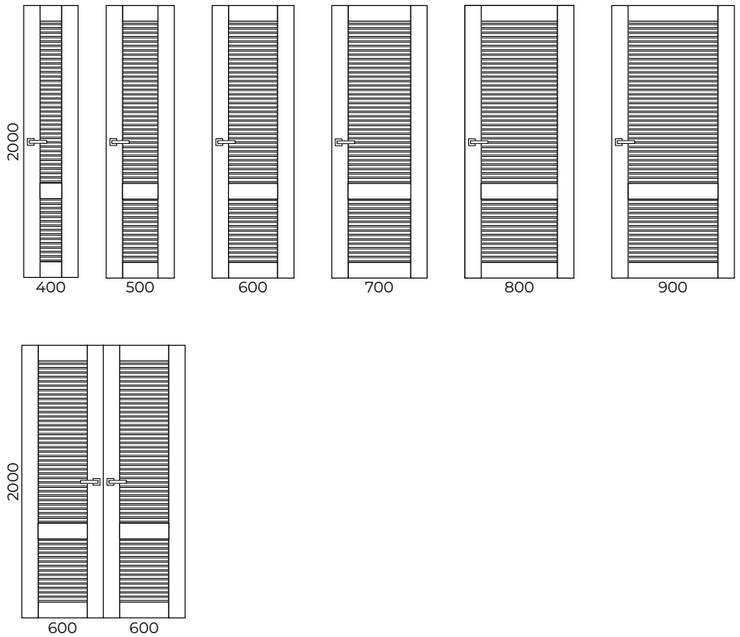

2. Изменение дизайна, в зависимости от **высоты** полотна

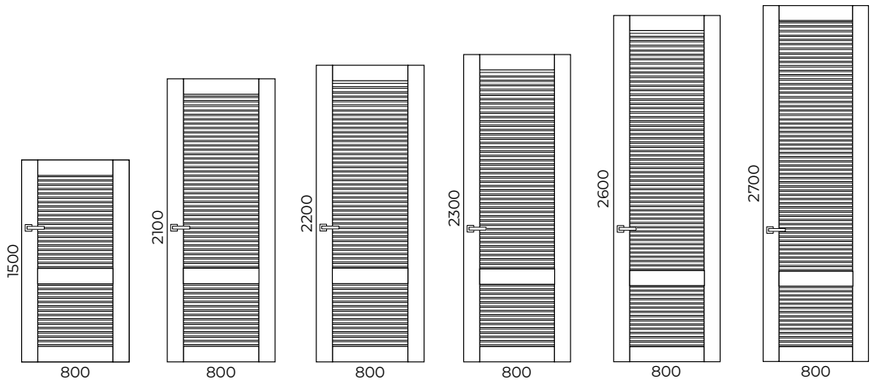

ГАБАРИТНЫЕ РАЗМЕРЫ И ИЗМЕНЕНИЕ ДИЗАЙНА ПОЛОТНА

LOUVER 3

	min	max	шаг	Как меняем	Примечание
Ширина	400	900	50	за счет изменения ширины жалюзийной решетки	
Высота	1500	2700	50	за счет изменения высоты жалюзийной решетки	

1. Изменение дизайна, в зависимости от **ширины** полотна

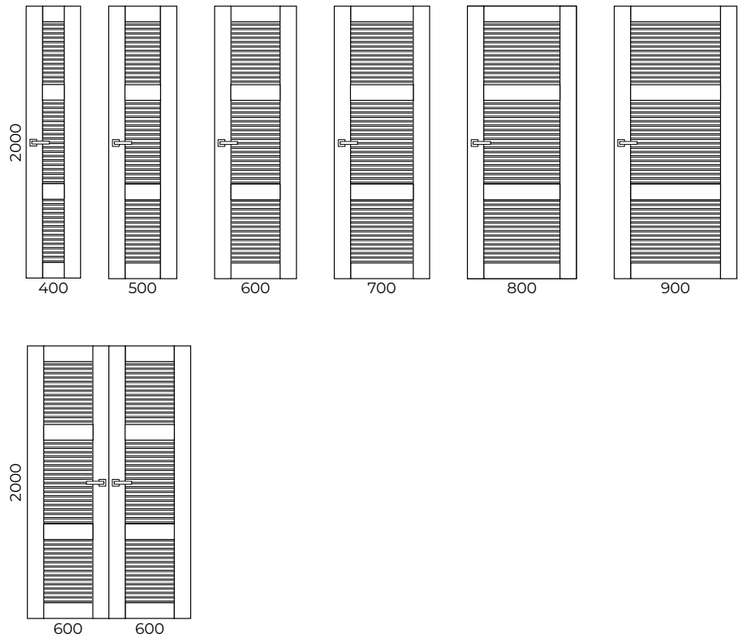

2. Изменение дизайна, в зависимости от **высоты** полотна

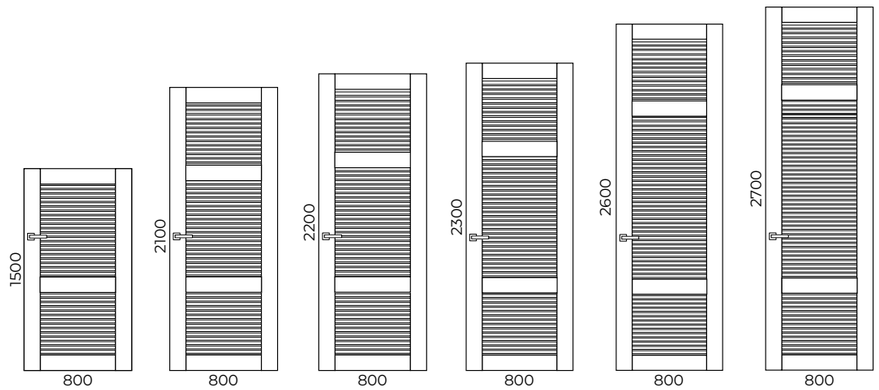

СИСТЕМА L

СИСТЕМА ОТКРЫВАНИЯ

Короба. Обрамления. Доборы

СИСТЕМА L

Система телескопического погонажа L состоит из трех элементов, предназначенных для оформления дверного проема – дверной коробки с пазами для установки наличника и добора, L-наличника и доборов.

Наличие пазов позволяет обойтись без дополнительных способов крепления при монтаже наличников и доборов, их не нужно прибивать гвоздями, повреждая при этом лицевую поверхность.

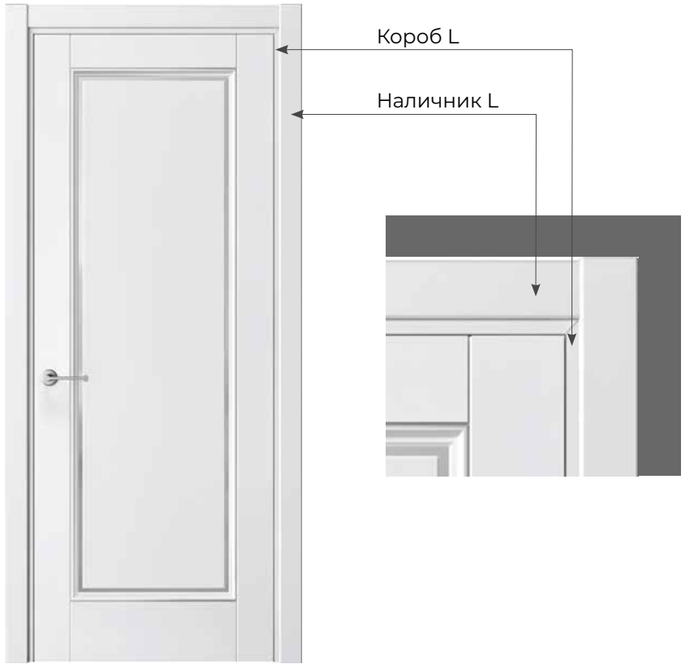

ОТКРЫВАНИЕ

Открывание прямое

Угол открывания зависит от дверного проема, модели двери, технических характеристик петель, габаритных размеров ручки, и толщины плинтуса. Для петель К2760, плинтуса толщиной 16 мм угол открывания 175°

Открывание обратное

достигается поворотом короба на 180°

РАЗРЕЗ

1. КОРОБ L

Короб L - представляет собой конструкцию из неподвижных профилей, на которую навешиваются дверные полотна и устанавливаются наличники.

Дверной короб имеет конструкцию «сендвич», то есть выполнена из нескольких слоев, один из которых – многослойная фанера. Это гарантирует прочность и устойчивость к деформации.

Короб снабжен уплотнителем и имеет специальные пазы для установки телескопического наличника и доборов.

Стандартный короб L

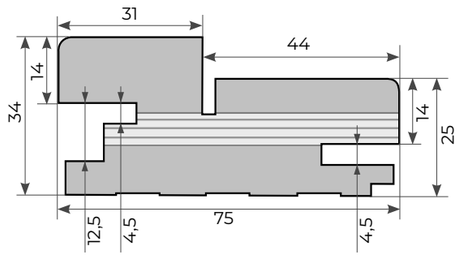

Варианты отделки	Длина (мм)			
	2120	2400	2700	3000
шпон	+	+	+	+
эмаль	+	+	+	+
ПВХ	+	+	+	-

ВАРИАНТЫ СТЫКОВКИ

Сборка с добором

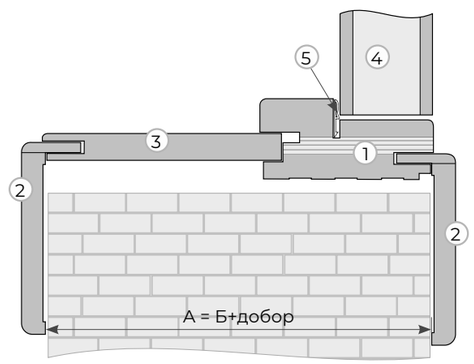

А - изменяемый размер (в зависимости от толщины стены). Изменяется за счет ширины добора.

1. L-короб
2. L-наличник
3. L-добор
4. Дверное полотно
5. Уплотнитель

Сборка без добора

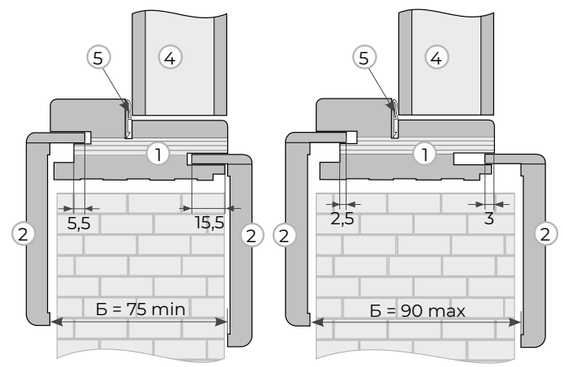

Б - изменяемый размер (min. 75мм; max 90 мм)

«Клювик» наличника позволяет регулировать ширину блока дверной коробки путём его выдвижения, таким образом перекрывать глубину проема от 75 до 90 мм без применения доборов

Если толщина проема более 90 мм, необходимо использовать доборы

Усиленный короб L

Усиленный L-короб используется при установке тяжелых дверей массой более 50 кг:
- модели Palermo,
- полотна с зеркалом во всю пласть,
- высотой более 2500 мм,
- полотна усиленные цельнонаполненным МДФ (Porte 39/52).

Преимущества:
- Усиленный короб толще, имеет 2 слоя фанеры за счет этого он распределяет усилие и нет прогиба коробки.
- Усиленный короб шире стандартной коробки, то есть может закрыть более широкий проем.
- К усиленному L-коробу подходит весь погонаж, который предусмотрен для стандартного L-короба.

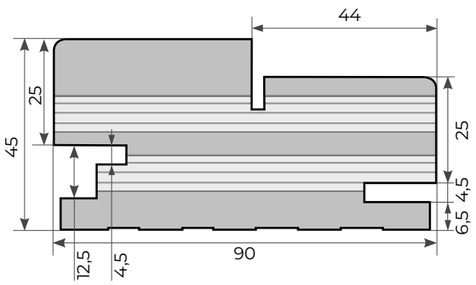

Варианты отделки	Длина (мм)			
	2120	2400	2700	3000
шпон	-	+	+	+
эмаль	-	+	+	+
ПВХ	-	-	-	-

Сборка с добором

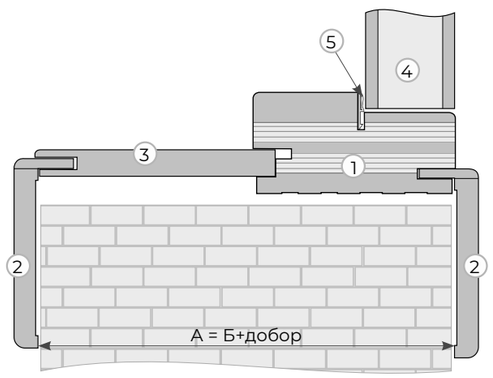

А - изменяемый размер (в зависимости от толщины стены). Изменяется за счет ширины добора.

1. L-короб усиленный
2. L-наличник
3. L-добор
4. Дверное полотно
5. Уплотнитель

Сборка без добора

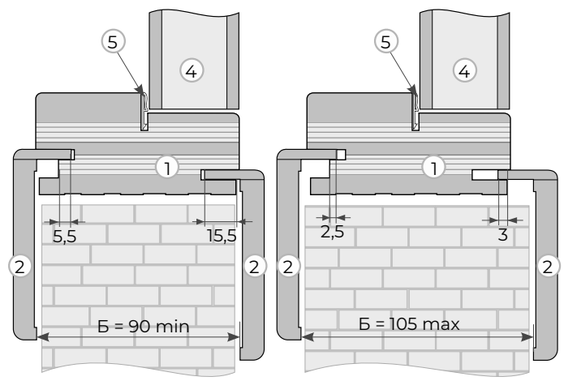

Б - изменяемый размер (min. 90 мм; max 105 мм)

Усиленный короб L перекрывает толщину проема от 90 до 105 мм. Если толщина проема более 105 мм, необходимо использовать доборы.

К СОДЕРЖАНИЮ

2. НАЛИЧНИКИ L

Наличники - профильные планки из мдф, служащие для обрамления дверного проёма и для прикрытия щелей между коробкой и стеной.

Наличник имеет «клювик», который устанавливается в паз дверного короба по всему периметру. Такая контсрукция обеспечивает надежное соединение наличника и дверного короба без применения дополнительных креплений (гвозди, саморезы, шканты и т.п). Исключения составляют случаи, когда стены дверного проема неровные и наличник не прилегает по всей стене. В такой ситуации для надежной фиксации необходимо использовать клей «жидкие гвозди».

При обрамлении проёма сложнопрофильными и плоскими наличниками одинаковой толщины (при стыковке под 45⁰ или 90⁰) необходимо прокрасить торцы.

Виды наличников	Ширина (мм)		
	75	85/90	110
Плоские	L 75/10; L 75/16	L 90/10; L 90/16	L 110/16
Фигурные	-	WL 85/12; ML 85/16; Etna 85/16; Komo 90/16	Arno 110/16; Lacio 110/16; Step 110/22; Модерн 110/23

ПЛОСКИЕ НАЛИЧНИКИ

L-наличник плоский 75/90/110x10/16

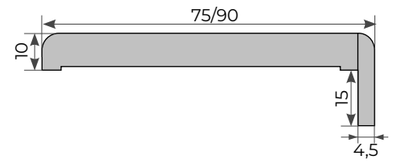

Варианты отделки	2150	2400	2700	3000
	L 75/90 x 10			
шпон	+	+	+	-
эмаль	+	+	+	-
ПВХ	+	+	+	-

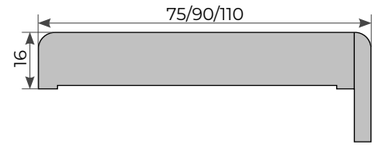

Варианты отделки	2150	2400	2700	3000
	L 75/90 x 16			
шпон	+	+	+	+
эмаль	+	+	+	+
ПВХ	+	+	+	-
	L 110 x 16			
шпон	-	-	+	+
эмаль	-	-	+	+
ПВХ	-	-	+	-

Варианты стыковки наличников

В зависимости от вида наличника возможны варианты стыковки – под углом 45⁰ или 90⁰

Наличники L 16 и L 10
Стыковка под 90⁰

Наличники L 10
Стыковка под 90⁰

Наличники L 10
Стыковка под 45⁰

Рекомендуемый способ монтажа плоских L-наличников: 16 мм - 4 шт. и 10 мм - 1 шт

ФИГУРНЫЕ НАЛИЧНИКИ

WL - наличник 85x12

Стыковка под 45º

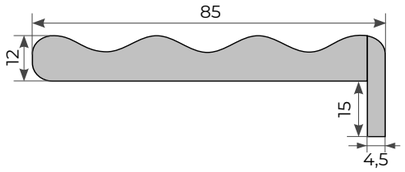

Варианты отделки	Длина (мм)			
	2150	2400	2700	3000
шпон	-	**+**	**+**	-
эмаль	-	-	-	-
ПВХ	-	-	-	-

ML - наличник 85x16

Стыковка под 45º

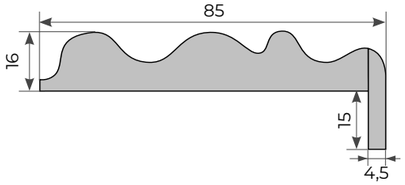

Варианты отделки	Длина (мм)			
	2150	2400	2700	3000
шпон	-	-	-	-
эмаль	-	**+**	**+**	**+**
ПВХ	-	-	-	-

Komo - наличник 90/16

Стыковка под 45º

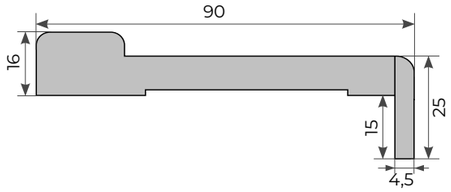

Варианты отделки	Длина (мм)			
	2150	2400	2700	3000
шпон	-	-	-	-
эмаль	-	**+**	**+**	**+**
ПВХ	-	-	-	-

Arno - наличник 110x16

Стыковка под 45º

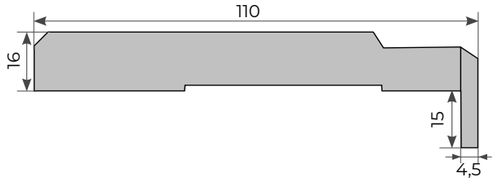

Варианты отделки	Длина (мм)			
	2150	2400	2700	3000
шпон	-	-	-	-
эмаль	-	**+**	**+**	**+**
ПВХ	-	-	-	-

Step - наличник 110x22

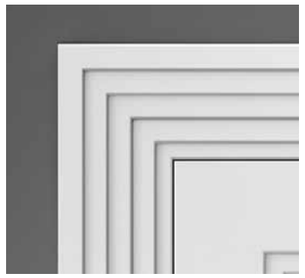

Стыковка под 45º

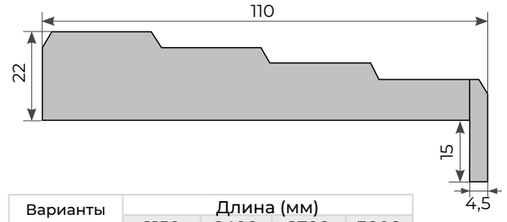

Варианты отделки	Длина (мм)			
	2150	2400	2700	3000
шпон	-	-	-	-
эмаль	-	**+**	**+**	**+**
ПВХ	-	-	-	-

Модерн - наличник 110x23

Стыковка под 45º

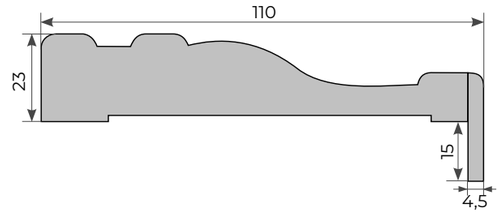

Варианты отделки	Длина (мм)			
	2150	2400	2700	3000
шпон	-	-	-	-
эмаль	-	**+**	**+**	**+**
ПВХ	-	-	-	-

3. ДОБОР L

Добор (расширитель) служит для оформления дверного проема, глубина которого превышает ширину дверной коробки.

Доборы снабжены пазами с одной или двух сторон. Двусторонний добор L используется для обрамления проемов без полотен.

Добор L односторонний

Варианты отделки	Длина (мм)			
	2120	2400	2700	3000
шпон	+	+	+	+
эмаль	+	+	+	+
ПВХ	+	+	+	-

Ширина 100, 200, 300 - 1000 (шаг 100)

ГРУНТОВОЧНАЯ ПЛЕНКА

Погонажные изделия (короба L, Q, RQ, M; наличники L, M, Q, RQ, колонна Стандартная и колонна Погонажная), доборы в покрытии эмаль облицованы грунтовочной плёнкой.

Применение грунт-плёнки - это общепринятая практика в дверном производстве при изготовлении погонажных изделий в эмали по нескольким причинам:

Во-первых, поверх грунт-плёнки наносят 2 слоя изоляционного грунта, а затем уже изделие покрывают эмалью.

Во-вторых, грунт-плёнка используется как изолирующий слой и позволяет скрыть неровности МДФ и конструкционные особенности изделия перед покраской эмалью.

В-третьих, данное решение исключает отслоение клювика от наличника, защищает от сколов и растрескивания эмали.

ML - наличник

Облицовывается грунтововй пленкой. В связи со сложным профилем изделия допускается непроклей грунтовочной пленки 1-2 мм в зоне 1 (см. схему)

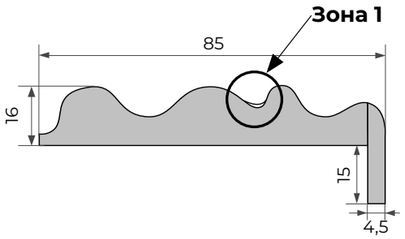

L - добор

Доборы облицовываются грунтовочной пленкой с окутыванием в паз, что исключает появление зазоров при стыковке с L наличником

ПОГОНАЖ LACIO И ETNA

Lacio и Etna - дизайнерские наличники, отличаются от стандартных телескопических L-наличников отсутствием «клювика». Стыкуются с L коробом. Наличники монтируются в паз короба, при необходимости применяются доборы Lacio

Стыковка наличников Lacio и Etna

1. L-короб
2. Lacio-наличник
3. Lacio-добор

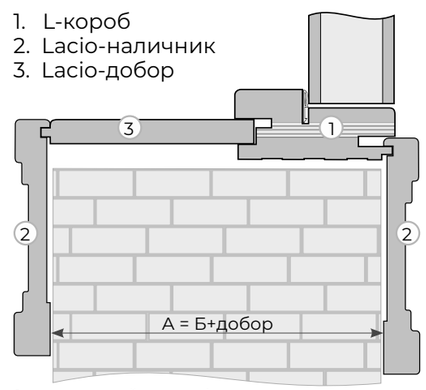

А - изменяемый размер (в зависимости от толщины стены). Изменяется за счет ширины добора.

При толщине проема более 70 мм на оборотную сторону необходимо использовать добор Lacio.

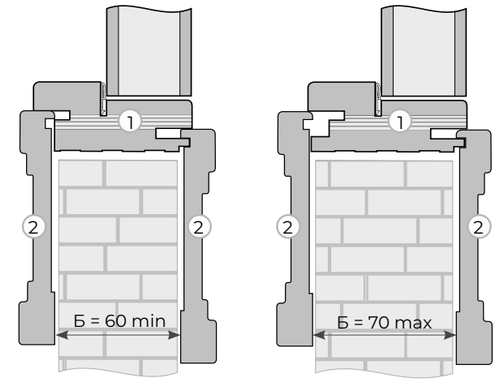

Б - изменяемый размер (min. 60мм; max 70 мм)

Данные наличники монтируются на лицевую поверхность короба. При толщине стены от 60 до 70мм допускается монтаж на оборотную сторону при доработке короба по месту.

Наличники Etna стыкуются по такому же принципу

Etna - наличник 85x16

Стыковка под 45º

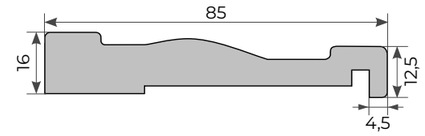

Варианты отделки	Длина (мм)			
	2150	2400	2700	3000
шпон	-	-	-	-
эмаль	-	+	+	+
ПВХ	-	-	-	-

Lacio - наличник 110x16

Стыковка под 45º

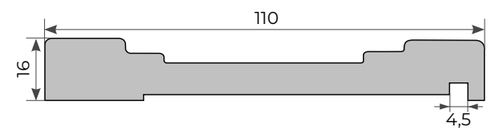

Варианты отделки	Длина (мм)			
	2150	2400	2700	3000
шпон	-	-	-	-
эмаль	-	-	+	+
ПВХ	-	-	-	-

ДОБОР

Добор Lacio односторонний

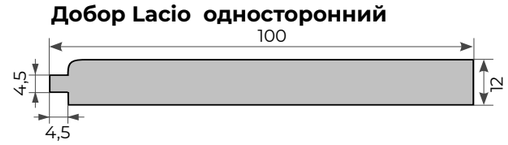

Варианты отделки	Длина (мм)			
	2120	2400	2700	3000
шпон	-	-	-	-
эмаль	+	+	+	+
ПВХ	-	-	-	-

Ширина 100, 200, 300 - 1000 (шаг 100)

ДВУСТОРОННИЕ ДОБОРЫ

Двусторонний добор позволяет обрамить дверной проем различной глубины. Наличие паза с обеих сторон дает возможность оформить дверной проем без применения дополнительных крепежей - гвоздей, шурупов, клея.

Добор L двусторонний

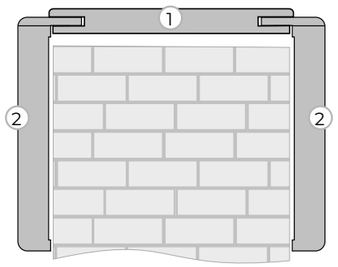

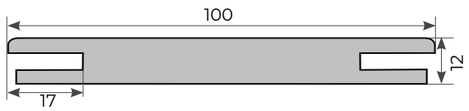

Варианты отделки	Длина (мм)			
	2120	2400	2700	3000
шпон	+	+	+	+
эмаль	+	+	+	+
ПВХ	+	+	+	-

Ширина в шпоне и эмали от 80 до 900 (шаг 10)
В ПВХ от 80 до 600 (шаг 10)

1. L- добор
2. L-наличник с “клювиком”

Добор Lacio двусторонний

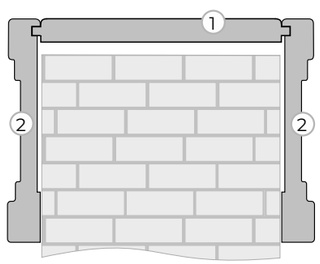

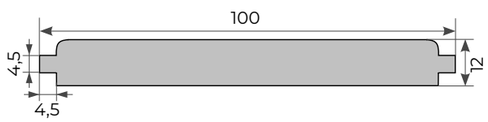

Варианты отделки	Длина (мм)			
	2120	2400	2700	3000
шпон	-	-	-	-
эмаль	+	+	+	+
ПВХ	-	-	-	-

Ширина от 80 до 900 (шаг 10)

1. Lacio-добор
2. Lacio-наличник

СИСТЕМА Q

СИСТЕМА Q/RQ

Система компланарного погонажа позволяет установить дверное полотно в единой плоскости с наличником. С лицевой стороны коробочный брус не виден.

Система Q – решение для компланарного расположения полотна с наличником в одной плоскости наличника с внешним открыванием двери.

Система RQ – решение для компланарного расположения полотна с наличником в одной плоскости наличника с внутренним открыванием двери.

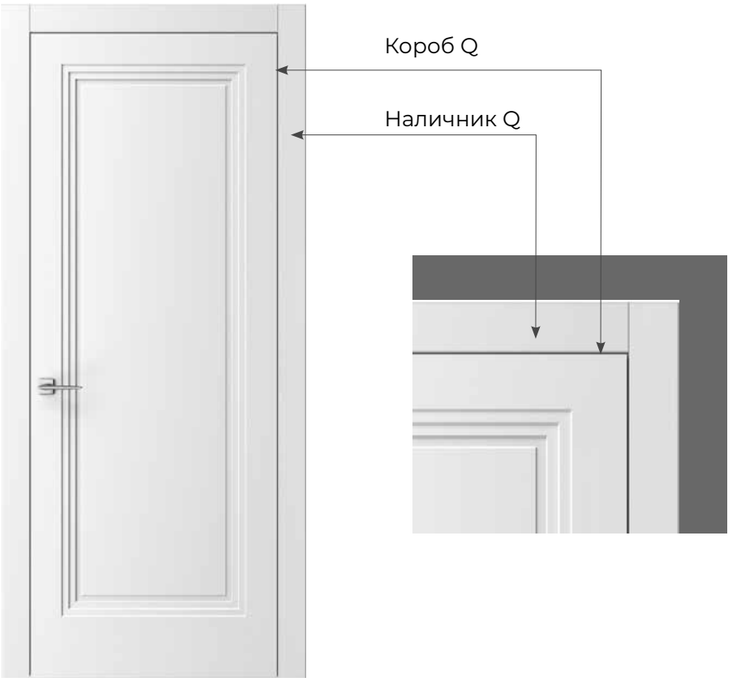

ОТКРЫВАНИЕ

Открывание прямое Q

Открывание обратное RQ

Угол открывания зависит от дверного проема, модели двери, технических характеристик петель и габаритных размеров ручки, и толщины плинтуса: без плинтуса угол открывания составляет 175º; с плинтусом угол открывания - 95º

1. КОРОБА Q/RQ

РАЗРЕЗ

Компланарный короб Q

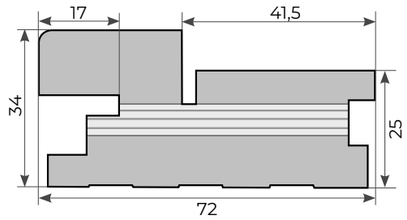

Варианты отделки	Длина (мм)			
	2120	2400	2700	3000
шпон	+	+	+	+
эмаль	+	+	+	+
ПВХ	+	+	+	-

ВАРИАНТЫ СБОРКИ

Сборка с Q-добором

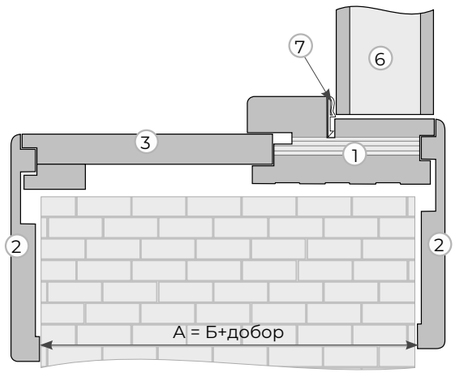

А - изменяемый размер (в зависимости от толщины стены). Изменяется за счет ширины добора.

Сборка без добора

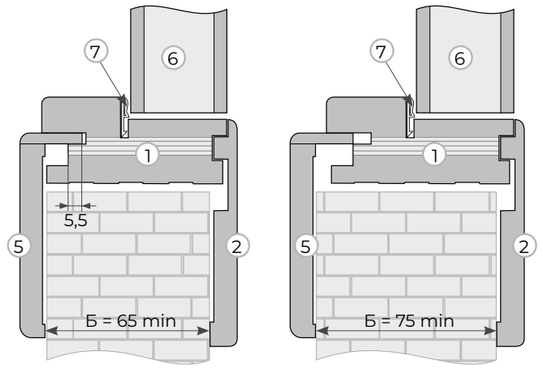

Б - изменяемый размер (min. 65 мм; max 75 мм)

Короб Q перекрывает толщину проема от 65 до 75 мм. Если толщина проема более 75 мм, необходимо использовать доборы.

Сборка с L-добором

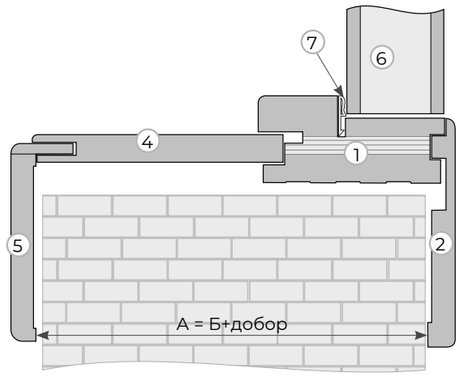

А - изменяемый размер (в зависимости от толщины стены). Изменяется за счет ширины добора.

1. Q-короб
2. Q-наличник
3. Q-добор
4. L-добор
5. L-наличник
6. Дверное полотно
7. Уплотнитель

РАЗРЕЗ

Обратный компланарный короб RQ

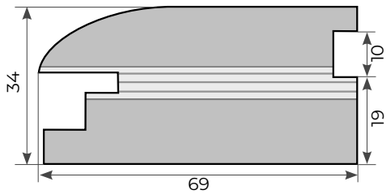

Варианты отделки	Длина (мм)			
	2120	2400	2700	3000
шпон	+	+	+	+
эмаль	+	+	+	+
ПВХ	-	-	-	-

ВАРИАНТЫ СБОРКИ

Сборка с Q-добором

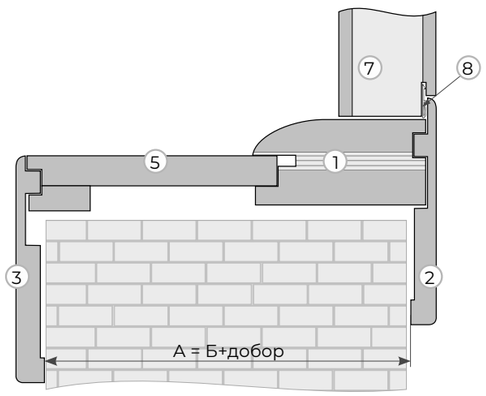

А - изменяемый размер (в зависимости от толщины стены). Изменяется за счет ширины добора.

Сборка без добора

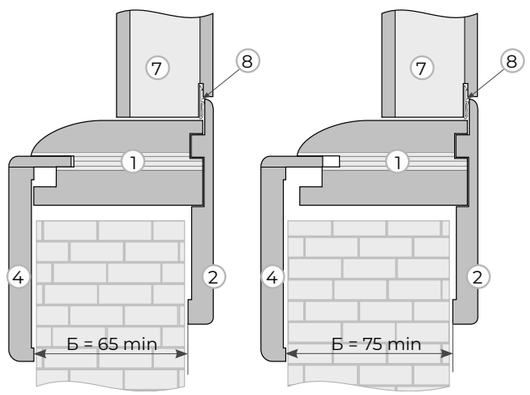

Б - изменяемый размер (min. 65 мм; max 75 мм)

Короб RQ перекрывает толщину проема от 65 до 75 мм. Если толщина проема более 75 мм, необходимо использовать доборы.

Сборка с L-добором

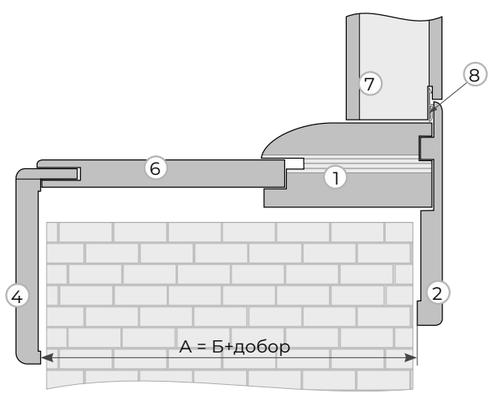

А - изменяемый размер (в зависимости от толщины стены). Изменяется за счет ширины добора.

1. RQ-короб
2. RQ-наличник
3. Q-наличник
4. L- наличник
5. Q-добор 100
6. L-добор
7. Дверное полотно с четвертью
8. Уплотнитель

НАЛИЧНИКИ Q

2. НАЛИЧНИКИ Q/RQ

ПЛОСКИЕ НАЛИЧНИКИ Q

Плоский наличник 90/110/150x10

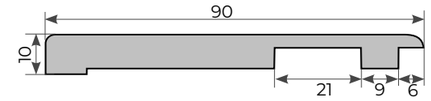

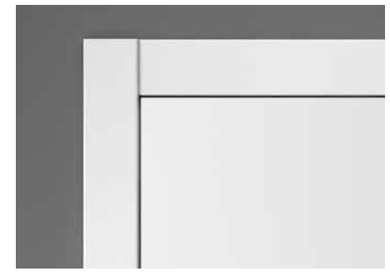

Наличники Q 10
Стыковка под 90º

Варианты отделки	2150	2400	2700	3000
	Q 90 x 10			
шпон	+	+	+	+
эмаль	+	+	+	+
ПВХ	+	+	+	-
	Q 110/150 x 10			
шпон	-	-	+	+
эмаль	-	-	+	+
ПВХ	-	-	+	-

ФИГУРНЫЕ НАЛИЧНИКИ Q

Arno-наличник 110x16

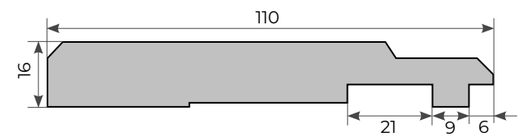

Варианты отделки	Длина (мм)			
	2150	2400	2700	3000
шпон	-	-	-	-
эмаль	-	+	+	+
ПВХ	-	-	-	-

Step-наличник 110x22

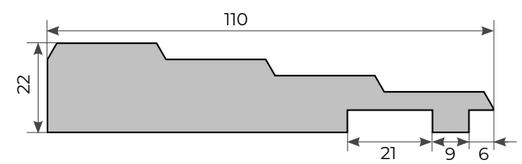

Варианты отделки	Длина (мм)			
	2150	2400	2700	3000
шпон	-	-	-	-
эмаль	-	+	+	+
ПВХ	-	-	-	-

ПЛОСКИЕ НАЛИЧНИКИ RQ

Плоский наличник 90/110/150x10

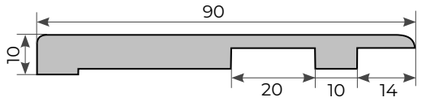

Варианты отделки	2150	2400	2700	3000
	RQ 90 x 10			
шпон	+	+	+	+
эмаль	+	+	+	+
ПВХ	-	-	-	-
	RQ 110 x 10			
шпон	-	+	+	+
эмаль	-	+	+	+
ПВХ	-	-	-	-
	RQ 150 x 10			
шпон	-	-	+	+
эмаль	-	-	+	+
ПВХ	-	-	-	-

ФИГУРНЫЕ НАЛИЧНИКИ RQ

Arno-наличник 110x16

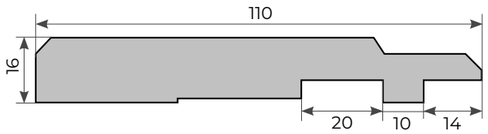

Варианты отделки	Длина (мм)			
	2150	2400	2700	3000
шпон	-	-	-	-
эмаль	-	+	+	+
ПВХ	-	-	-	-

Step-наличник 110x22

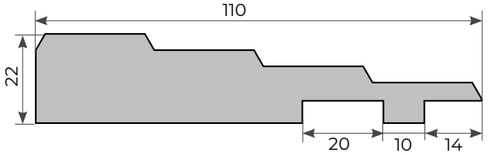

Варианты отделки	Длина (мм)			
	2150	2400	2700	3000
шпон	-	-	-	-
эмаль	-	+	+	+
ПВХ	-	-	-	-

3. ДОБОР Q

Добор Q

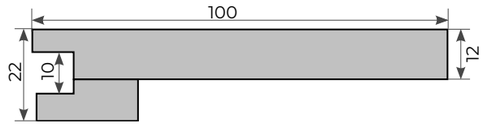

Варианты отделки	Длина (мм)			
	2120	2400	2700	3000
шпон	+	+	+	+
эмаль	+	+	+	+
ПВХ	+	+	+	-

Ширина 100, 200, 250 - 1000 (шаг 50)

СИСТЕМА SQ

СИСТЕМА SQ

Система компланарного погонажа SQ предназначена для полотен обратного открывания в алюминиевой кромке.

Для короба SQ используются петли:
Krona Koblenz Kubica 2760

ОТКРЫВАНИЕ

Открывание обратное SQ

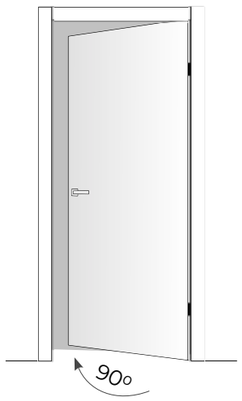

Угол открывания составляет 90°

РАЗРЕЗ

1. КОРОБ SQ

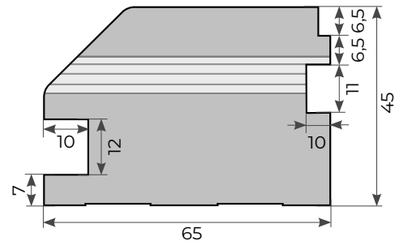

Варианты отделки	Длина (мм)	
	2700	3000
шпон	+	+
эмаль	+	+
ПВХ	+	-

ВАРИАНТЫ СБОРКИ

Сборка с Q-добором

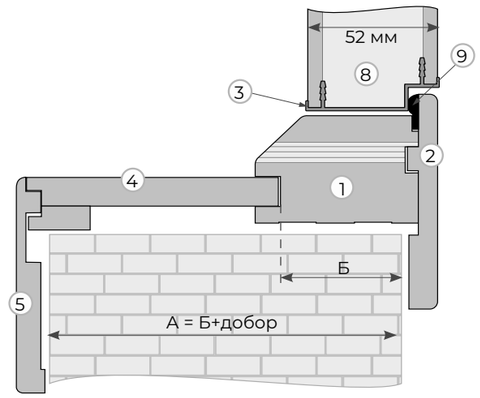

А - изменяемый размер (в зависимости от толщины стены). Изменяется за счет ширины добора.

Сборка с L-добором

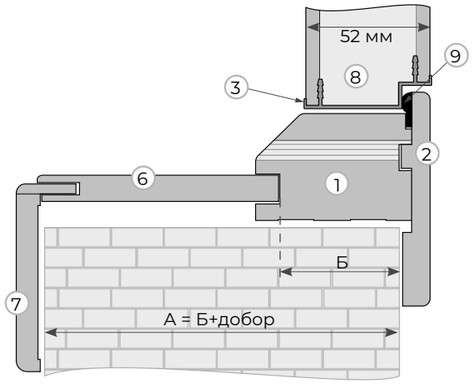

А - изменяемый размер (в зависимости от толщины стены). Изменяется за счет ширины добора.

1. SQ-короб
2. SQ-наличник
3. Алюминиевая кромка
4. Q-добор
5. Q-наличник
6. L-добор
7. L-наличник
8. Дверное полотно т.52 мм
9. Уплотнитель

НАЛИЧНИКИ SQ

2. НАЛИЧНИК SQ

Наличник плоский SQ 90/12

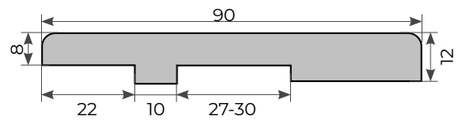

Варианты отделки	Длина (мм)	
	2700	3000
шпон	+	+
эмаль	+	+
ПВХ	+	-

СИСТЕМА М

СИСТЕМА М

Система компланарного погонажа позволяет установить дверное полотно в единой плоскости с наличником. С лицевой стороны коробочный брус не виден.

Система М – решение для компланарного расположения полотна в классическом исполнении с наличником в одной плоскости наличника с внешним открыванием двери.

ОТКРЫВАНИЕ

Открывание прямое М

Открывание обратное М

Угол открывания зависит от дверного проема, модели двери, технических характеристик петель и габаритных размеров ручки, и толщины плинтуса. Для петель К2760, плинтуса толщиной 16 мм угол открывания 175⁰

РАЗРЕЗ

1. КОРОБ М

Компланарный короб М

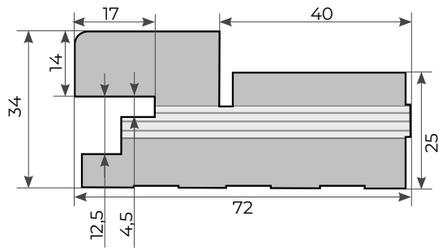

Варианты отделки	Длина (мм)			
	2120	2400	2700	3000
шпон	-	-	-	-
эмаль	+	+	+	+
ПВХ	-	-	-	-

ВАРИАНТЫ СБОРКИ

Сборка с М-добором

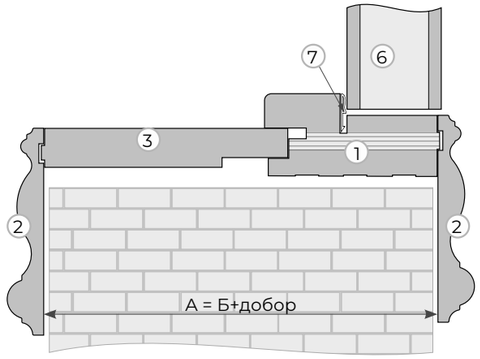

А - изменяемый размер (в зависимости от толщины стены). Изменяется за счет ширины добора.

Сборка без добора

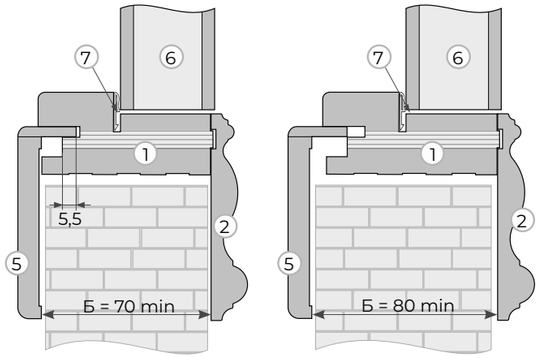

Б - изменяемый размер (min. 70 мм; max 80 мм)

Короб Q перекрывает толщину проема от 70 до 80 мм. Если толщина проема более 80 мм, необходимо использовать доборы.

Сборка с L-добором

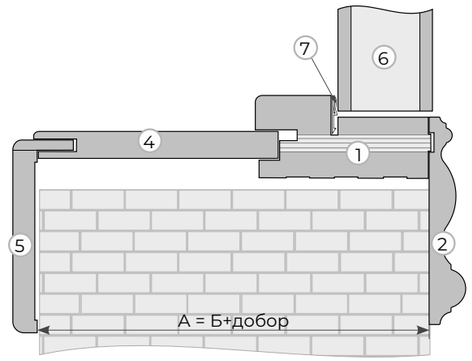

А - изменяемый размер (в зависимости от толщины стены). Изменяется за счет ширины добора.

1. М-короб
2. М-наличник
3. М-добор
4. L-добор
5. L-наличник
6. Дверное полотно
7. Уплотнитель

2. НАЛИЧНИК М

ФИГУРНЫЙ НАЛИЧНИК М

Наличник М Модена 85/15

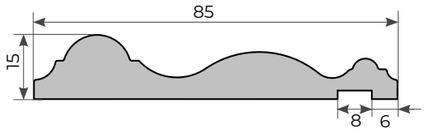

Варианты отделки	Длина (мм)		
	2400	2700	3000
шпон	-	-	-
эмаль	+	+	+
ПВХ	-	-	-

Стыковка под 45°

3. ДОБОР М

Добор М

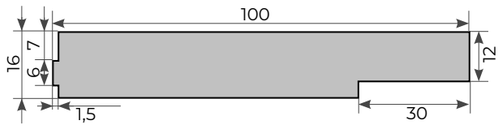

Варианты отделки	Длина (мм)			
	2120	2400	2700	3000
шпон	-	-	-	-
эмаль	+	+	+	+
ПВХ	-	-	-	-

Ширина 100, 200, 250 - 1000 (шаг 50)

СИСТЕМА БАРНАЯ

Открывание прямое

КОРОБ БАРНЫЙ

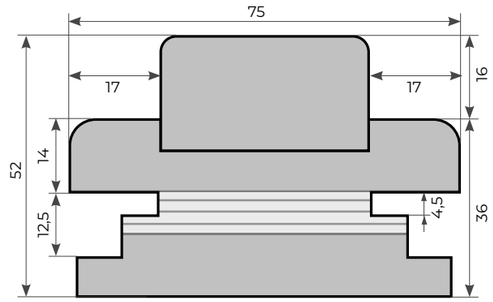

Варианты отделки	Длина (мм)			
	2120	2400	2700	3100
шпон	+	+	+	+
грунт	+	+	+	-
эмаль	+	+	+	-
ПВХ	+	+	+	-

Сборка с L-добором

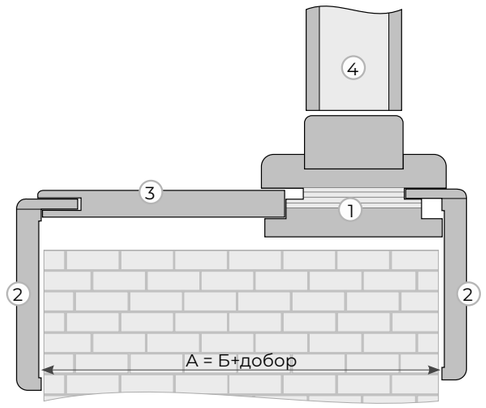

А - изменяемый размер (в зависимости от толщины стены). Изменяется за счет ширины добора.

Сборка без добора

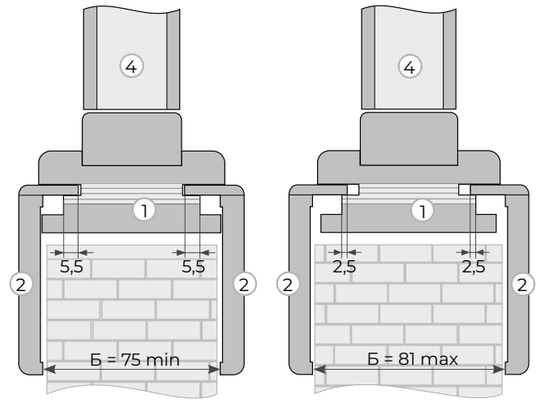

Б - изменяемый размер (min. 75 мм; max 81 мм)

Короб Барный перекрывает толщину проема от 75 до 81 мм. Если толщина проема более 81 мм, необходимо использовать доборы.

Сборка с Q-добором

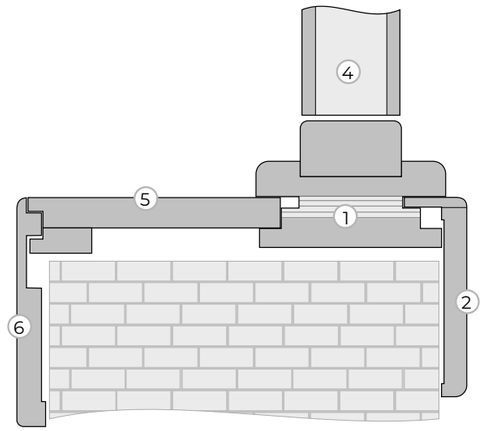

1. Короб барный
2. L-наличник
3. L-добор
4. Дверное полотно
5. Q-добор
6. Q-наличник

СТЫКОВОЧНЫЕ ЭЛЕМЕНТЫ

Стыковочные элементы это часть конструкции порталов. Представлены два вида: шашки и пьедесталы. Есть фрезерованные элементы и нефрезерованные. Стыковка происходит с наличниками, поэтому важно подобрать нужную толщину стыковочных элементов.

ШАШКИ (верхние стыковочные элементы)

НЕФРЕЗЕРОВАННЫЕ

Плоская 76/86/91/112

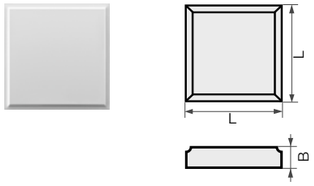

Пирамида 76/86/91/112

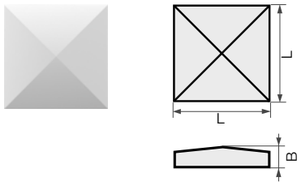

Варианты отделки	Размер B = 16; 22 (мм)			Размер B = 22; 32 (мм)
	Размер L (мм)			
	76x76	86x86	91x91	112x112
шпон	+	+	+	+
эмаль	+	+	+	+

ФРЕЗЕРОВАННЫЕ

Стандартная прямая 76/86/91

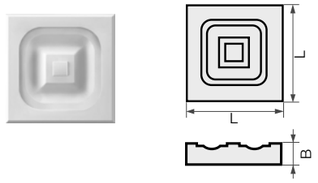

Стандартная 76/86/91

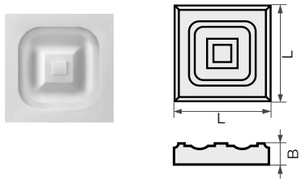

Варианты отделки	Размер B = 16; 22 (мм)		
	Размер L (мм)		
	76x76	86x86	91x91
шпон	+	+	+
эмаль	+	+	+

Модена 112

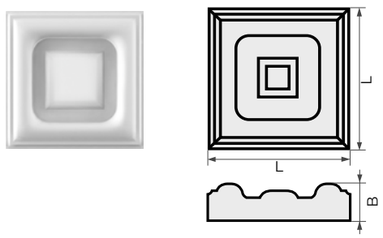

Варианты отделки	Размер B = 22; 32 (мм)
	Размер L (мм)
	112x112
шпон	+
эмаль	+

ПЬЕДЕСТАЛЫ (нижние стыковочные элементы)

НЕФРЕЗЕРОВАННЫЕ

Плоский 76/86/91/112

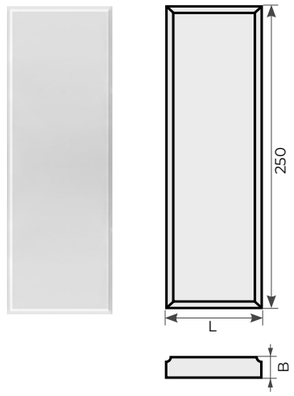

Варианты отделки	Размер B = 16; 22 (мм)			
	Размер L (мм)			
	76	86	91	112
шпон	+	+	+	+
эмаль	+	+	+	+

Пирамида 76/86/91/112

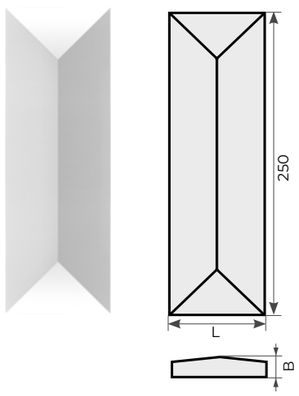

Варианты отделки	Размер B = 16; 22; 32 (мм)			
	Размер L (мм)			
	76	86	91	112
шпон	+	+	+	+
эмаль	+	+	+	+

ФРЕЗЕРОВАННЫЕ

Стандартный прямой 76/86/91

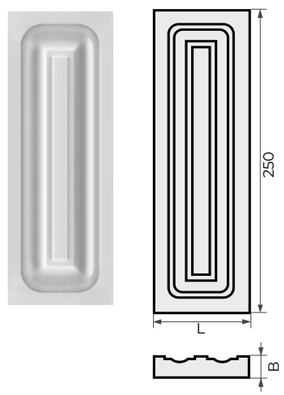

Стандартный 76/86/91

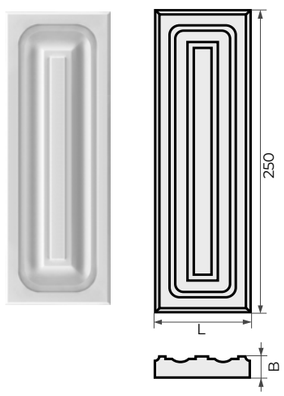

Модена 112

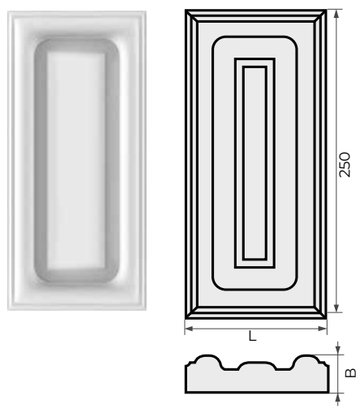

Варианты отделки	Размер B = 16; 22 (мм)		
	Размер L (мм)		
	76	86	91
шпон	+	+	+
эмаль	+	+	+

Варианты отделки	Размер B = 32 (мм)
	Размер L (мм)
	112
шпон	+
эмаль	+

ПЛИНТУСЫ

Плинтусы изготавливаются только типовых размеров. Наполнение плинтуса - МДФ.
Длина стандартная - 2000 мм

ПЛОСКИЕ ПЛИНТУСЫ

Плинтус плоский 10/16-75/90/110

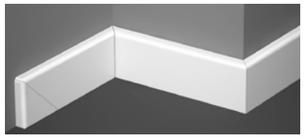

Стыковка под 45°

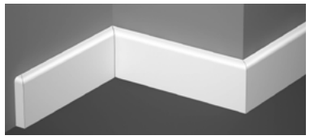

Стыковка под 90°

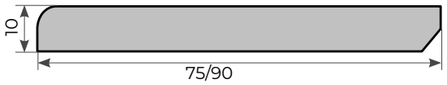

Варианты отделки	Длина (мм)
	2000
шпон	+
эмаль	+
ПВХ	+

Модификация плинтус плоский 16-90/110

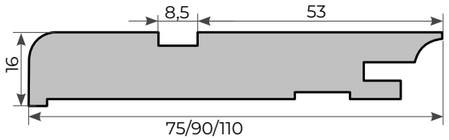

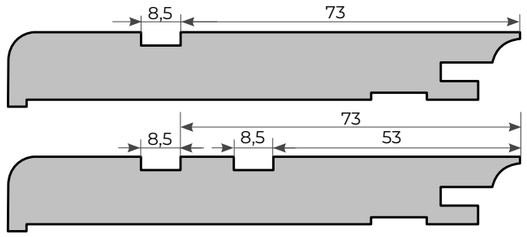

Плинтус классичесий 16-75/90/110

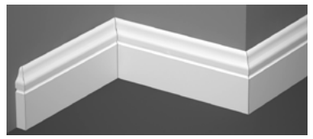

Стыковка под 90°

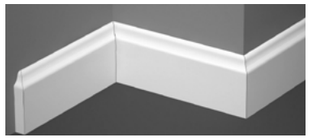

Стыковка под 90°

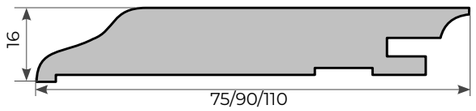

Варианты отделки	Длина (мм)
	2000
шпон	+
эмаль	+
ПВХ	+

К СОДЕРЖАНИЮ

ФИГУРНЫЕ ПЛИНТУСЫ

Плинтус плоский Arno 110

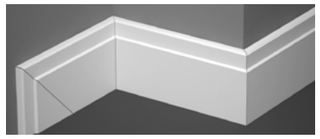

Стыковка под 45°.

Стыковка под 90°.

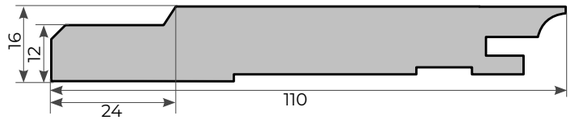

Варианты отделки	Длина (мм)
	1950
шпон	-
эмаль	+
ПВХ	-

Плинтус плоский Step 110

Стыковка под 45°.

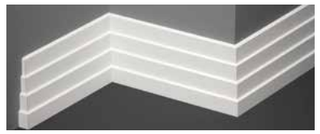

Стыковка под 90°.

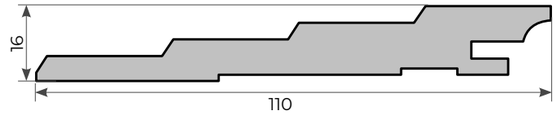

Варианты отделки	Длина (мм)
	1950
шпон	-
эмаль	+
ПВХ	-

Плинтус плоский Модерн 110

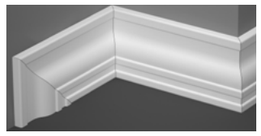

Стыковка под 45°.

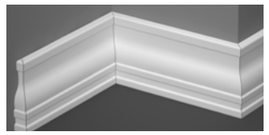

Стыковка под 90°.

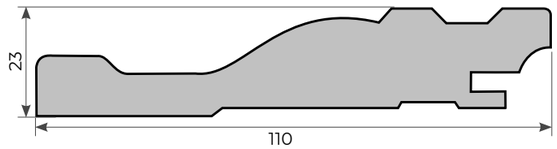

Варианты отделки	Длина (мм)
	1950
шпон	-
эмаль	+
ПВХ	-

ВАРИАНТЫ ОТКРЫВАНИЯ

ДВЕРИ ПРЯМОГО ОТКРЫВАНИЯ

для коробов: L, Q, M и ПСК-1, ПСК-2

XX — XX — KX — ПХ — X — ZX

1 2 3 4 5 6

Вариант A

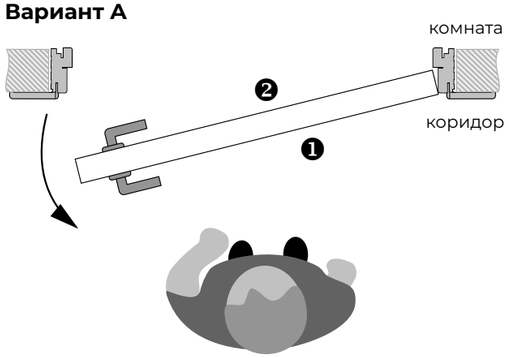

Вариант B

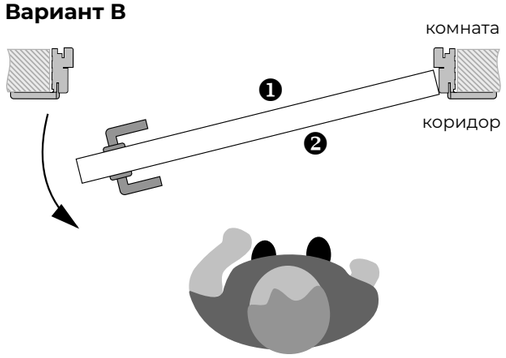

Вариант C

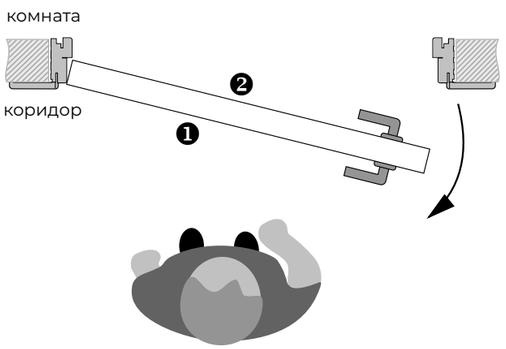

Вариант D

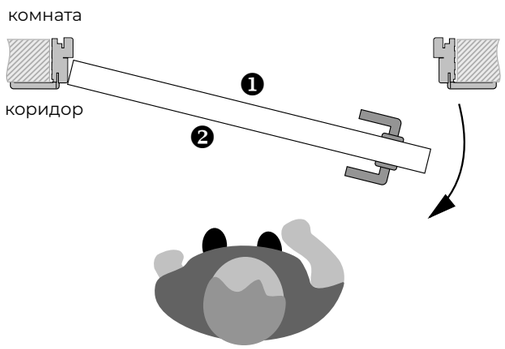

1 - Лицевая сторона полотна; **2** - Оборотная сторона полотна

ДВЕРИ ОБРАТНОГО ОТКРЫВАНИЯ

для коробов: RQ и ОСК-1, ОСК-2

XX — XX — KX — ПХ — X — ZX

1 2 3 4 5 6

Вариант A

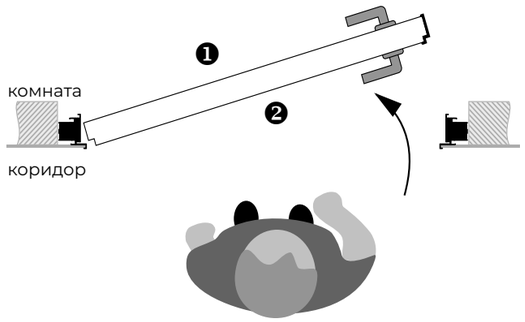

Вариант B

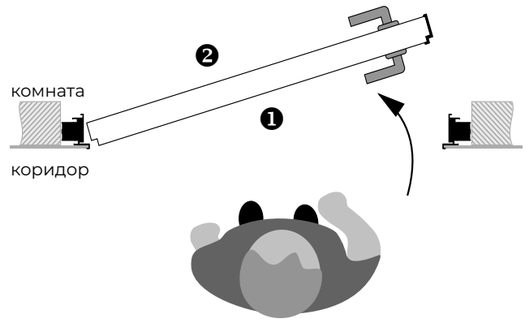

Вариант C

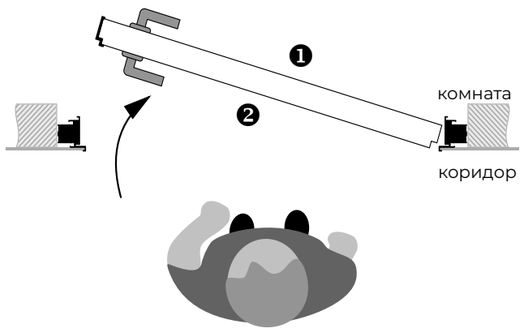

Вариант D

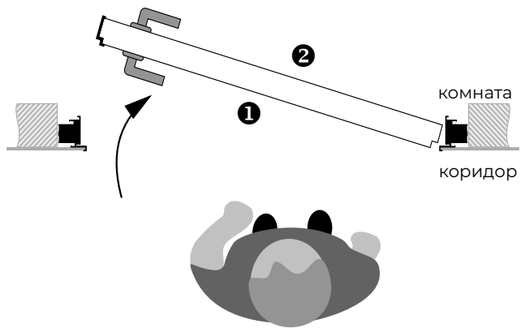

1 - Лицевая сторона полотна; **2** - Оборотная сторона полотна

ПРЯМОЕ ОТКРЫВАНИЕ для моделей Porte

Porte 39-00

Открывание A, B. Короб ПСК-2, петли П2-НН3

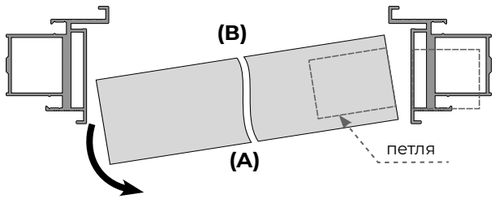

Открывание C, D. Короб ПСК-2, петли П2-НН3

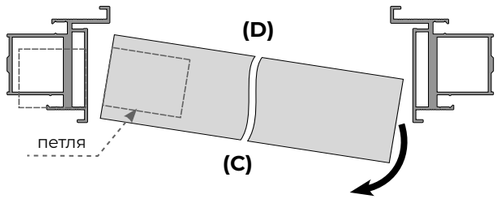

Porte 39-01

Открывание A. Короб ПСК-1, петли П8-К2760

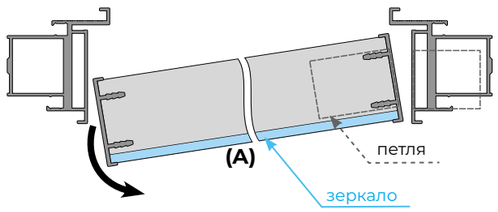

Открывание C. Короб ПСК-1, петли П8-К2760

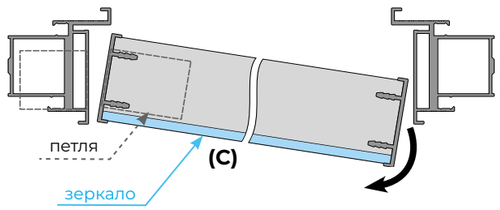

Открывание B. Короб ПСК-1, петли П8-К2760

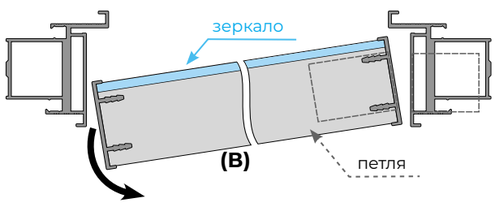

Открывание D. Короб ПСК-1, петли П8-К2760

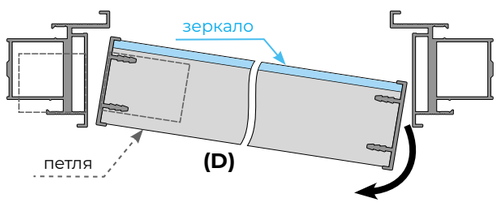

Porte 39-11

Открывание A, B. Короб ПСК-1, петли П8-К2760

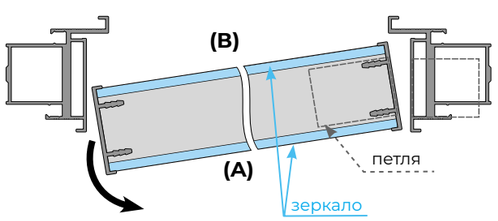

Открывание C, D. Короб ПСК-1, петли П8-К2760

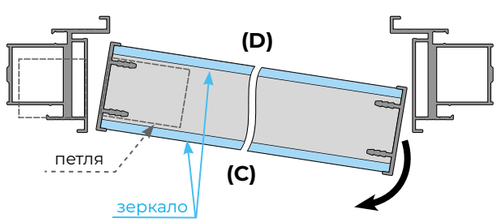

ОБРАТНОЕ ОТКРЫВАНИЕ для моделей Porte

Porte 52-00

Открывание A, B. Короб ОСК-2, петли П2-НН3

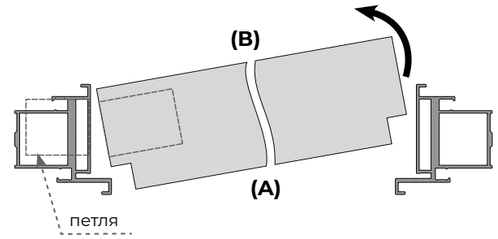

Открывание C, D. Короб ОСК-2, петли П2-НН3

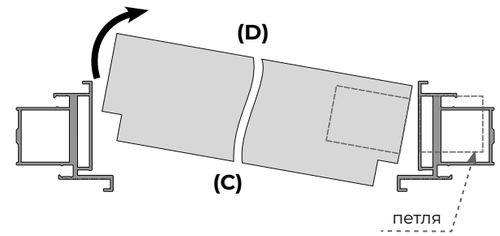

Porte 52-01

Открывание A. Короб ОСК-1, петли П8-К2760

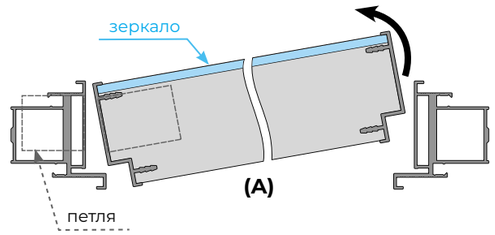

Открывание C. Короб ОСК-1, петли П8-К2760

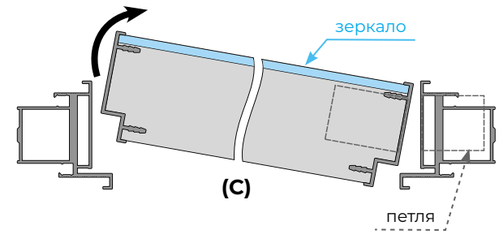

Открывание B. Короб ОСК-1, петли П8-К2760

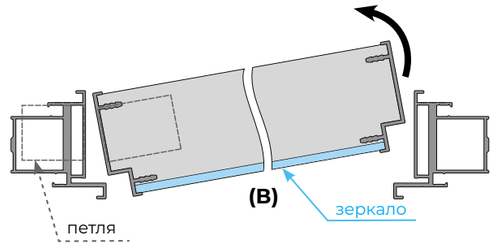

Открывание D. Короб ОСК-1, петли П8-К2760

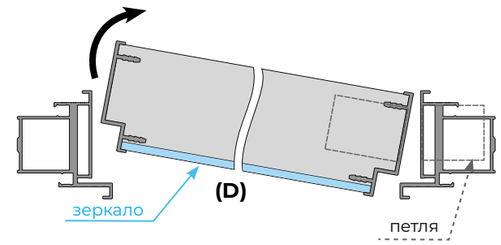

Porte 52-11

Открывание A, B. Короб ОСК-1, петли П8-К2760

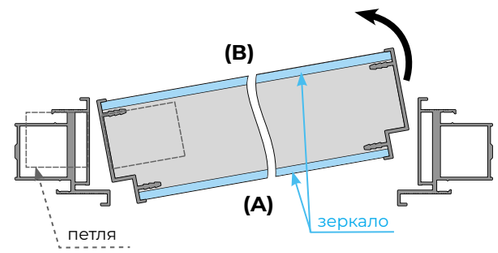

Открывание C, D. Короб ОСК-1, петли П8-К2760

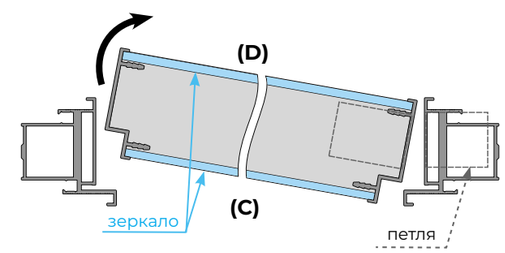

СХЕМА И КОД ВРЕЗКИ ПЕТЕЛЬ

Условные обозначения типов врезки дверных петель и замков для коробочного бруса и дверного полотна

XX — XX — KX — ПX — X — ZX

1 2 3 4 5 6

1. Высота короба
Данный пункт вносится в характеристику и коробок и дверей. Для скрытых коробов необходимо дополнительно указать размер полотна.

2. Межосевое расстояние между верхней и нижней петлей
00 - без петель; **08** - 800 мм; **10** - 1000 мм; **11** - 1100 мм; **125** - 1250; **16** - 1600 мм; **20** - 2000 мм; **22** - 2200 мм, **25** - 2500 мм.

3. Количество петель
K0 - без петель; **K2** - 2 шт.; **K3** - 3 шт.; **K4** - 4 шт.; **K9** - нестандартная врезка

4. Вид петли
Заказная программа:
П0 - без петель; **П2** - петля скрытая KUBICA K6360; **П3** - петля скрытая K2460/ K2400; **П4** - петля карточная Armadillo - (выводим из ассортимента после выработки); **П6** - петля по образцу; **П7** - Механизм Хефт Армадило (Хефт2); **П8** - петля скрытая KUBICA K2760; Armadillo 7800 (без AL); **П10** - петля скрытая HH24 (П10 только для полотен по списку).

Складская программа:
П2 - Armadillo U3D5000; **П9** - петля скрытая Armadillo U3D7000; **П10** - петля скрытая Hidden.

5. Тип открывания
A; B; C; D.

6. Вид замка
Z0 - без замка; **Z1** - AGB; **Z2** - Bonaiti; **Z3** - замок по образцу; **Z4** - замок Morelli

Стандартная врезка фурнитуры на предприятии

Высота полотна под врезку петель, мм	Тип коробки	Кол-во петель	Примечание
от 1100 до 1310	20 - 08	2	Высота коробки - 2120 мм; Межосевое расстояние - 800 мм
от 1311 до 1510	20 - 10	2	Высота коробки - 2120 мм; Межосевое расстояние - 1000 мм
от 1511 до 1710	20 - 11	2	Высота коробки - 2120 мм; Межосевое расстояние - 1100 мм
от 1711 до 1899	20 - 125	2	Высота коробки - 2120 мм; Межосевое расстояние - 1250 мм
от 1900 до 2010	20 - 16	2	Высота коробки - 2120 мм; Межосевое расстояние - 1600 мм
от 2011 до 2210	24 - 16	2	Высота коробки - 2400 мм; Межосевое расстояние - 1600 мм
от 2211 до 2310	24 - 20	3	Высота коробки - 2400 мм; Межосевое расстояние - 2000 мм
от 2311 до 2410	28 - 20	3	Высота коробки - 2700 мм; Межосевое расстояние - 2000 мм
от 2411 до 2510	28 - 20	4	Высота коробки - 2700 мм; Межосевое расстояние - 2000 мм
от 2511 до 2610	28 - 22	4	Высота коробки - 2700 мм; Межосевое расстояние - 2200 мм
от 2611 до 2810	31 - 22	4	Высота коробки - 3000 мм; Межосевое расстояние - 2200 мм
от 2811 до 3010	31 - 25	4	Высота коробки - 3000 мм; Межосевое расстояние - 2500 мм

Для исключения поломки петель в процессе эксплуатации фабрика Терем рекомендует для полотен шириной 900мм и более использовать минимум 3 петли

ВНИМАНИЕ! НАЛИЧИЕ “ТИПА ОТКРЫВАНИЯ” ОБЯЗАТЕЛЬНО.
“ТИП ОТКРЫВАНИЯ” указывать обязательно, независимо от возможной универсальности полотна
Если “тип открывания” не указан, заказ в работу не берется!

К СОДЕРЖАНИЮ

ВРЕЗКА ПЕТЕЛЬ

XX — XX — KX — ПX — X — ZX

1 2 3 4 5 6

Прямое открывание

КАРТОЧНЫЕ ПЕТЛИ

П4

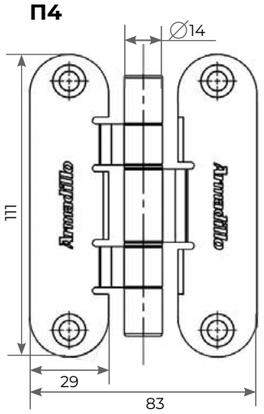

Armadillo Optimum SC
Короб: L
Кромка полотна: деревянная
(Петли **П4** не врезаются в алюминиевую кромку)

СКРЫТЫЕ ПЕТЛИ

П8

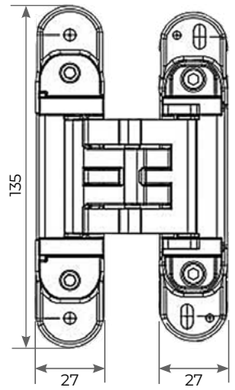

Krona Koblenz Kubica 2760
Короб: L, M, Q (полотна со стеклом)
Кромка полотна: алюминиевая, деревянная, Т-молдинг

Короб: ПСК-1 (Прямой скрытый тип 1), ОСК-1 (Обратный скрытый тип 1)
Кромка полотна: алюминиевая

П8

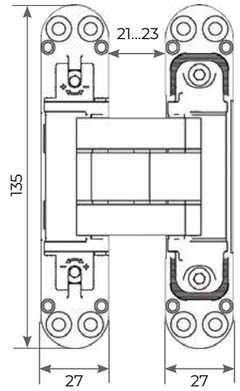

Armadillo 7800
Короб: L
Кромка полотна: деревянная

П2

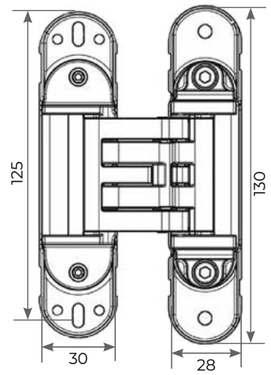

Krona Koblenz Kubica K6360
1. Короб: ПСК-2
Кромка полотна: деревянная, Т-молдинг
2. Короб ОСК-2.
Кромка полотна: деревянная
3. Короб Q.
Кромка полотна: деревянная
*кроме Porte 39-01; 39-11; Vetro 11, Vetro 12, Vetro 18. Для этих моделей применяются петли K2760

Обратное открывание

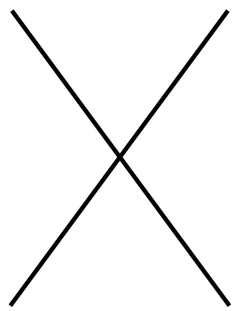

П3

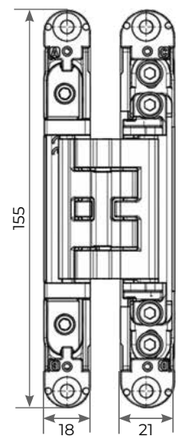

Krona Koblenz Kubica 2460
Короб RQ с деревянной кромкой полотна

СХЕМА И КОД ВРЕЗКИ ЗАМКА

XX — XX — KX — ПX — X — ZX

1 2 3 4 5 6

Z1

AGB MEDIANA POLARIS

Z2

Bonaiti 938 (без фиксатора)

Bonaiti 937 (с фиксатором)

Замок Bonaiti 938/937 только для прямого открывания!

Z4

MORELLI M1885 (под ключ)*

MORELLI M1895

* Если модель со стеклом (Vetro 11, Porte + зеркало или стекло), то врезка по эскизу

Z5

Ручка-купе Morelli MHS150

ВНИМАНИЕ. КОД ВРЕЗКИ Z5 - НЕ ПРИМЕНЯТЬ!!! ЕСЛИ НЕТ ЗАМКА, НО ЕСТЬ ЛОДОЧКА, УКАЗАТЬ Z0

ДОПОЛНИТЕЛЬНАЯ СХЕМА И КОД ВРЕЗКИ

Дополнительная кодировка для обозначения двупольных полотен, врезки ригеля, автопорога и ручек-лодочек

2X — P00 — АП00 — Л00

1. Обозначение ДВУПОЛЬНОСТИ ПОЛОТЕН

Фабрика реализует однопольные и двупольные) дверные блоки.

однопольные полотна	**без указания - пустое**
двупольные полотна	**2X**

2. Врезка РИГЕЛЯ

Фабрика реализует только ригель MORELLI L160.

наличие ригеря (ВНИМАНИЕ: ТОЛЬКО СВЕРХУ) кодом	**P01**
отсутствие ригеля кодом	**P02**

!!!!Врезка ригеля сверху и снизу по эскизу!!!!!

3. Врезка АВТОПОРОГА

Фабрика реализует только автопорог MORELLI SEAL PROFESSIONAL.

наличие порога кодом	**АП01**
отсутствие кодом	**АП00**

4. Врезка РУЧКИ ЛОДОЧКИ

отсутствие ручки “лодочки”	**Л00**
овальная MHS 150 (152 x 37) (MORELLI)	**Л01**
прямоугольная SH010 URB (153 x 50) (ARMADILLO)	**Л02**
круглая MHS 1 (ø56) (MORELLI)	**Л03**
квадратная MHS 2 (56 x 56) (MORELLI)	**Л04**

ВНИМАНИЕ. КОД ВРЕЗКИ Z5 - НЕ ПРИМЕНЯТЬ!!!
ЕСЛИ НЕТ ЗАМКА, НО ЕСТЬ ЛОДОЧКА, УКАЗАТЬ Z0

Примеры

P00-Л01-АП00	полотно однопольное, без ригеля, без автопорога, С ВРЕЗКОЙ лодочки MHS 150 (152 x 37) (MORELLI)
P00-Л02-АП00	полотно однопольное, без ригеля, без автопорога, С ВРЕЗКОЙ лодочки SH010 URB (153 x 50) (ARMADILLO)
2X-P01-Л00-АП00	полотно двупольное, С РИГЕЛЕМ, без автопорога, без лодочки
2X-P00-Л00-АП00	полотно двупольное, БЕЗ РИГЕЛЯ, без автопорога, без лодочки
2X-P01-Л00-АП01	полотно двупольное, С РИГЕЛЕМ и АВТОПОРОГОМ, без лодочки
2X-P00-Л00-АП01	полотно двупольное, БЕЗ РИГЕЛЯ и АВТОПОРОГОМ, без лодочки
P00-Л00-АП01	полотно однопольное, С АВТОПОРОГОМ, без ригеля, без лодочки

СИСТЕМЫ ОТКРЫВАНИЯ

РАСПАШНАЯ

Out (внешнее открывание)

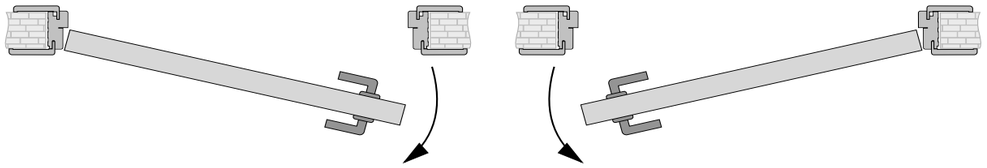

На карточных петлях:
универсальные карточные петли OPTIMUM SC (2 шт), магнитная защелка morelli M1895 SC с ответной планкой

На скрытых петлях:
Скрытые петли KUBICA 2760 (2 шт), магнитная защелка morelli M1895 SC с ответной планкой

Secret:
Алюминиевый короб, скрытые петли KUBICA 2760/ K6360 (2 шт), замок Bonaiti S 938 mini без блокиратора (под скрытую ручку) с ответной планкой

In (внутреннее открывание)

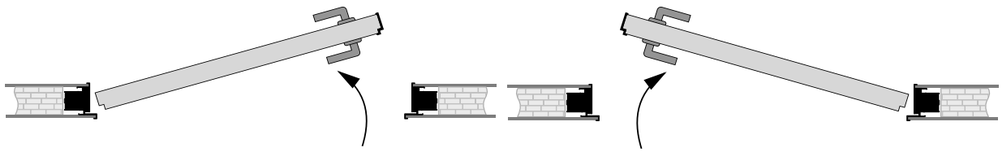

На скрытых петлях:
Скрытые петли KUBICA 2460 (2 шт), магнитная защелка morelli M1895 SC с ответной планкой

Secret:
Скрытые петли KUBICA 2760/ K6360 (2 шт) магнитная защелка morelli M1895 SC с ответной планкой

Использование петель

Распашная система
на карточных петлях

Распашная система
на скрытых петлях

Распашная система SECRET

РАСЧЕТ РАЗМЕРОВ ПРОЕМОВ ДЛЯ РАСПАШНЫХ ДВЕРЕЙ

L-КОРОБ, L-НАЛИЧНИК

ШИРИНА ПРОЕМА

МИНИМАЛЬНАЯ ШИРИНА

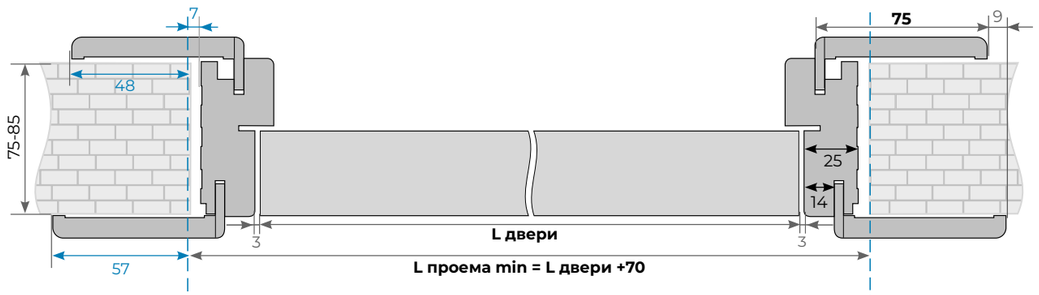

МАКСИМАЛЬНАЯ ШИРИНА

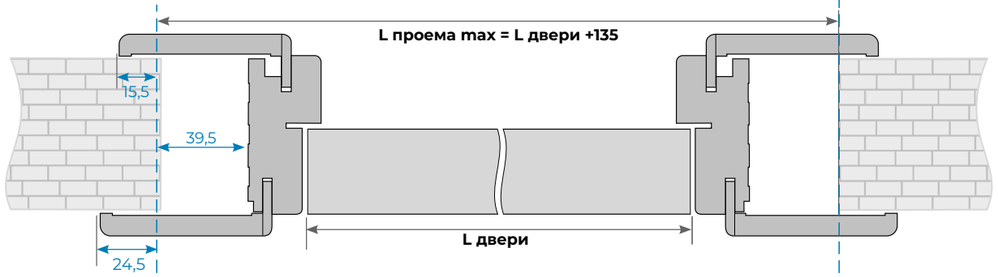

ВЫСОТА ПРОЕМА

МИНИМАЛЬНАЯ ВЫСОТА

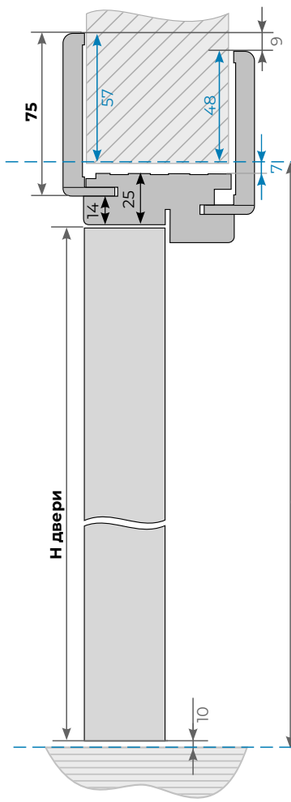

МАКСИМАЛЬНАЯ ВЫСОТА

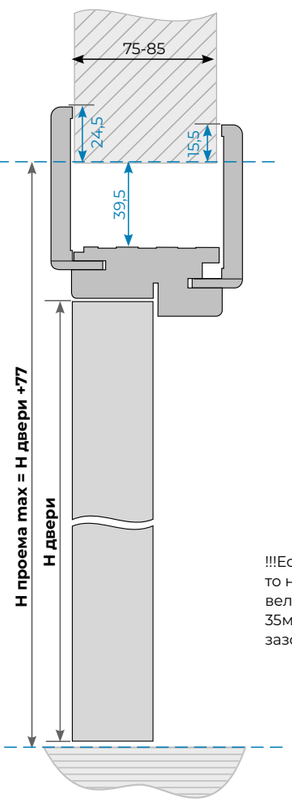

!!!Если полотно с порогом, то необходимо к расчетной величине проема прибавить 35мм (25 коробка + 5мм зазор + 5мм под пену)

L-КОРОБ, WL-НАЛИЧНИК

ШИРИНА ПРОЕМА

МИНИМАЛЬНАЯ ШИРИНА

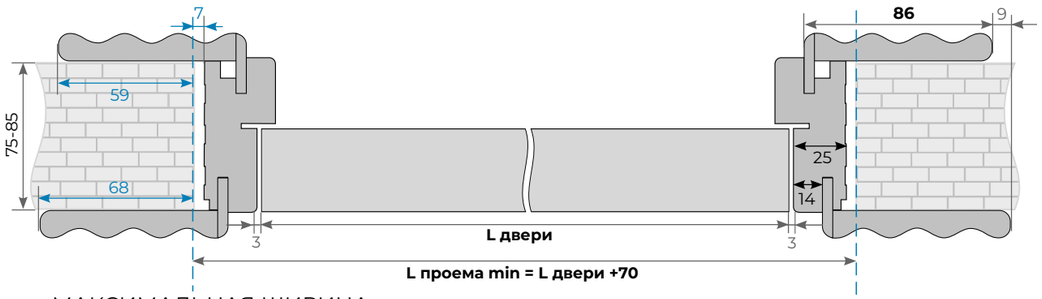

МАКСИМАЛЬНАЯ ШИРИНА

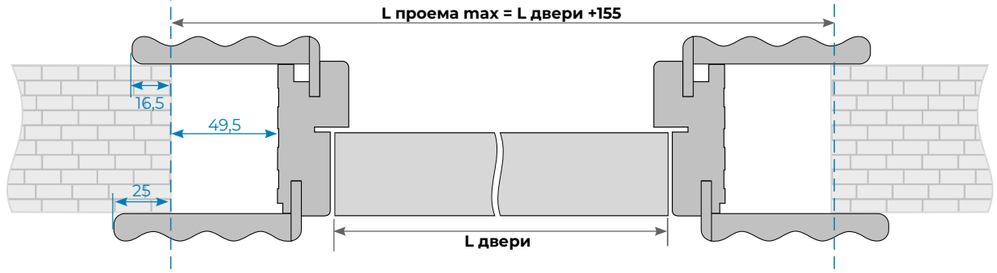

ВЫСОТА ПРОЕМА

МИНИМАЛЬНАЯ ВЫСОТА

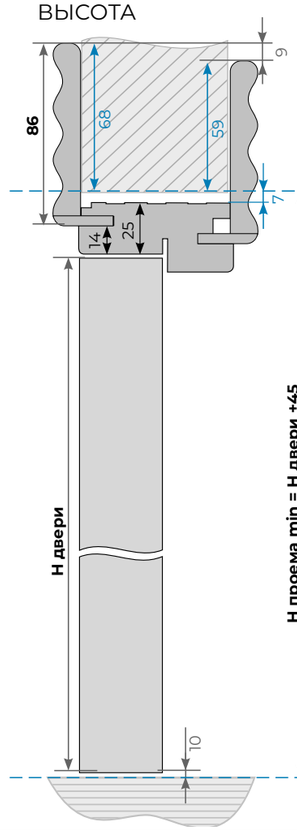

МАКСИМАЛЬНАЯ ВЫСОТА

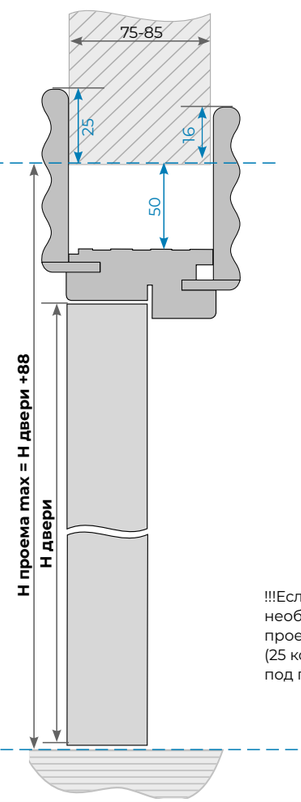

!!!Если полотно с порогом, то необходимо к расчетной величине проема прибавить 35мм (25 коробка + 5мм зазор + 5мм под пену)

L-КОРОБ, ML-НАЛИЧНИК

ШИРИНА ПРОЕМА

МИНИМАЛЬНАЯ ШИРИНА

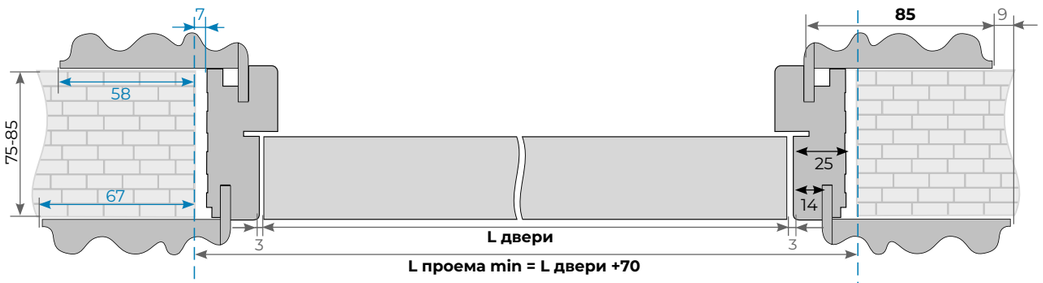

МАКСИМАЛЬНАЯ ШИРИНА

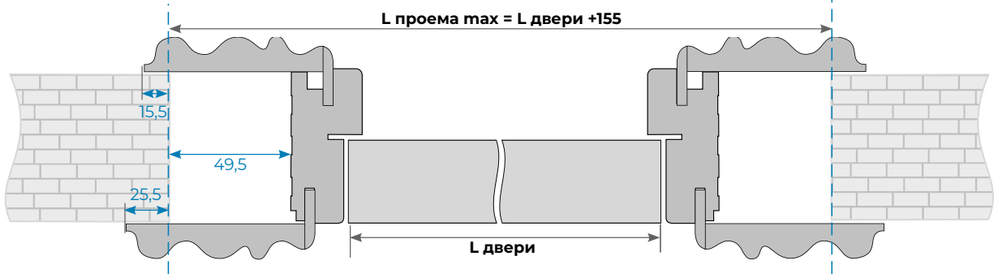

ВЫСОТА ПРОЕМА

МИНИМАЛЬНАЯ ВЫСОТА

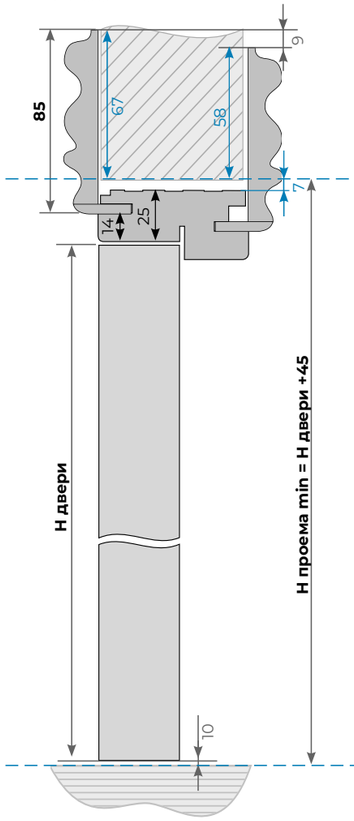

МАКСИМАЛЬНАЯ ВЫСОТА

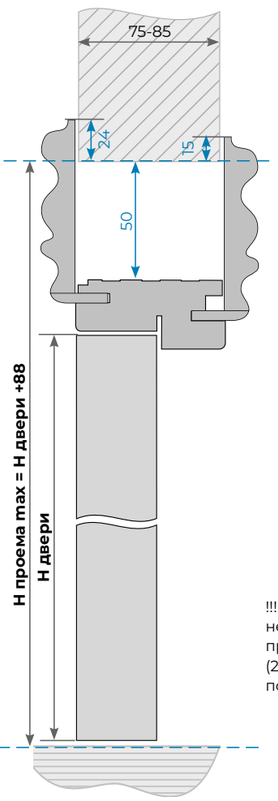

!!!Если полотно с порогом, то необходимо к расчетной величине проема прибавить 35мм (25 коробка + 5мм зазор + 5мм под пену)

L-КОРОБ, L-МОДЕРН

ШИРИНА ПРОЕМА

МИНИМАЛЬНАЯ ШИРИНА

МАКСИМАЛЬНАЯ ШИРИНА

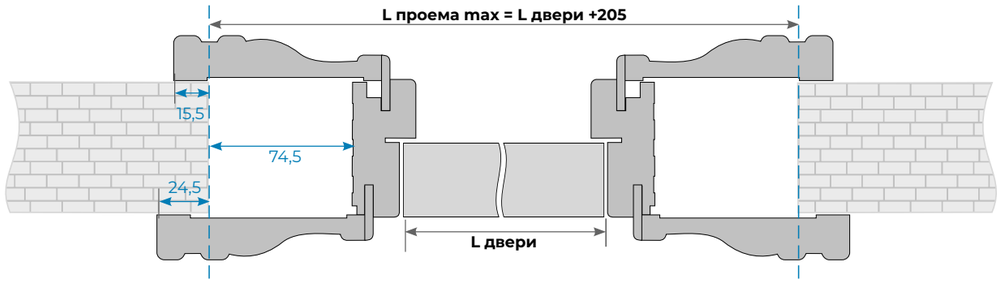

ВЫСОТА ПРОЕМА

МИНИМАЛЬНАЯ ВЫСОТА

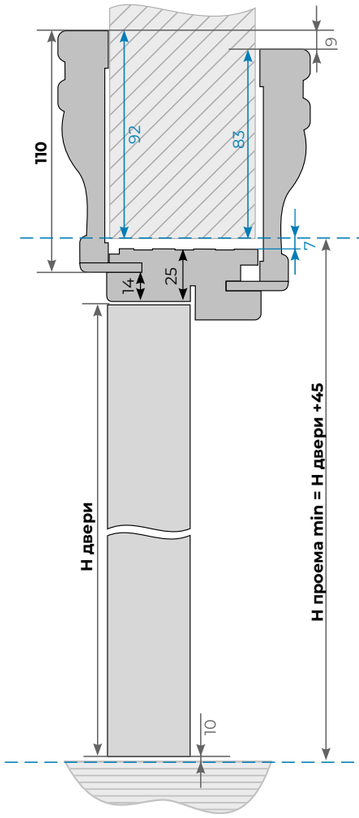

МАКСИМАЛЬНАЯ ВЫСОТА

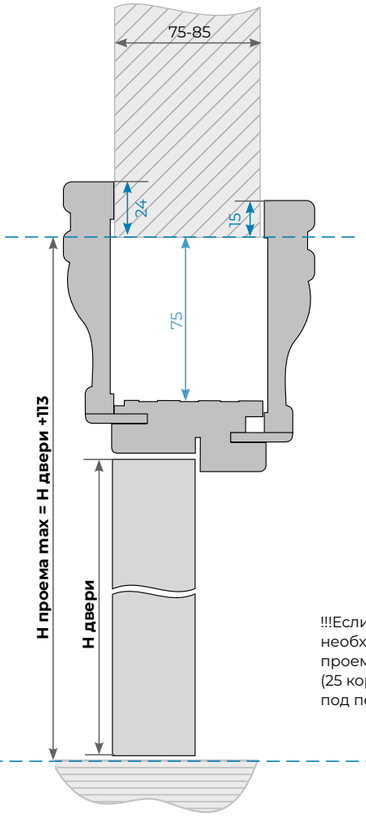

!!!Если полотно с порогом, то необходимо к расчетной величине проема прибавить 35мм (25 коробка + 5мм зазор + 5мм под пену)

L-КОРОБ, L-ARNO

ШИРИНА ПРОЕМА

МИНИМАЛЬНАЯ ШИРИНА

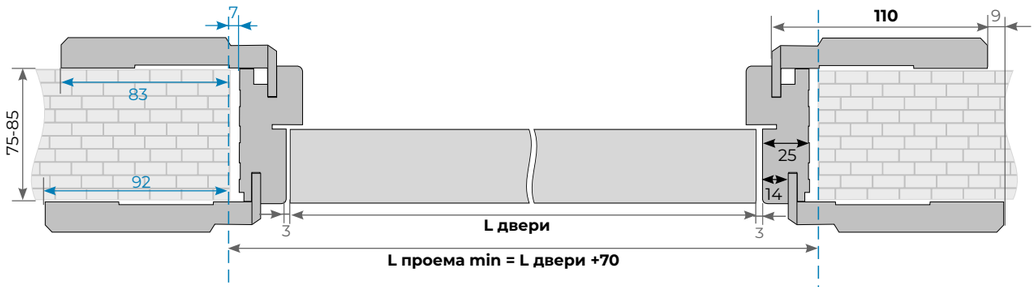

МАКСИМАЛЬНАЯ ШИРИНА

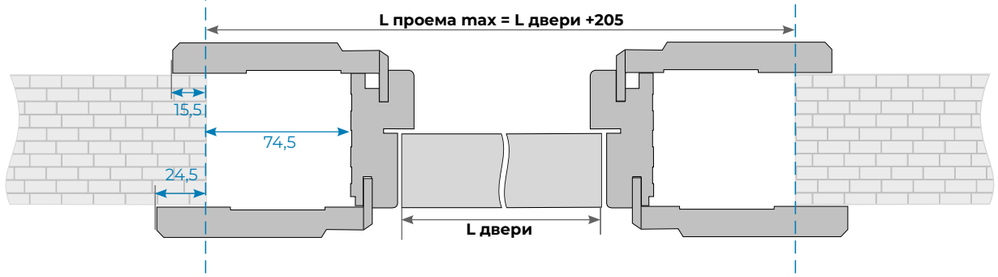

ВЫСОТА ПРОЕМА

МИНИМАЛЬНАЯ ВЫСОТА

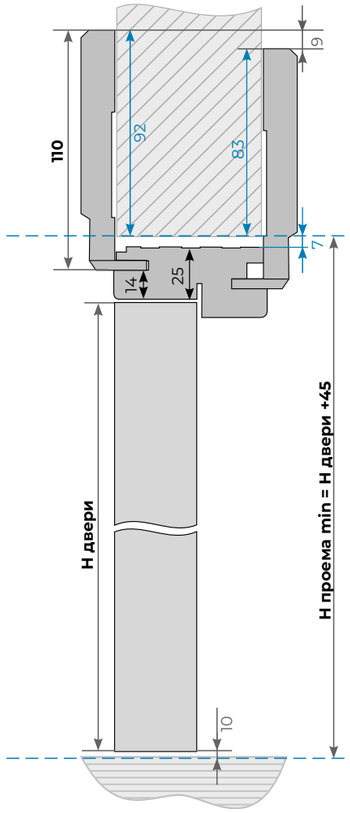

МАКСИМАЛЬНАЯ ВЫСОТА

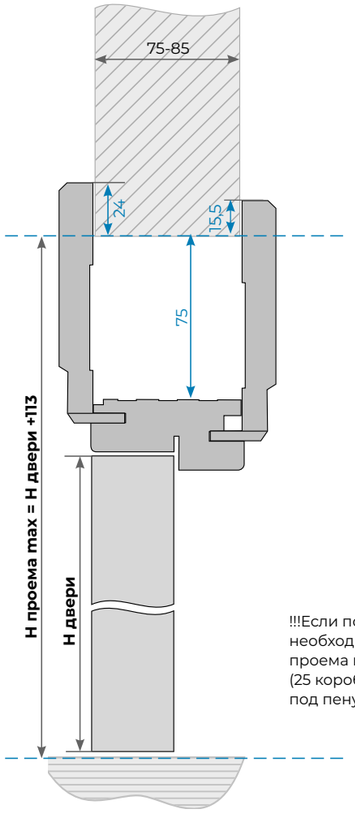

!!!Если полотно с порогом, то необходимо к расчетной величине проема прибавить 35мм (25 коробка + 5мм зазор + 5мм под пену)

L-КОРОБ, КОМО - НАЛИЧНИК

ВЫСОТА ПРОЕМА

МИНИМАЛЬНАЯ ШИРИНА

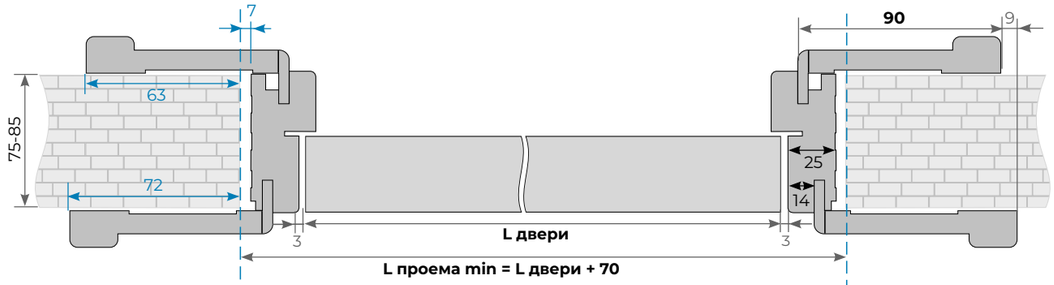

МАКСИМАЛЬНАЯ ШИРИНА

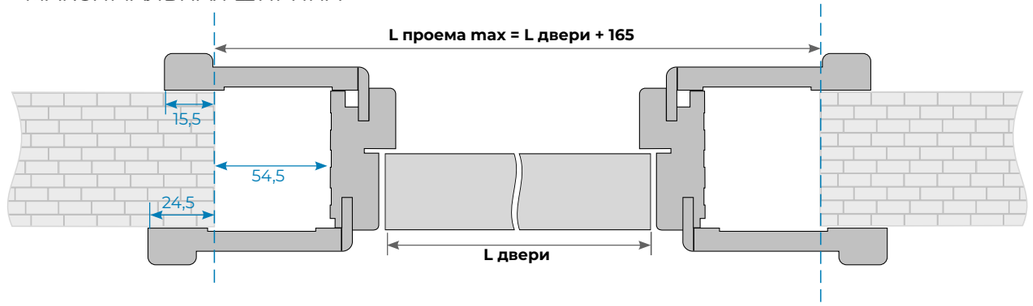

ШИРИНА ПРОЕМА

МИНИМАЛЬНАЯ ВЫСОТА

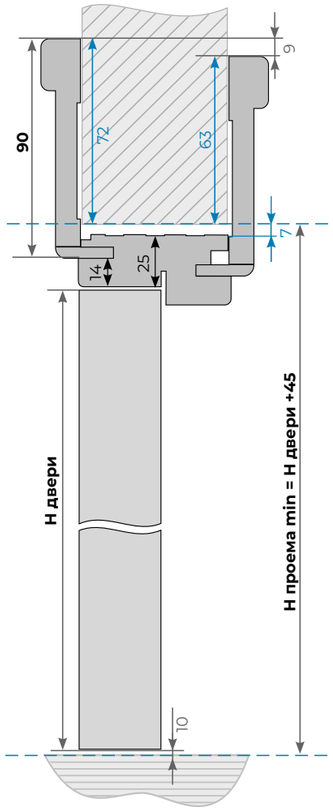

МАКСИМАЛЬНАЯ ВЫСОТА

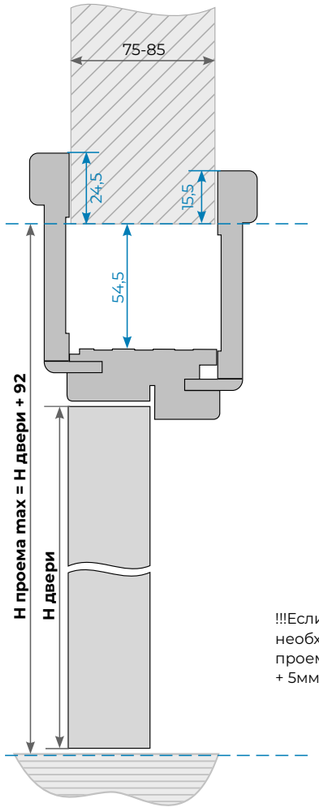

!!!Если полотно с порогом, то необходимо к расчетной величине проема прибавить 35мм (25 коробка + 5мм зазор + 5мм под пену)

L-КОРОБ, НАЛИЧНИК LACIO

ШИРИНА ПРОЕМА

МИНИМАЛЬНАЯ ШИРИНА

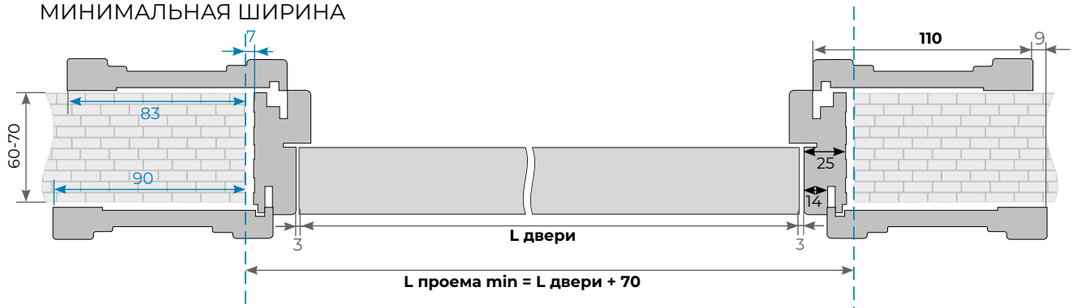

МАКСИМАЛЬНАЯ ШИРИНА

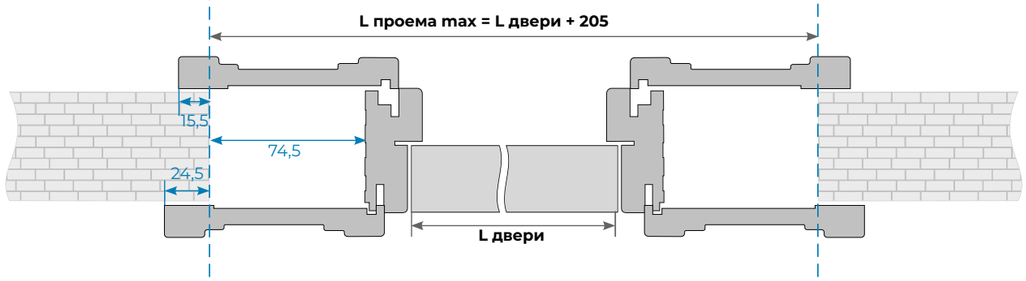

ВЫСОТА ПРОЕМА

МИНИМАЛЬНАЯ ВЫСОТА

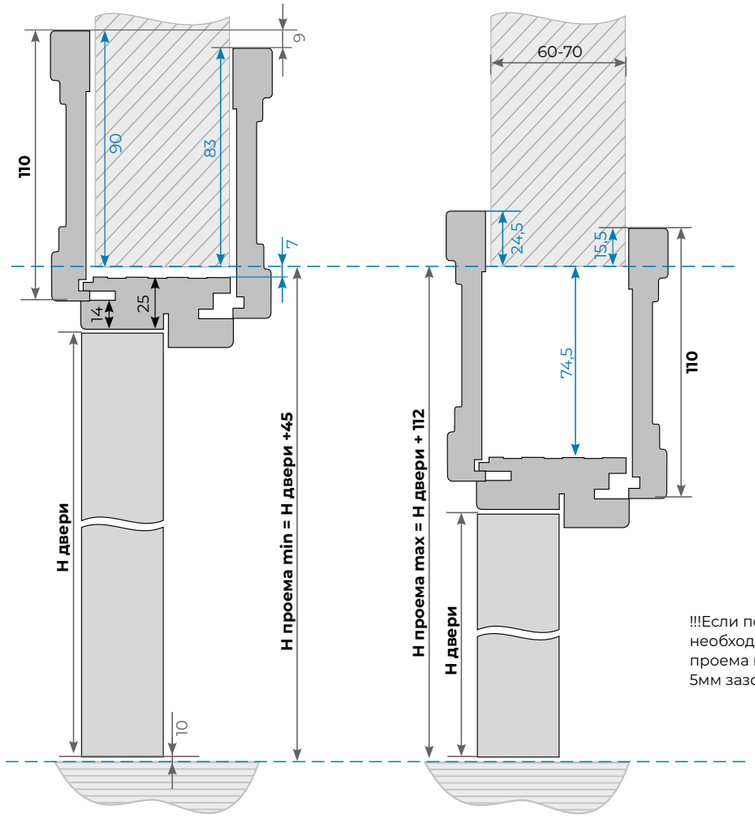

МАКСИМАЛЬНАЯ ВЫСОТА

Дополнительно подрезать короб при толщине стены менее 70 мм

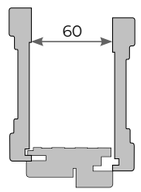

Более 70 мм использовать добор

!!!Если полотно с порогом, то необходимо к расчетной величине проема прибавить 35мм (25 коробка + 5мм зазор + 5мм под пену)

terem
двери для жизни

L-КОРОБ, НАЛИЧНИК ETNA

ШИРИНА ПРОЕМА

МИНИМАЛЬНАЯ ШИРИНА

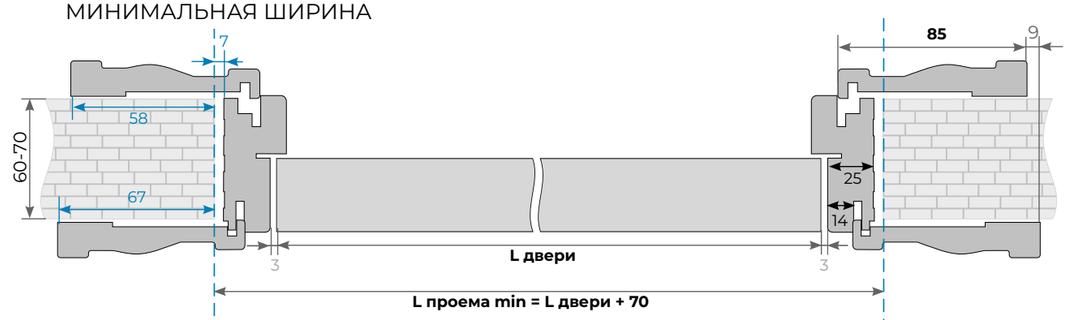

МАКСИМАЛЬНАЯ ШИРИНА

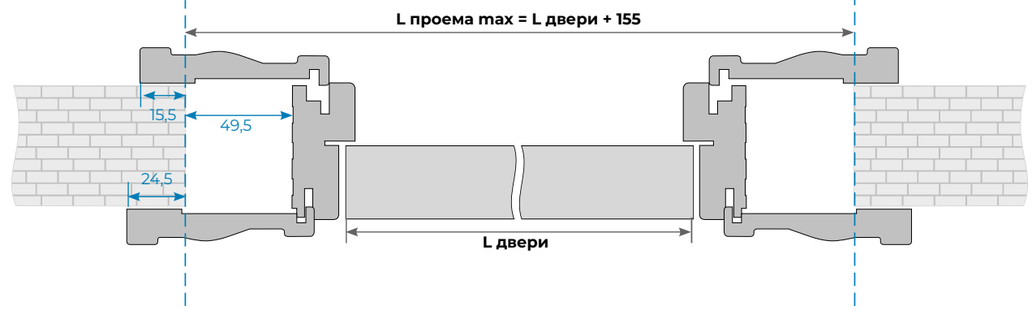

ВЫСОТА ПРОЕМА

МИНИМАЛЬНАЯ ВЫСОТА

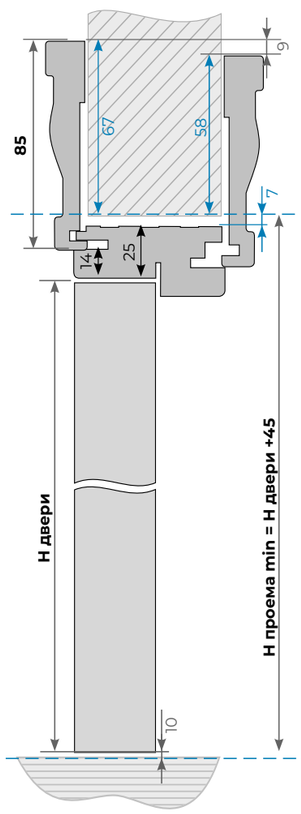

МАКСИМАЛЬНАЯ ВЫСОТА

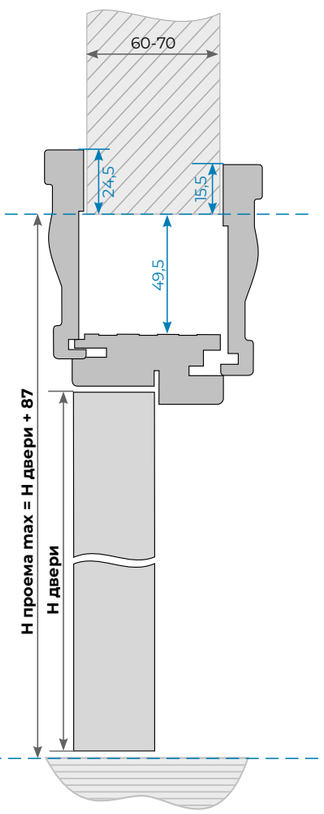

Дополнительно подрезать короб при толщине стены менее 70 мм

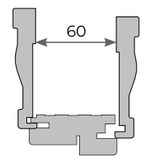

Более 70 мм использовать добор

!!!Если полотно с порогом, то необходимо к расчетной величине проема прибавить 35мм (25 коробка + 5мм зазор + 5мм под пену)

terem
двери для жизни

L-КОРОБ УСИЛЕННЫЙ, L-НАЛИЧНИК

ШИРИНА ПРОЕМА

МИНИМАЛЬНАЯ ШИРИНА

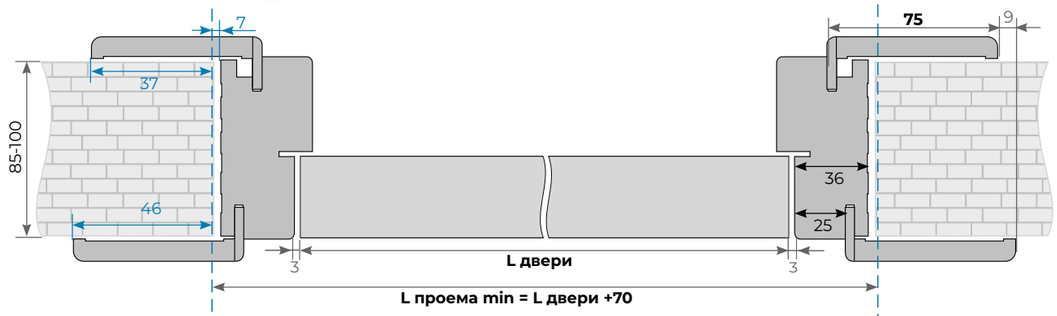

МАКСИМАЛЬНАЯ ШИРИНА

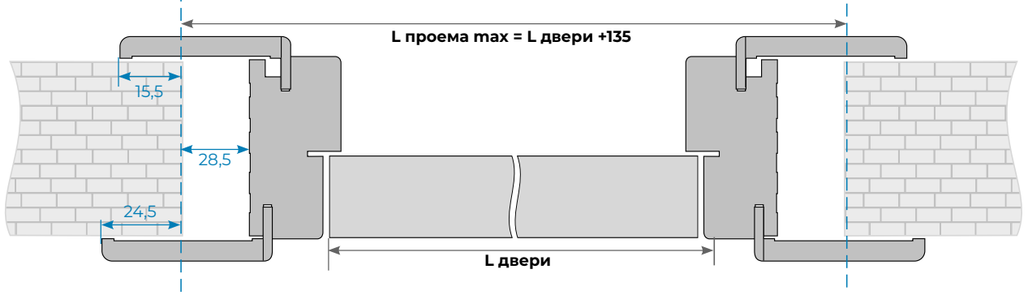

ВЫСОТА ПРОЕМА

МИНИМАЛЬНАЯ ВЫСОТА

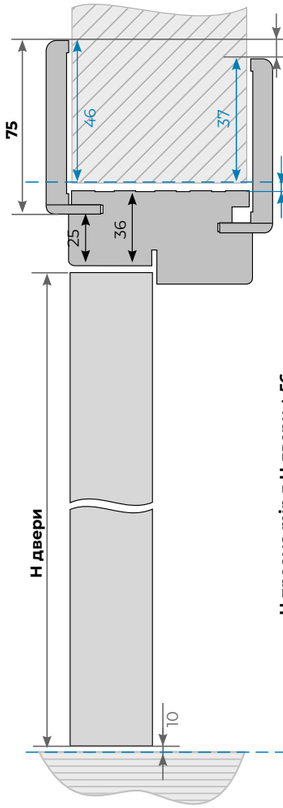

МАКСИМАЛЬНАЯ ВЫСОТА

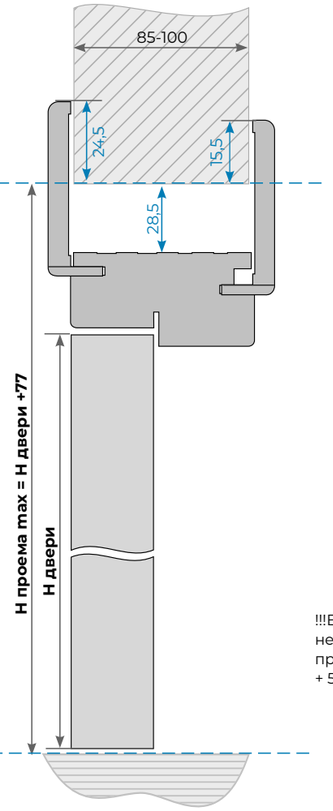

!!!Если полотно с порогом, то необходимо к расчетной величине проема прибавить 35мм (25 коробка + 5мм зазор + 5мм под пену)

К СОДЕРЖАНИЮ

L-БАРНЫЙ, L-НАЛИЧНИК

ШИРИНА ПРОЕМА

МИНИМАЛЬНАЯ ШИРИНА

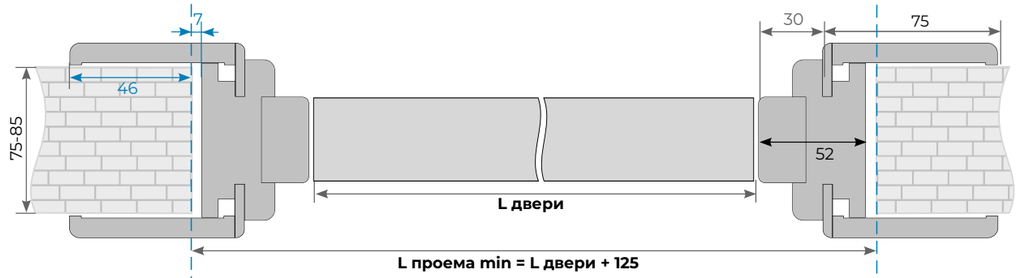

МАКСИМАЛЬНАЯ ШИРИНА

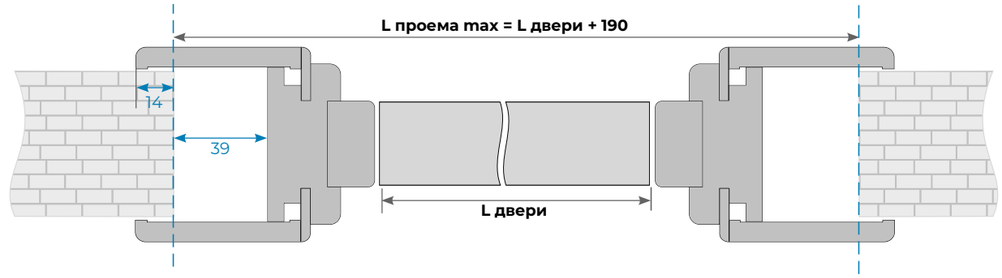

ВЫСОТА ПРОЕМА

МИНИМАЛЬНАЯ ВЫСОТА

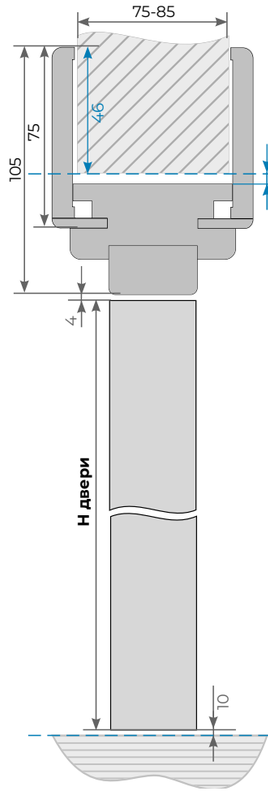

МАКСИМАЛЬНАЯ ВЫСОТА

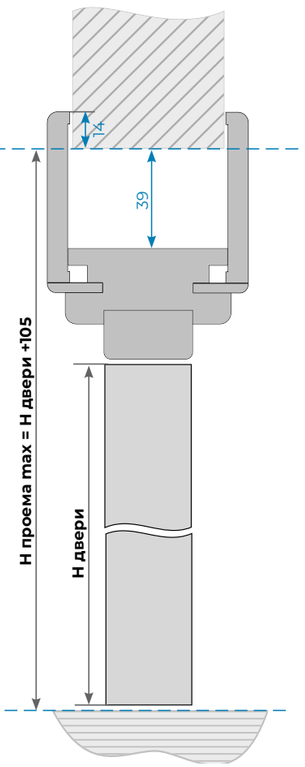

Q-КОРОБ, Q-НАЛИЧНИК

ШИРИНА ПРОЕМА

МИНИМАЛЬНАЯ ШИРИНА

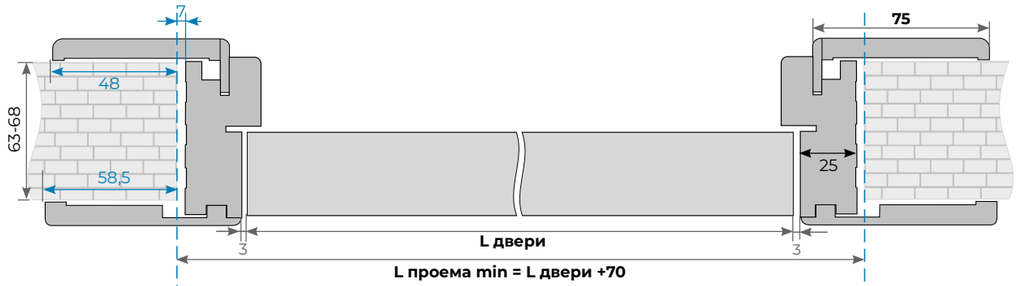

МАКСИМАЛЬНАЯ ШИРИНА

ВЫСОТА ПРОЕМА

МИНИМАЛЬНАЯ ВЫСОТА

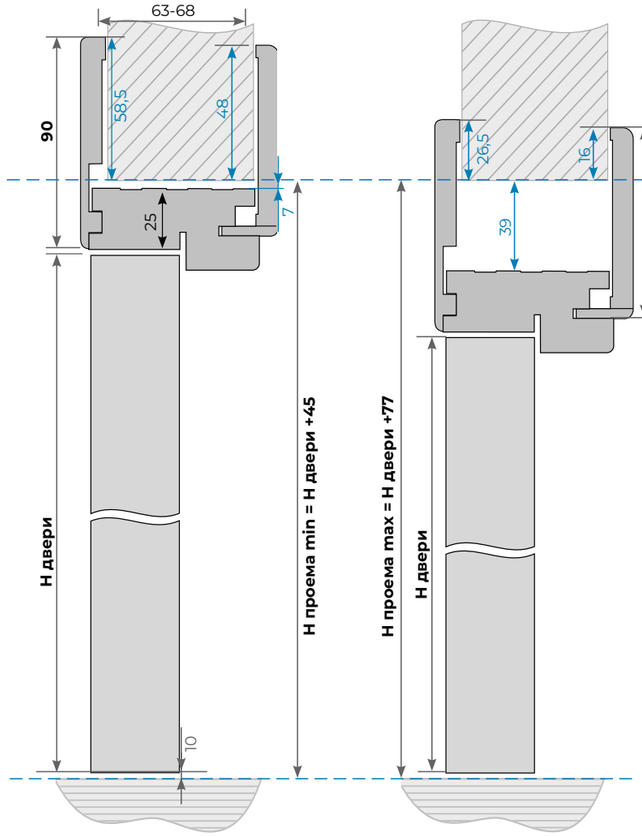

МАКСИМАЛЬНАЯ ВЫСОТА

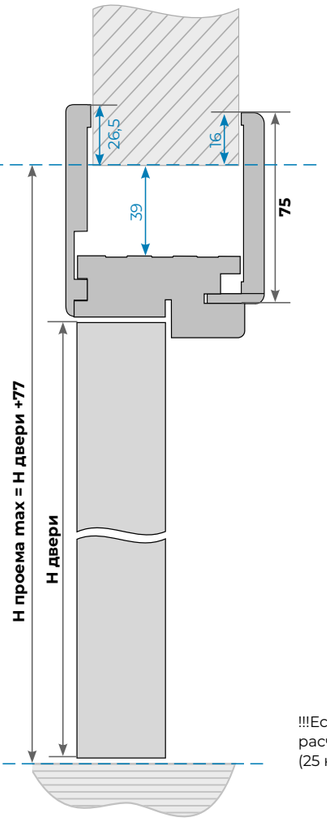

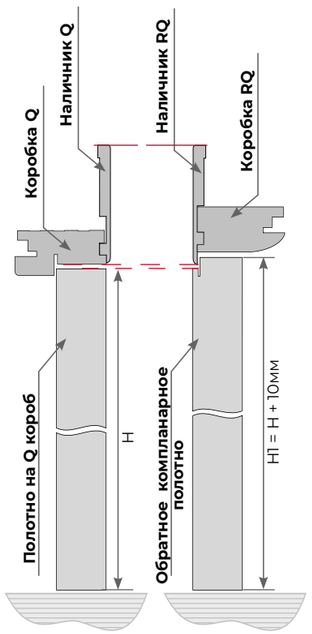

!!!Если полотно с порогом, то необходимо к расчетной величине проема прибавить 35мм (25 коробка + 5мм зазор + 5мм под пену)

RQ-КОРОБ, РЕШЕНИЕ

ШИРИНА ПРОЕМА

МИНИМАЛЬНАЯ ШИРИНА

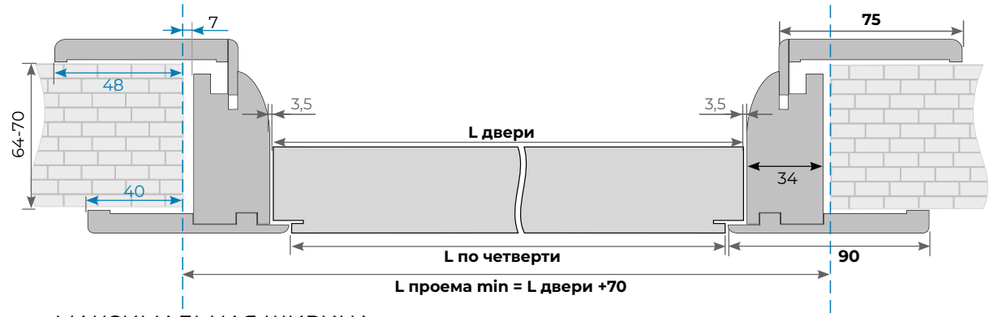

МАКСИМАЛЬНАЯ ШИРИНА

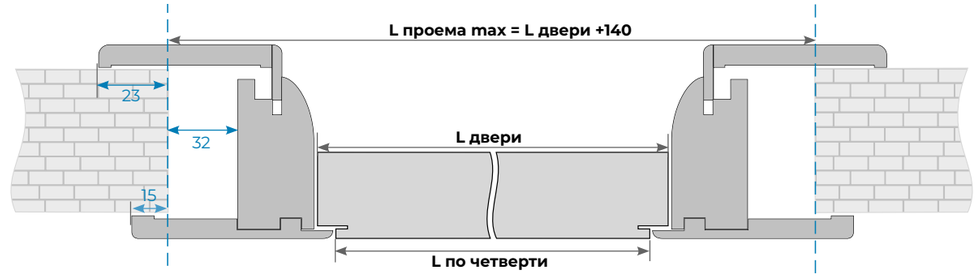

ВЫСОТА ПРОЕМА

МИНИМАЛЬНАЯ ВЫСОТА

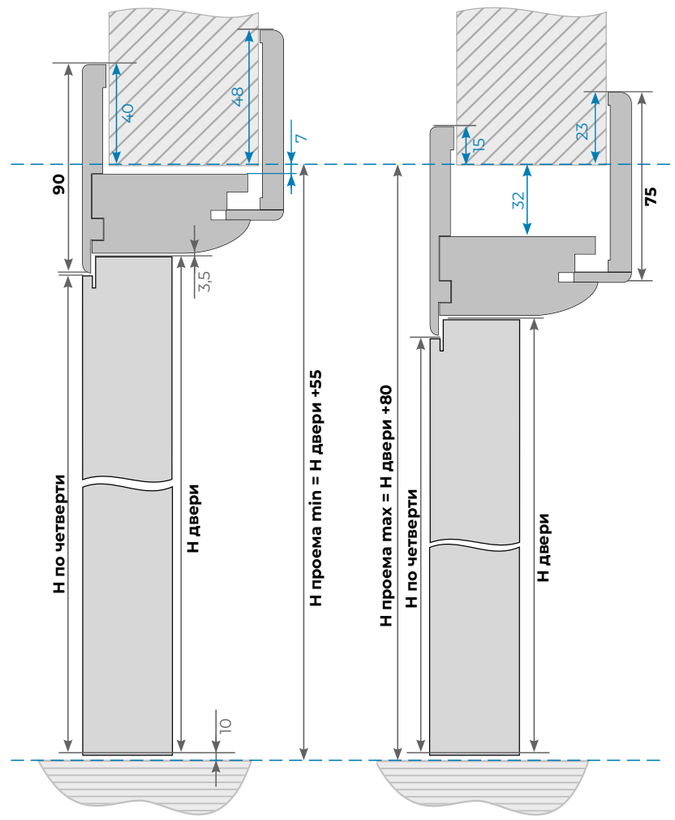

МАКСИМАЛЬНАЯ ВЫСОТА

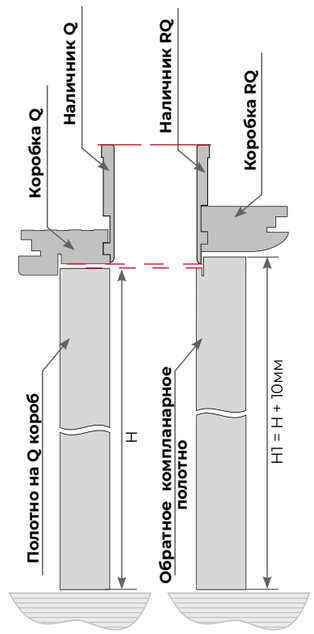

!!!Если полотно с порогом, то необходимо к расчетной величине проема прибавить 35мм (25 коробка + 5мм зазор + 5мм под пену)

SQ-КОРОБ, L-ДОБОР, L-НАЛИЧНИК

ШИРИНА ПРОЕМА

МИНИМАЛЬНАЯ ШИРИНА

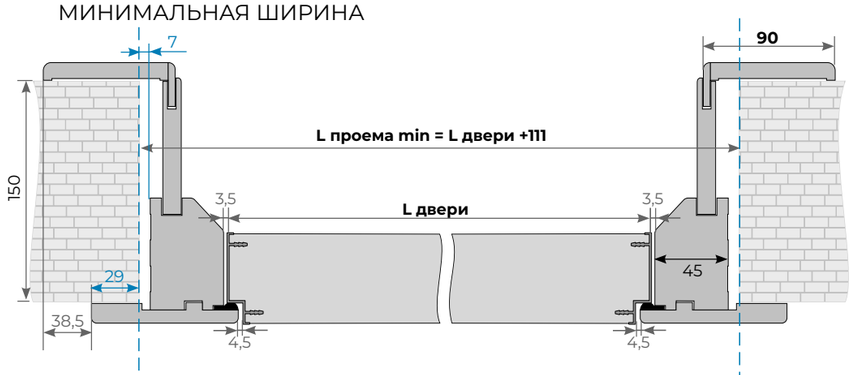

МАКСИМАЛЬНАЯ ШИРИНА

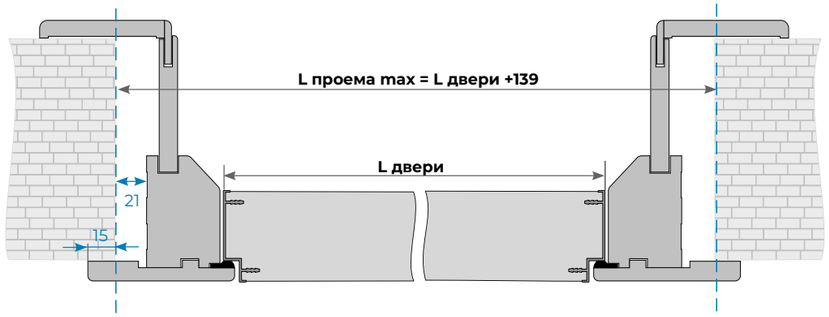

ВЫСОТА ПРОЕМА

МИНИМАЛЬНАЯ ВЫСОТА

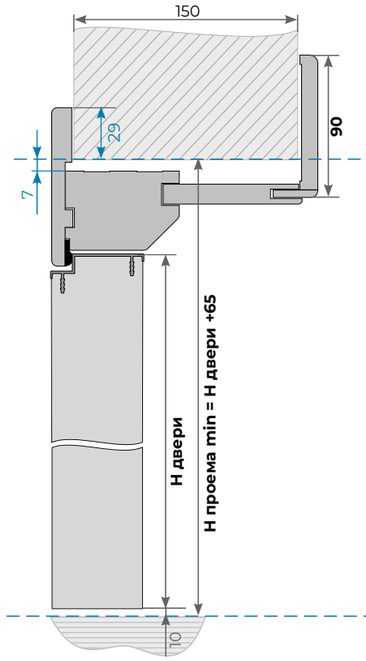

МАКСИМАЛЬНАЯ ВЫСОТА

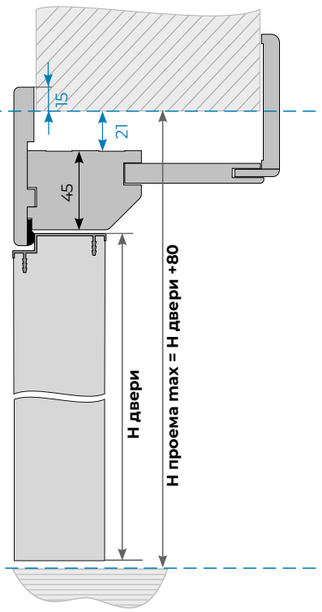

SQ-КОРОБ, Q-ДОБОР, Q-НАЛИЧНИК

ШИРИНА ПРОЕМА

МИНИМАЛЬНАЯ ШИРИНА

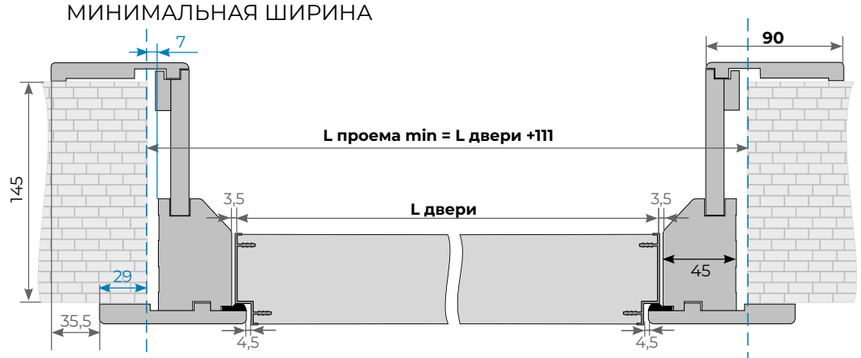

МАКСИМАЛЬНАЯ ШИРИНА

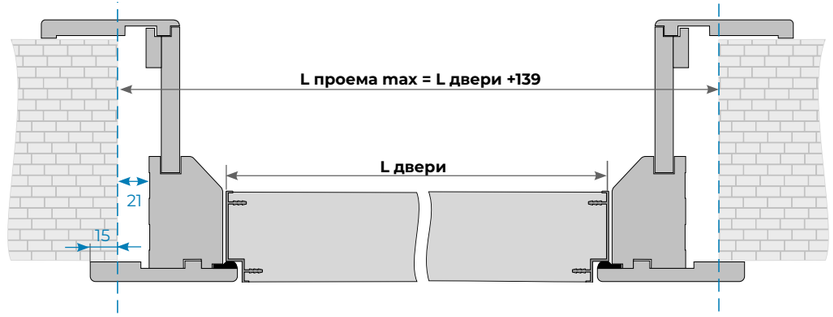

ВЫСОТА ПРОЕМА

МИНИМАЛЬНАЯ ВЫСОТА

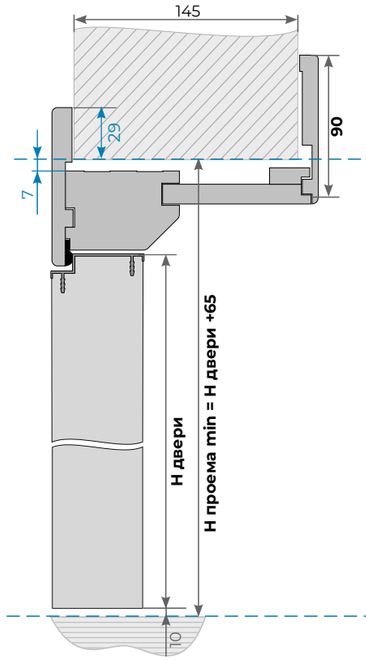

МАКСИМАЛЬНАЯ ВЫСОТА

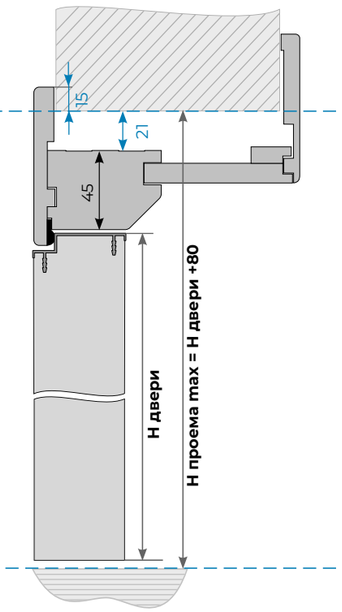

М-КОРОБ, М-НАЛИЧНИК

ШИРИНА ПРОЕМА

МИНИМАЛЬНАЯ ШИРИНА

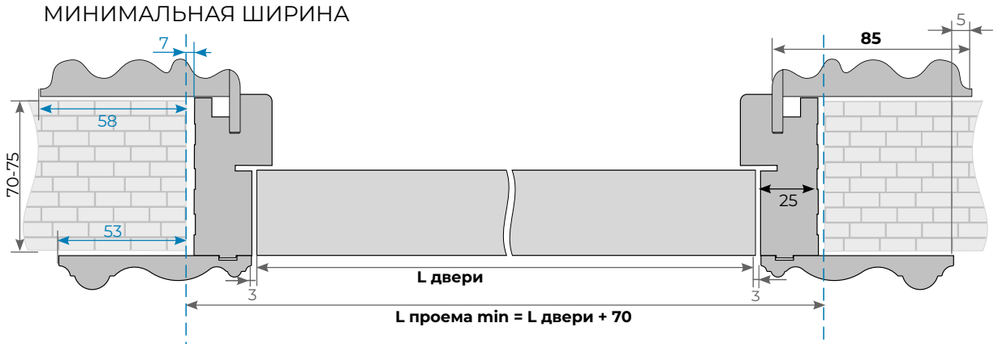

МАКСИМАЛЬНАЯ ШИРИНА

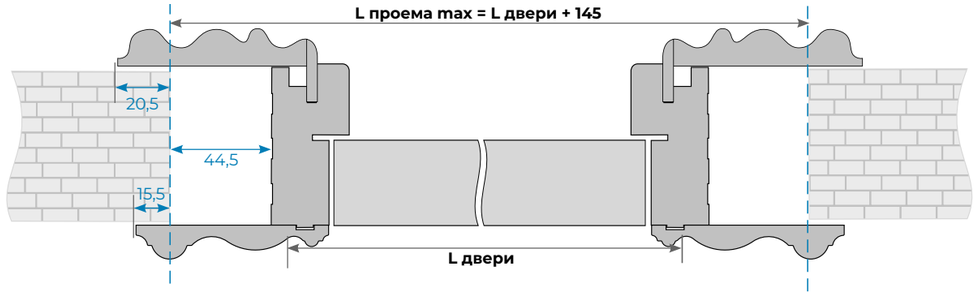

ВЫСОТА ПРОЕМА

МИНИМАЛЬНАЯ ВЫСОТА

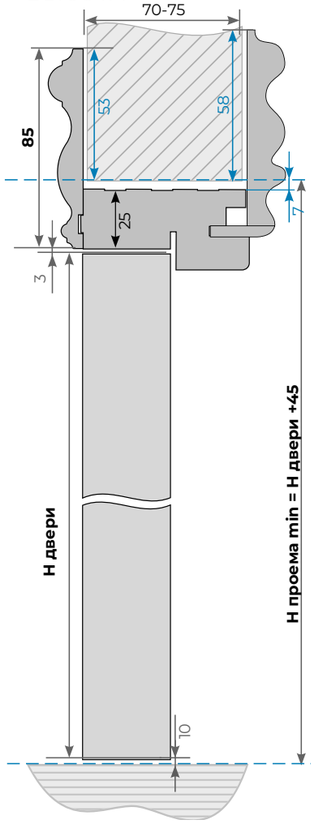

МАКСИМАЛЬНАЯ ВЫСОТА

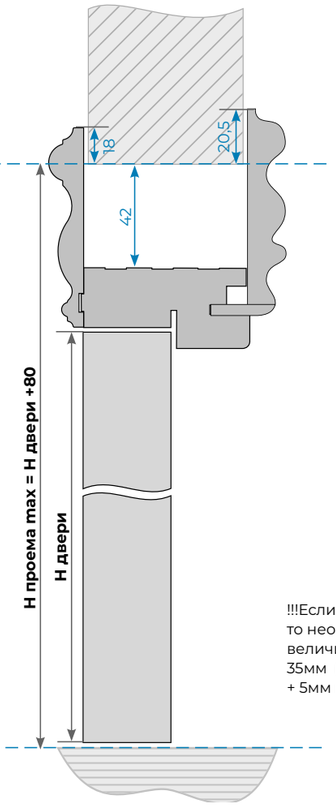

!!!Если полотно с порогом, то необходимо к расчетной величине проема прибавить 35мм (25 коробка + 5мм зазор + 5мм под пену)

AL - КОРОБ 541, ПРЯМАЯ СКРЫТАЯ ДВЕРЬ

ВЫСОТА ПРОЕМА

МИНИМАЛЬНАЯ ШИРИНА

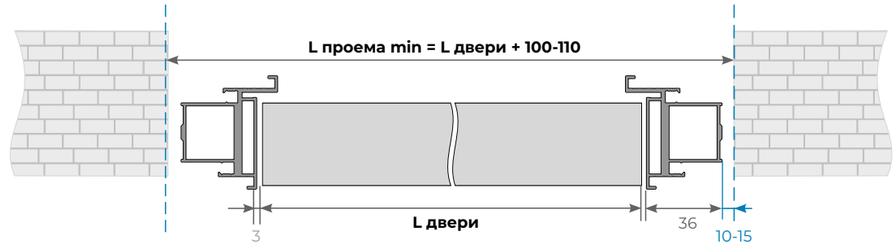

ШИРИНА ПРОЕМА

МИНИМАЛЬНАЯ ВЫСОТА

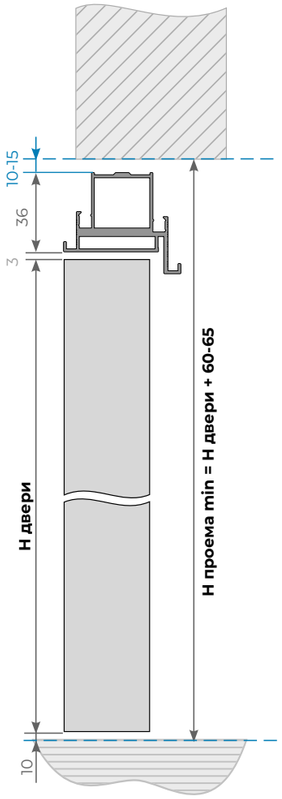

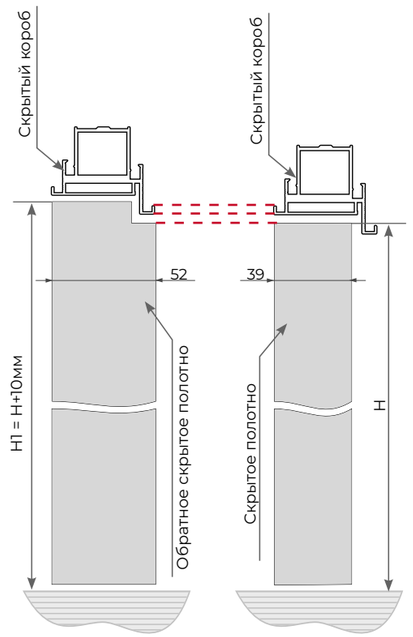

AL - КОРОБ 541, ОБРАТНАЯ СКРЫТАЯ ДВЕРЬ

ШИРИНА ПРОЕМА

МИНИМАЛЬНАЯ ШИРИНА

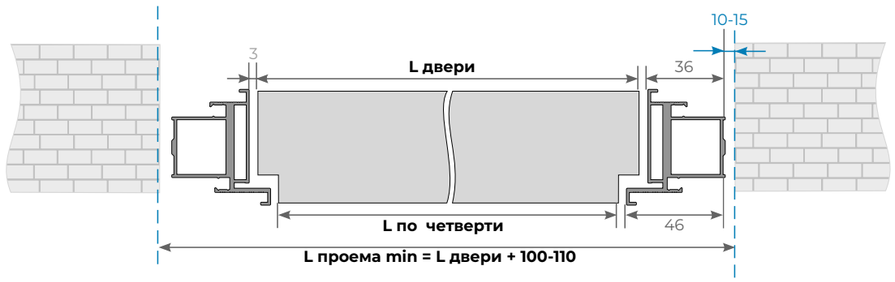

ВЫСОТА ПРОЕМА

МИНИМАЛЬНАЯ
ВЫСОТА

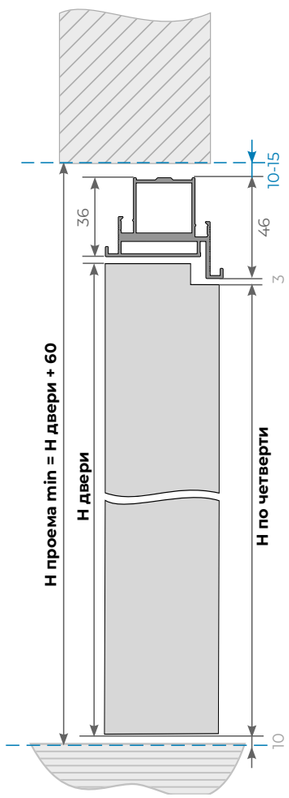

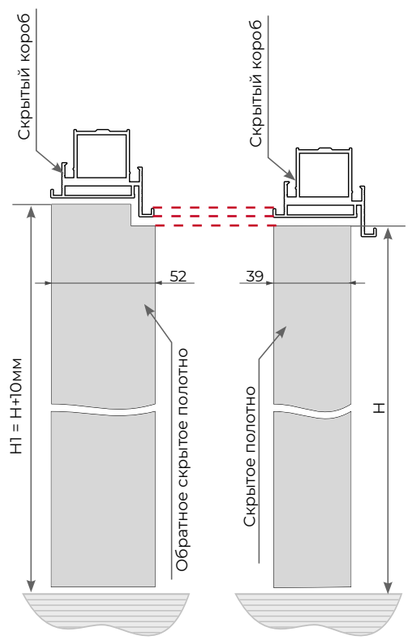

СКЛАДНАЯ

СКЛАДНАЯ СИСТЕМА ОТКРЫВАНИЯ

Twice 90

90° Twice 80 (Morelli):
- Механизм Twice compact 90°;
- Четырехгранник;
- Замок Morelli Twice M1885;
- Кольцо-завертка

Изделия, необходимые для комплектации заказа:
- Декоративный профиль (Twice обклад);
- Короб L или Q – 2шт
- Наличники L или Q – 5шт
- Ручка

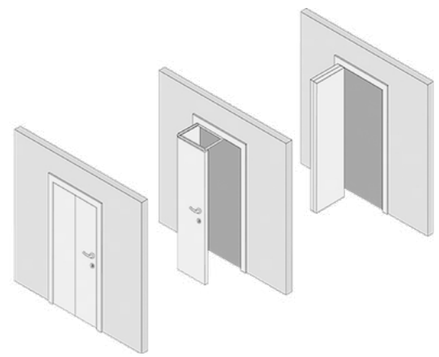

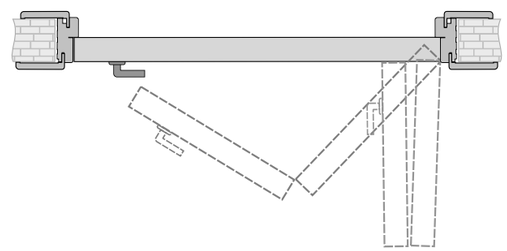

Четырёхгранник для одинарной ручки
к системе Twice (Spindletwice).
Только для равнопольных систем.

СКЛАДНАЯ

Twice 180

180° Twice 80 (Morelli):
- Механизм Twice compact 180°;
- Четырехгранник;
- Замок Morelli Twice M1885;
- Кольцо-завертка

Изделия, необходимые для комплектации заказа:
- декоративный профиль (Twice обклад);
- Короб L или Q – 2шт
- Наличники L (только плоские L т.10мм) или Q – 5шт
- Ручка

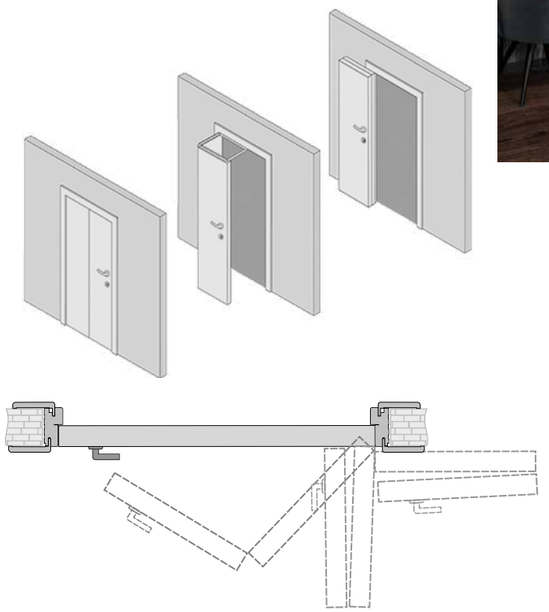

Допустимые размеры полотна для механизма TWICE 90/180:
Минимальная ширина — 600 мм, шаг 100мм
Максимальная ширина — 1000 мм
Максимальная высота — 2400 мм
Масса до 50 кг

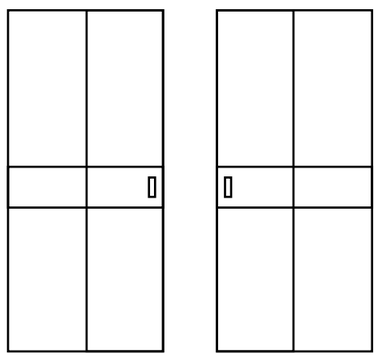

Открывание С **Открывание А**

СКЛАДНАЯ СИСТЕМА ОТКРЫВАНИЯ

TWICE

Схема сборки дверного короба для механизма Twice
(вариант 1 для L-короба)

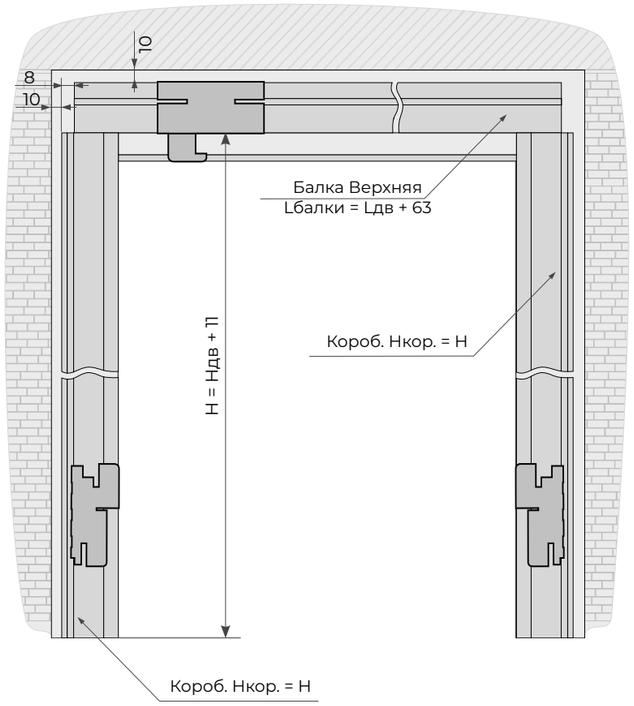

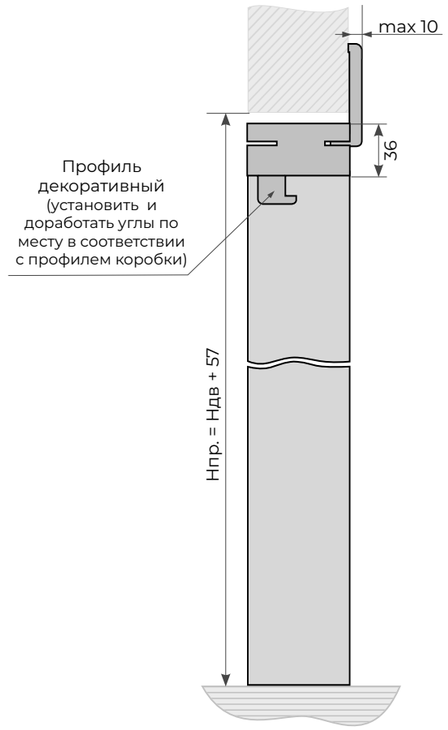

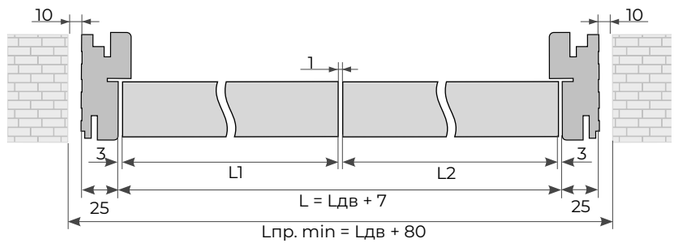

	L двери = L1+L2	L1	L2
TWICE-600	612	306	306
TWICE-700	712	356	356
TWICE-800	812	406	406
TWICE-900	912	456	456
TWICE-1000	1012	506	506

TWICE

Схема сборки дверного короба для механизма Twice
(вариант 2 - для Q-короба)

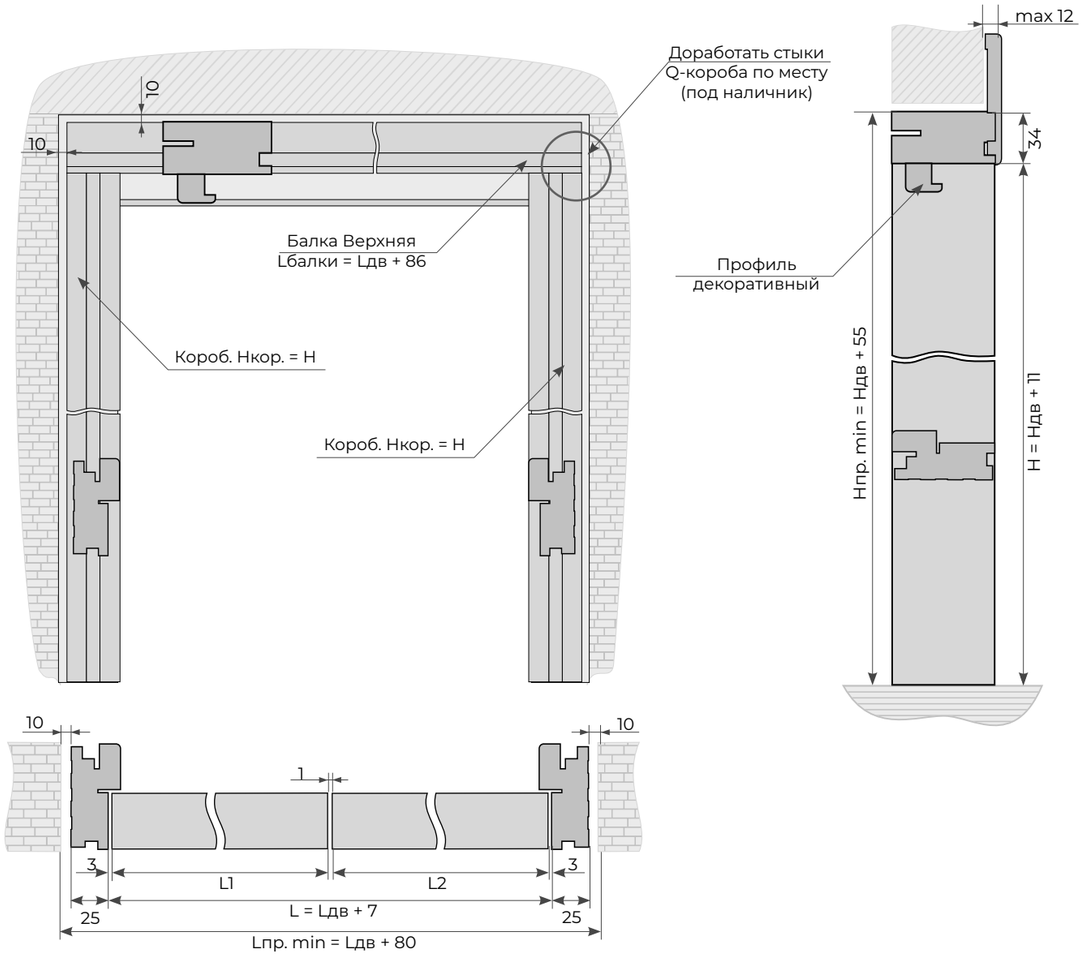

	L двери = L1+L2	L1	L2
TWICE-600	612	306	306
TWICE-700	712	356	356
TWICE-800	812	406	406
TWICE-900	912	456	456
TWICE-1000	1012	506	506

СКЛАДНАЯ СИСТЕМА ОТКРЫВАНИЯ

TWICE

TWICE - обклад (L-короб)

Для полотен в шпоне и эмали

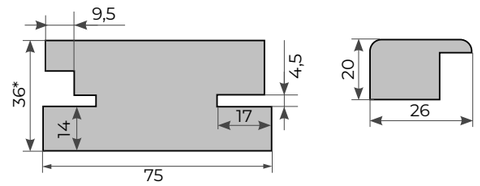

Деталь 1:
балка верхняя - 1 шт.,
L=1100 мм, 2050мм

Деталь 2:
декоративный профиль - 1 шт.,
L=1100 мм, 2050 мм
(окрашен со всех сторон)

Для полотен в плёнке ПВХ

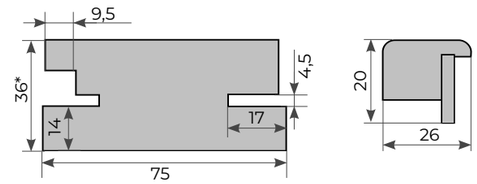

Деталь 1:
балка верхняя - 1 шт.,
L=1100 мм, 2050мм

Деталь 2:
декоративный профиль ПВХ - 1 шт.,
L=1100 мм, 2050мм

TWICE-обклад - балка верхняя и декоративный профиль. Возможно устанавливать на короб L или Q. Короб заказывается дополнительно - 2 шт. Наличники заказываются дополнительно - 5 шт

TWICE 180° - только с плоскими L-наличниками (10 мм)
TWICE 90° - можно делать с фигурными L-наличниками.

TWICE - обклад (Q-короб)

Для полотен в шпоне и эмали

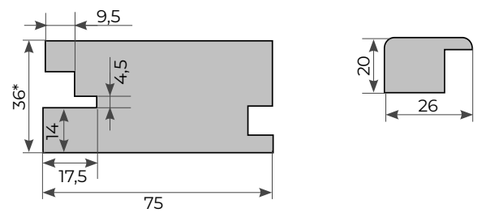

Деталь 1:
балка верхняя - 1 шт.,
L=1100 мм, , 2050мм

Деталь 2:
декоративный профиль - 1 шт.,
L=1100 мм (окрашен со всех сторон)

Для полотен в плёнке ПВХ

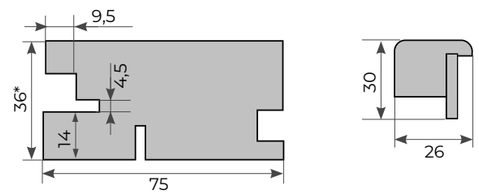

Деталь 1:
балка верхняя - 1 шт.,
L=1100 мм, , 2050мм

Деталь 2:
декоративный профиль ПВХ - 1 шт.,
L=1100 мм

TWICE-обклад - балка верхняя и декоративный профиль. Возможно устанавливать на короб L или Q. Короб заказывается дополнительно - 2 шт.
Наличники заказываются дополнительно. Для Q-короба - Q наличники - 2,5 шт. и L-наличники - 2,5 шт.

TWICE 180° - только с плоскими L-наличниками (10 мм) или Q-на- личниками
TWICE 90° - можно делать с фигурными L-наличниками.

СКЛАДНАЯ

HEFT

HEFT (Armadillo):
- HEFT механизм;
- верхний профиль (направляющая);

Изделия, необходимые для комплектации заказа:
- HEFT обклад
- Короб L – 2шт
- Наличники L – (на лицевую сторону только плоские L-наличники) — 5 шт.
- Замок
- Ручка

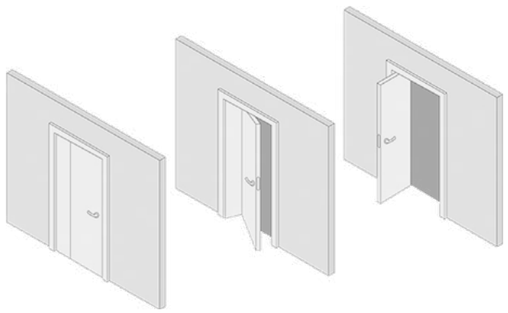

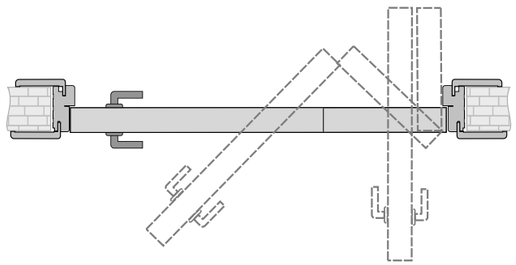

Допустимые размеры полотна для механизма HEFT:
Минимальная ширина — 600 мм, шаг 100мм
Максимальная ширина — 1000 мм
Максимальная высота — 2300мм
Масса до 40 кг

Обратите внимание, что для механизма Heft 600 есть ограничения по использованию ручек

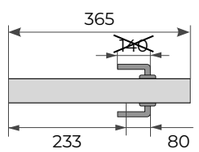

Для механизма Heft 600 допустимо использование ручки длиной не более 80мм. Фабрика Терем рекомендует использовать ручки-кнобы

Ширина полотна	C	B	Ограничения по вылету ручки
600	365	233	ЕСТЬ
700	465	233	нет
800	533	265	нет
900	601	297	нет
1000	669	329	нет

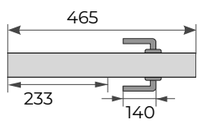

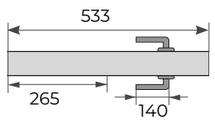

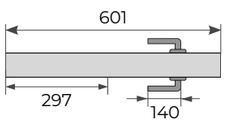

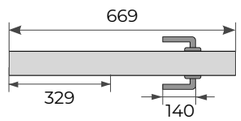

HEFT

Схема сборки дверного короба для механизма Heft

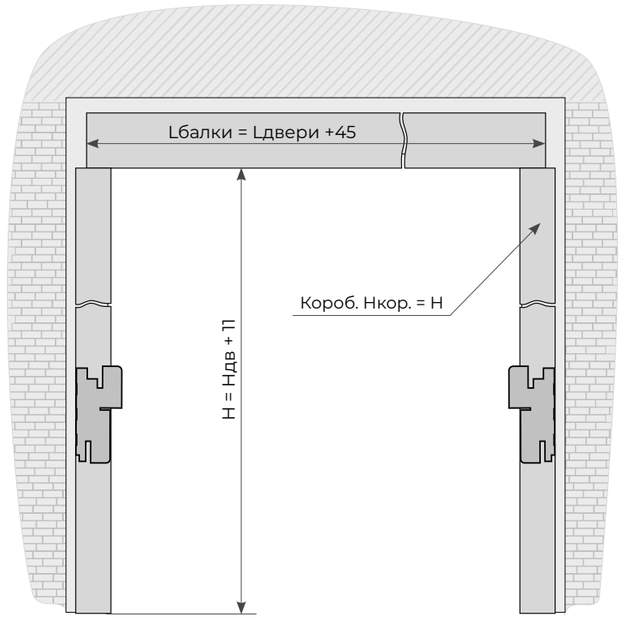

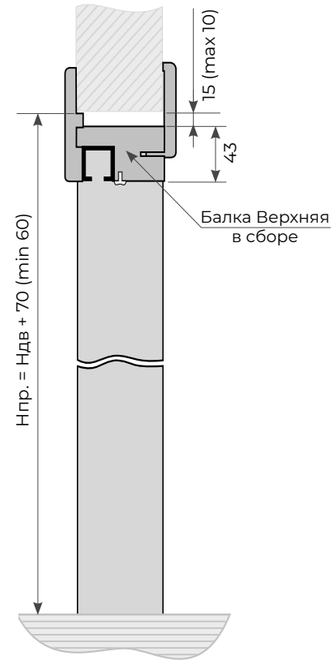

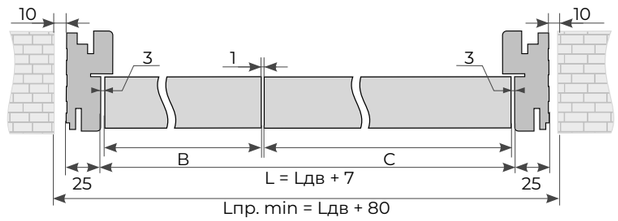

	L двери = C+B	C	B
HEFT-600	598	365	233
HEFT-700	698	465	233
HEFT-800	798	533	265
HEFT-900	898	601	297
HEFT-1000	998	669	329

HEFT -обклад

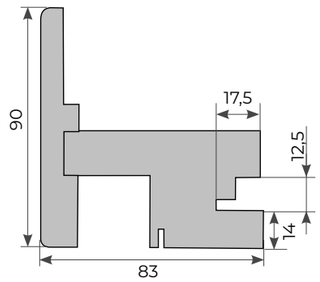

HEFT-обклад - это балка верхняя (короб) и наличник верхний в сборе. Устанавливается только на L-короб. Короб заказывается дополнительно - 2 шт. Возможно применение только с плоскими L-наличниками (10x90, 16x90 мм) - 4,5 шт.

ПОВОРОТНАЯ

ROTO

ROTO (Krona Koblenz):
- Механизм ROTO;

Изделия, необходимые для комплектации заказа:
- Комплект коробов – 2,5 шт
- Наличники L – 5 шт
- Замок
- Ручка

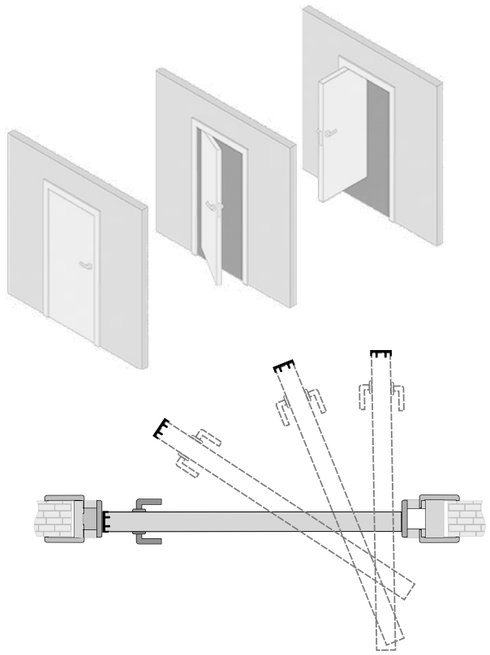

Схема сборки дверного короба для механизма ROTO

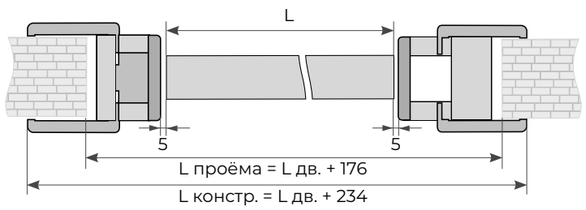

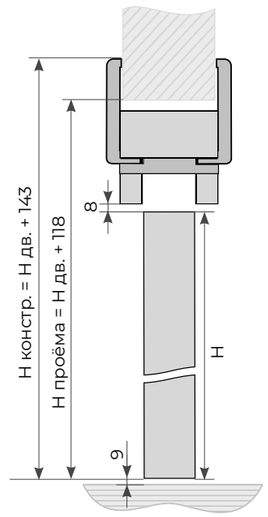

Допустимые размеры полотна для механизма ROTO:
Максимальная высота - 2000 и 2100 мм
Минимальная ширина - 700 мм
Максимальная ширина - 1000 мм
Масса до 50 кг

К СОДЕРЖАНИЮ

ОТКАТНАЯ

DIVA

Diva (Morelli)
- Направляющая Diva 2000 мм – 1 шт
- Настенный профиль Diva 2000 мм – 1шт
- Нижний профиль Diva 1000 мм – 1шт
- Комплект Diva (с доводчиком) – 1 шт

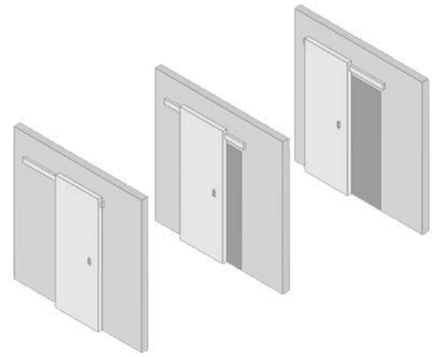

Расчет проема для механизма DIVA

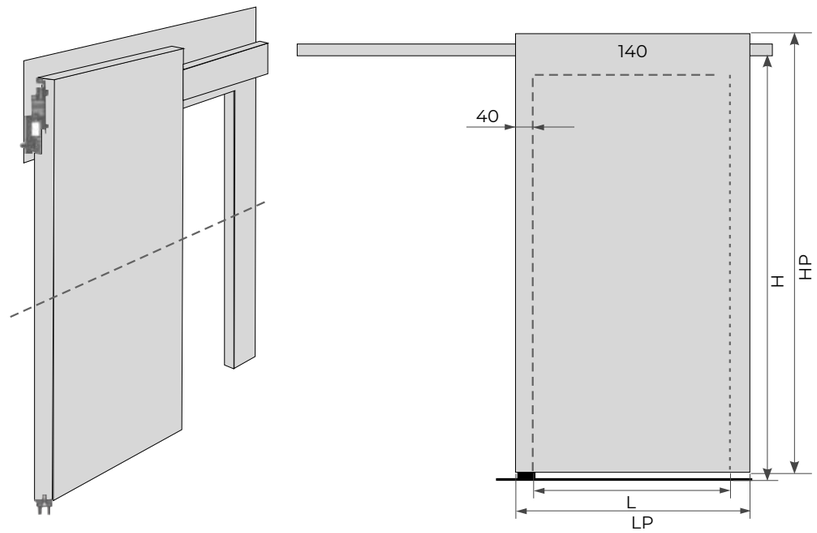

L проёма = L двери – 80 мм
H проёма = H двери – 140 мм (min)

Допустимые размеры полотна для механизма DIVA:
Минимальная ширина - 600 мм
Максимальная ширина - 1000 мм
Максимальная высота - 2300 мм
Максимальная масса до 80 кг

ОТКАТНАЯ

LOFT

Loft (Armadillo)
- Верхняя направляющая 2000 мм
- Рамки с винтами
- Крепёжные элементы
- Доводчик (2 доводчика в комплекте)

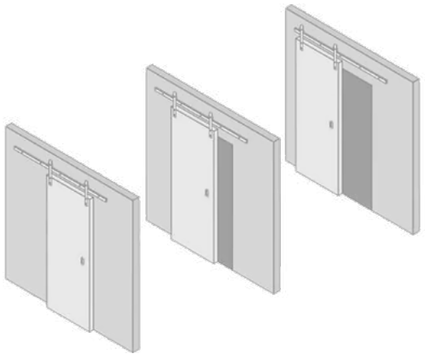

Расчет проема для механизма LOFT

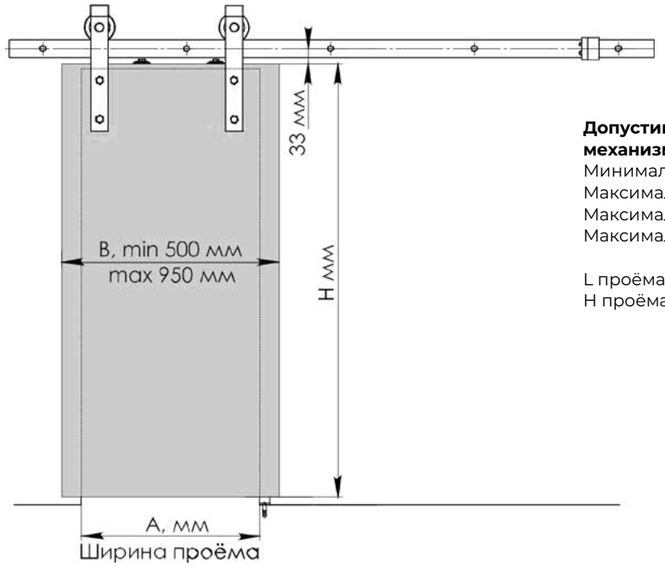

Допустимые размеры полотна для механизма LOFT:
Минимальная ширина - 500 мм
Максимальная ширина - 1000 мм
Максимальная высота - 3000 мм
Максимальная масса до 100 кг

L проёма = L двери – 100 мм
H проёма = H двери – 50 мм

ОТКАТНАЯ СИСТЕМА ОТКРЫВАНИЯ

ОТКАТНАЯ

INVISIBLE

INVISIBLE (Morelli):
- Механизм INVISIBLE

Изделия, необходимые для комплектации заказа:
- Ручка-лодочка

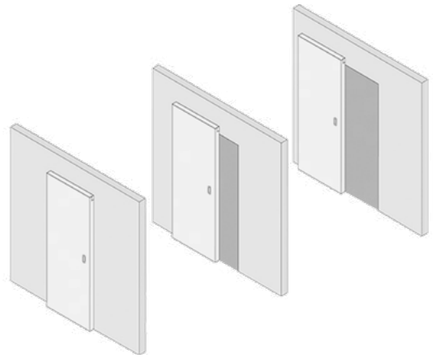

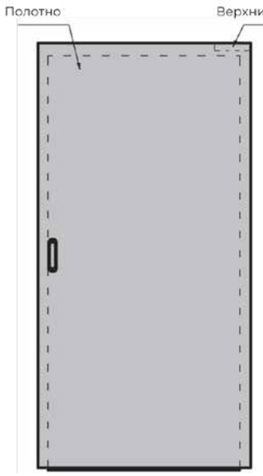

Допустимые размеры полотна для механизма INVISIBLE:
Минимальная ширина - 800 мм
Максимальная ширина - 1000 мм
Максимальная высота - 3000 мм
Максимальный вес - 80 кг

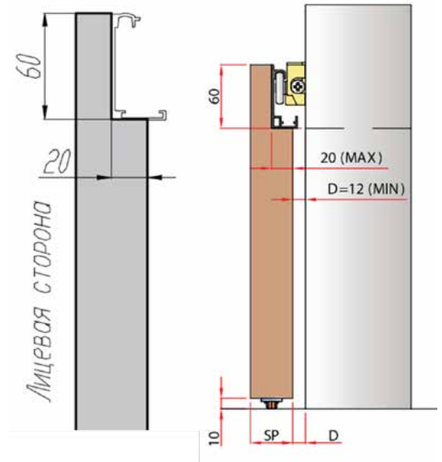

Расчёт размеров полотна по размеру проёма (округление в большую сторону кратно 10 мм)		
Размеры полотна	Для проёма без обрамления	Для проёма с обрамлением (при монтажных зазорах 10 мм)
Ширина	L = Lp +100	L = Lp – 40 + 100
Высота	H = Hp + 50	H = Hp – 20 + 50 + C

L - ширина полотна, мм; H - высота полотна, мм;
Lp - ширина проёма, мм; Hp - высота проёма, мм;
C - ширина наличника, мм

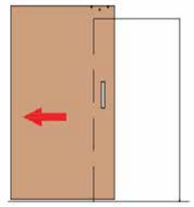

Открывание C

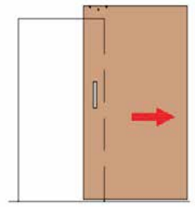

Открывание A

ОТКАТНАЯ

SLIDE

SLIDE 1 (Armadillo):
- Верхний трек 2000 мм – 1 шт.
- Нижний трек 1000мм – 1шт
- Комплект фурнитуры (без доводчика, с одним или двумя доводчиками)

Изделия, необходимые для комплектации заказа:
- Брус коробочный под монтаж пеналов – 1шт
- Декоративные планки со щетками – 3шт
- Наличники L – 5шт
- Ручка-лодочка

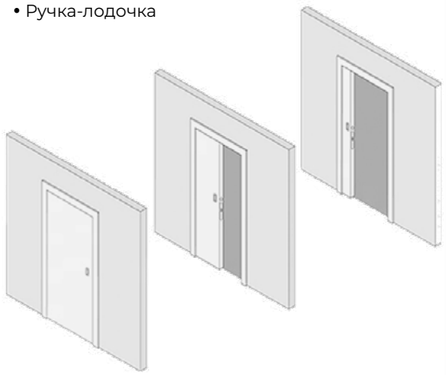

SLIDE 2 (Armadillo):
- Верхний трек 2000мм - 2 шт.;
- Нижний трек 1000мм – 2 шт
- Комплект фурнитуры (без доводчика, с одним или двумя доводчиками)

Изделия, необходимые для комплектации заказа:
- Декоративные планки со щетками – 6 шт
- Наличники L – 6 шт
- Ручка-лодочка – 2 шт

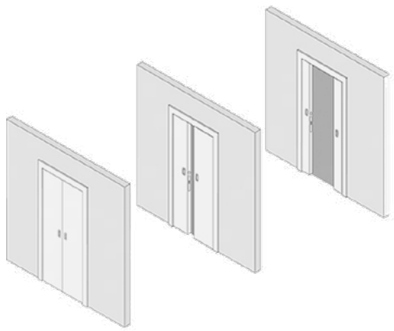

ОТКАТНАЯ СИСТЕМА ОТКРЫВАНИЯ

SLIDE

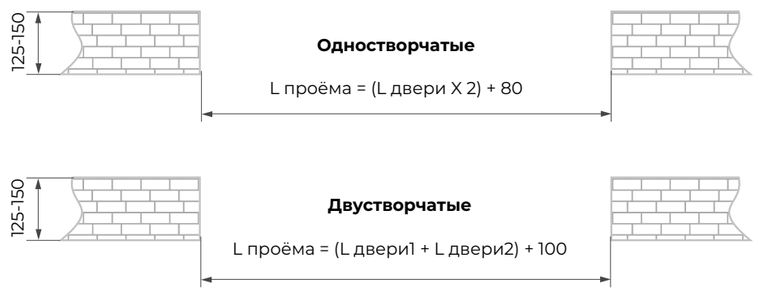

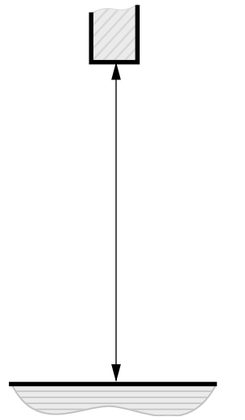

Допустимые размеры полотна для механизма SLIDE:
Минимальная ширина - 600 мм
Максимальная ширина - 1000 мм Минимальная высота - 1500 мм
Максимальная высота - 2700 мм
Масса до 60 кг

Slide одностворчатый

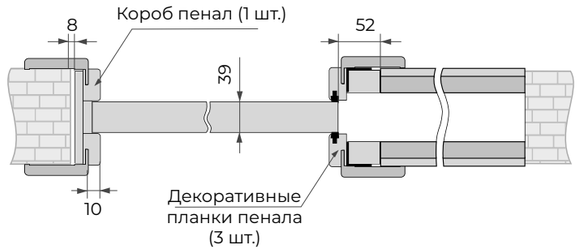

Короб пенал

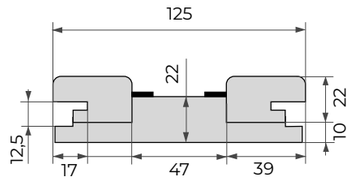

Slide двустворчатый

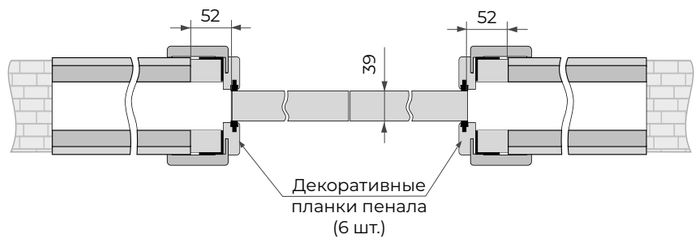

Декоративная планка пенала

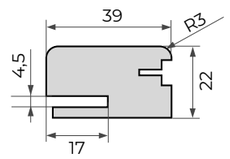

ОТКАТНАЯ

NORMAL 1 (Armadillo)

WOOD NORMAL 1 (для деревянных перегородок)
- Верхняя направляющая 2 м - 1 шт;
- Нижняя направляющая 1 м - 1 шт.;
- Комплект фурнитуры (без доводчика, с одним или двумя доводчиками).

Изделия, для дополнительной комплектации заказа:
- Брус коробочный под монтаж перегородок – 1шт
- Облицовочная планка с пазом

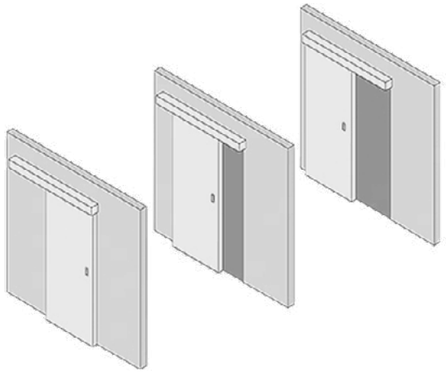

Расчет проема для механизмов NORMAL 1 / NORMAL 2 / SYNCHRO

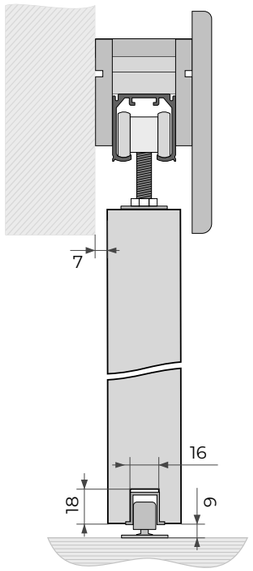

Для системы WOOD

Допустимые размеры полотна для механизма NORMAL:
Минимальная ширина - 600 мм.
Для полотна с 1 доводчиком – min ширина 700мм, для полотна с 2 доводчиками – min ширина 750мм.
Максимальная ширина - 1200 мм
Минимальная высота - 1500 мм
Максимальная высота - 3000 мм
Масса до 60 кг

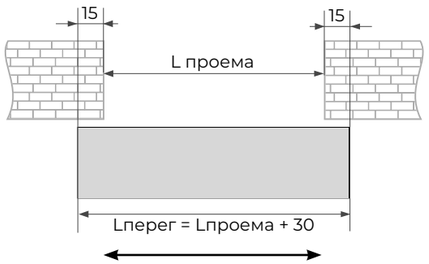

ОТКАТНАЯ СИСТЕМА ОТКРЫВАНИЯ

ОТКАТНАЯ

NORMAL 2 / SYNHRO (Armadillo)

WOOD NORMAL 2 (для деревянных перегородок)
- Верхняя направляющая 2000 мм - 2 шт;
- Нижняя направляющая 1000 мм - 2 шт.;
- Комплект фурнитуры (без доводчика, с одним или двумя доводчиками)

Изделия, для дополнительной комплектации заказа:
- Брус коробочный под монтаж перегородок – 2шт
- Облицовочная планка с пазом (1 или 2шт)

WOOD SYNHRO (для деревянных перегородок)
- Верхний трек 2000 мм - 2 шт;
- Нижний трек 1000 мм - 2 шт;
- Комплект фурнитуры - 2 шт.;
- Комплект для синхронного открывания - 1 шт.
- Комплект с двумя доводчиками (при желании)

Изделия, для дополнительной комплектации заказа:
- Брус коробочный под монтаж перегородок – 2шт
- Облицовочная планка с пазом (1 или 2шт)

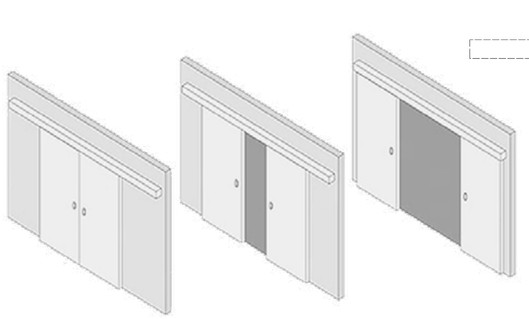

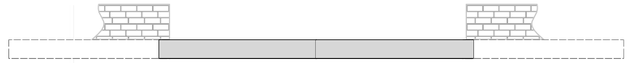

Расчет проема по ширине для механизма NORMAL 2 / SYNHRO

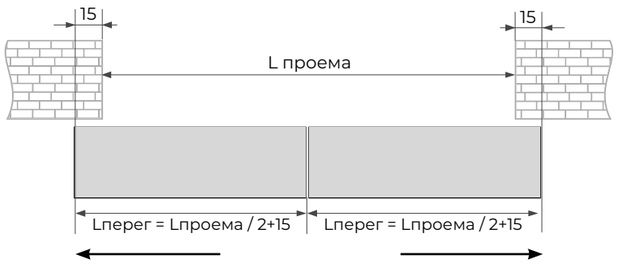

Допустимые размеры полотна для механизма SYNHRO:
Минимальная ширина полотна - 700 мм.
Для полотна с двумя доводчиками min ширина 750мм.
Максимальная ширина - 1200 мм
Минимальная высота - 1500 мм
Максимальная высота - 3000 мм
Масса до 60 кг

ОТКАТНАЯ

Комплектация 2-створчатой конструкции

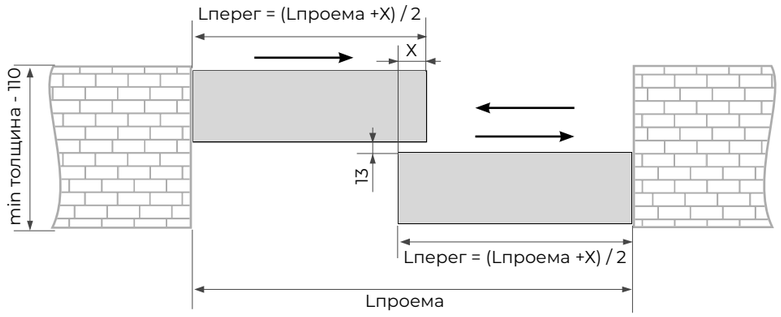

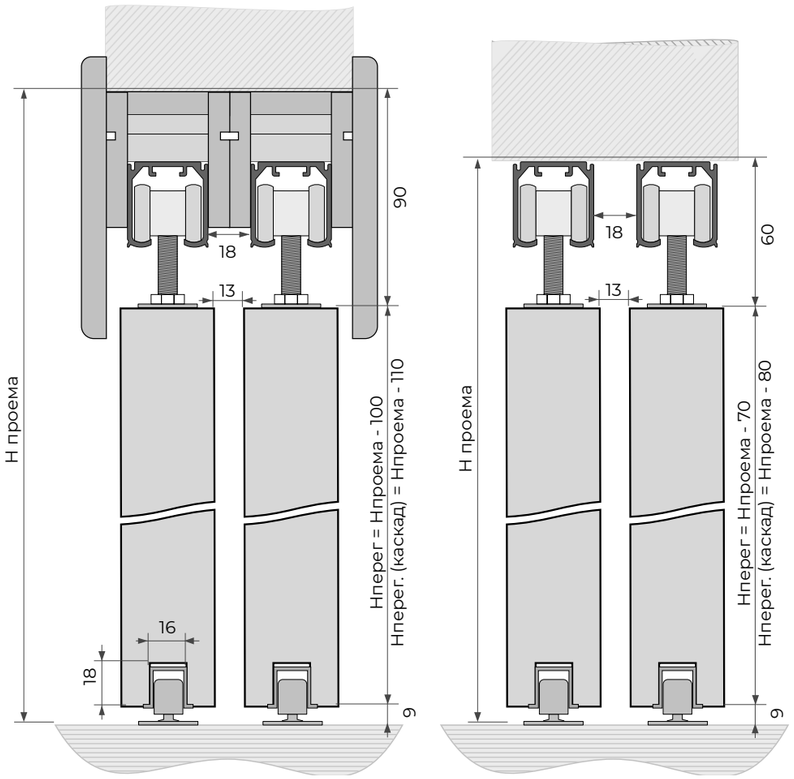

Расчет размеров створок при установке откатной системы внутри проема (к потолку)

NORMAL 1 + NORMAL 1

	Grazia	Corsa	Race
Размер X; мм	75	75	30

NORMAL 1 + NORMAL 1
комплект Normal 1 без доводчика, с одним или двумя доводчиками
комплект Normal 1 без доводчика, с одним или двумя доводчиками

ОТКАТНАЯ СИСТЕМА ОТКРЫВАНИЯ

ОТКАТНАЯ

Комплектация 3-створчатой конструкции

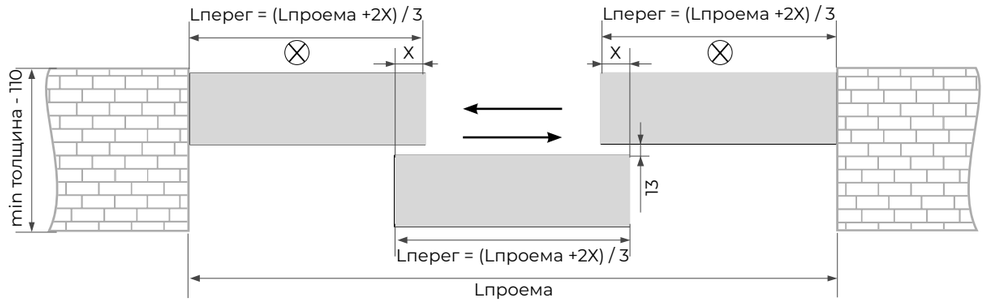

NORMAL 2 + NORMAL 1
комплект Normal 2 без доводчика (для стационарных створок)
комплект Normal 1 без доводчика, с одним или двумя доводчиками (дополнительно необходимо заказать верхнюю направляющую)

Комплектация 4-створчатой конструкции
(2 створки стационарные, 2 подвижные)

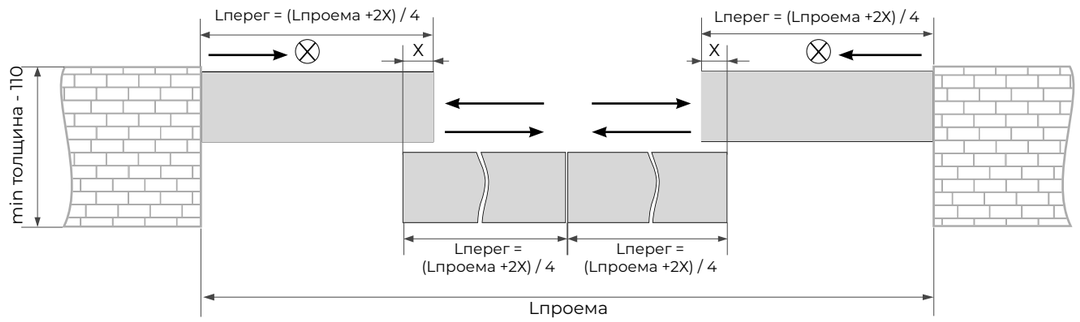

	Grazia	Corsa	Race
Размер X; мм	75	75	30

NORMAL 2 + NORMAL 2
комплект Normal 2 без доводчика (для стационарных створок)
комплект Normal 2 без доводчика, с одним или двумя доводчиками

или

NORMAL 2 + SYNCHRO
комплект Normal 2 без доводчика (для стационарных створок)
комплект Synchro без доводчика или с двумя доводчиками

ОТКАТНАЯ

CASCAD (Armadillo)

WOOD CASCAD 3 (для деревянных перегородок)
- Верхняя направляющая 3 м - 3 шт;
- Нижняя направляющая 1 м - 3 шт;
- Комплект фурнитуры (без доводчиков)

Изделия, для дополнительной комплектации заказа:
- Брус коробочный под монтаж перегородок
- Облицовочная планка с пазом

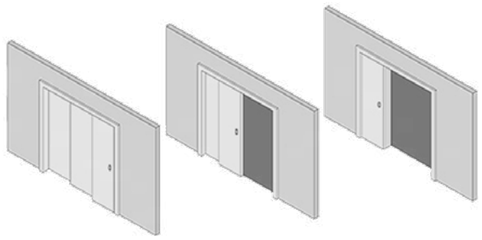

Допустимые размеры полотна для механизма CASCAD:
Минимальная ширина - 750 мм
Максимальная ширина - 1200 мм
Минимальная высота - 1500 мм
Максимальная высота - 3000 мм
Масса до 60 кг

Система Cascad без доводчиков!

Для перегородок Race система Cascad не применяется!

Расчет проема для механизма CASCAD

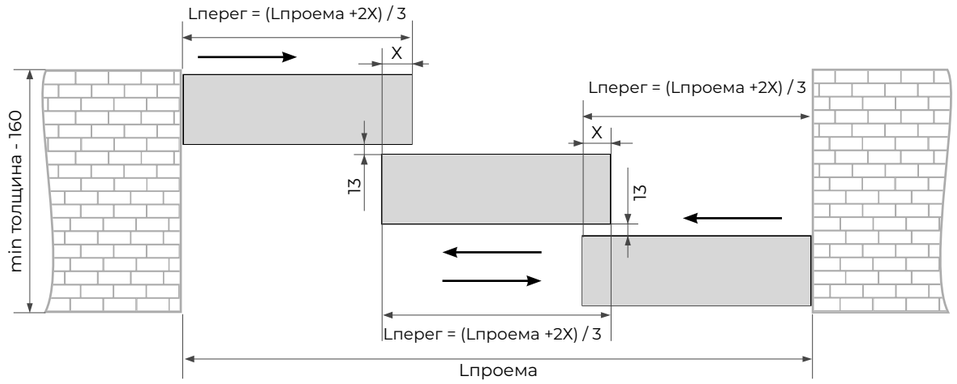

	Grazia	Corsa
Размер X; мм	75	75

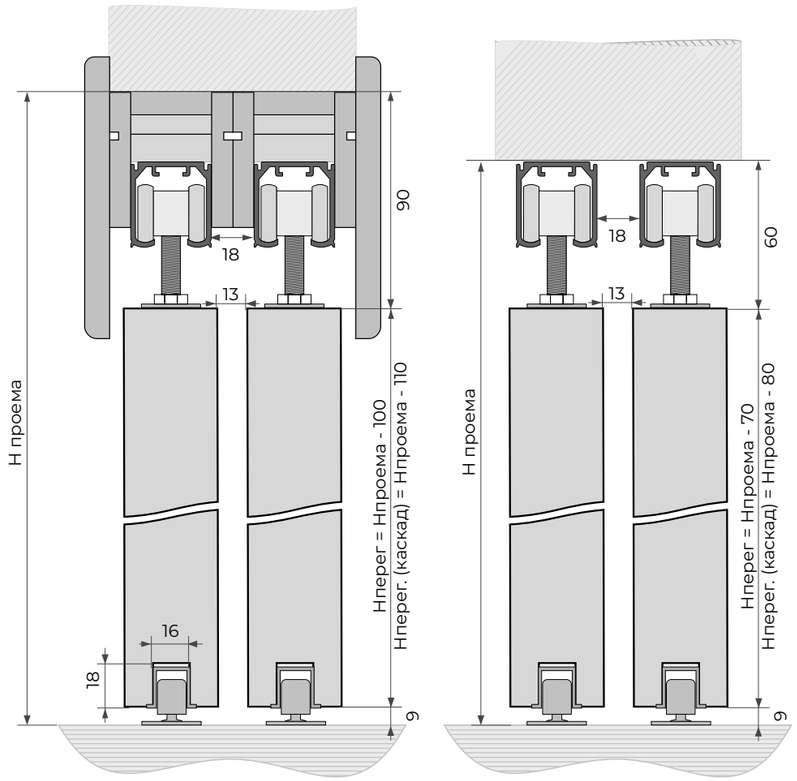

БРУС МОНТАЖНЫЙ

Монтажный брус для перегородок (шпонка 2050x10x3,2 мм в комплекте)

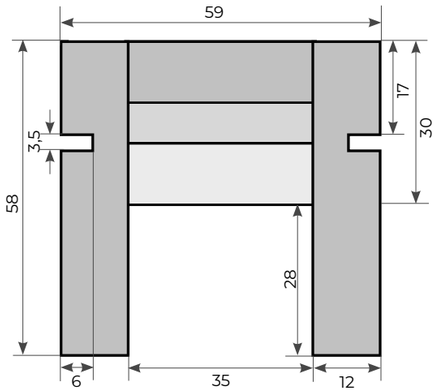

Варианты отделки	Длина (мм)
	2050
шпон	+
эмаль	+
ПВХ	+

Облицовочная планка для полдвесной системы с пазом

Варианты отделки	Длина (мм)			
	2120	2400	2700	3000
шпон	+	+	+	+
эмаль	+	+	+	+
ПВХ	+	+	+	-

Вариант применения монтажного бруса для перегородок и облицовочной планки с пазом

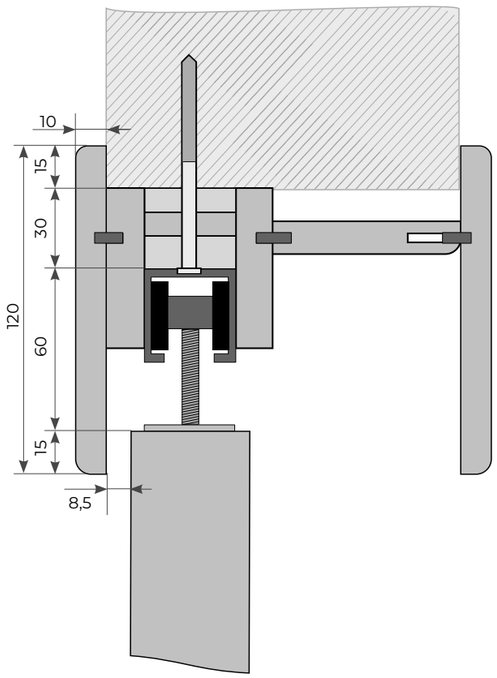

Вариант применения монтажного бруса без обрамления проёма

(8мм - плинтус не поставить)

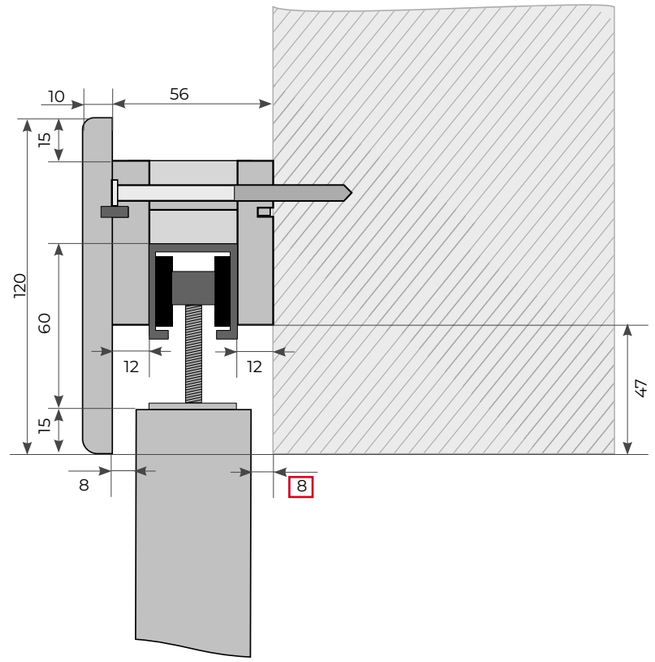

Вариант применения монтажного бруса с обрамлением проёма

(проставка 16 мм)

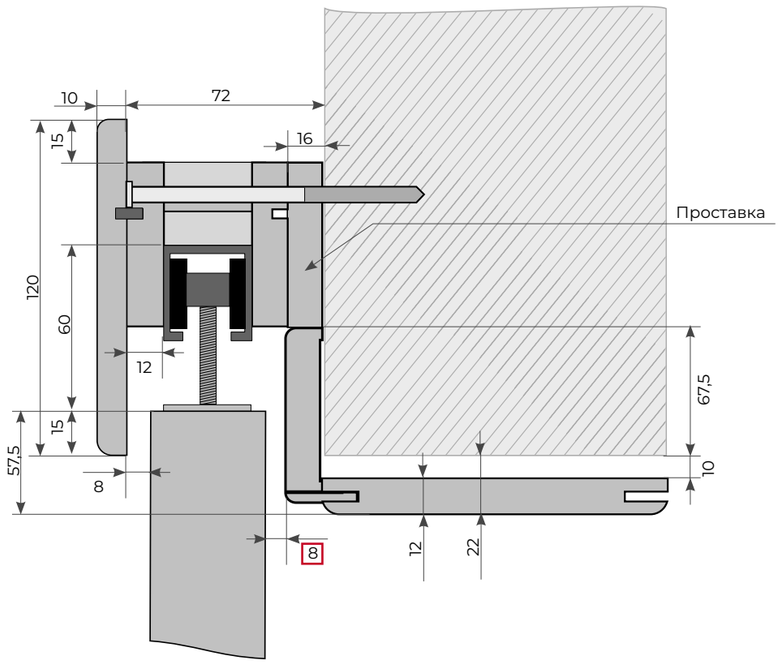

НАКЛАДКИ НА ВХОДНЫЕ ДВЕРИ

КОЛЛЕКЦИЯ CLASSIC

RIMINI

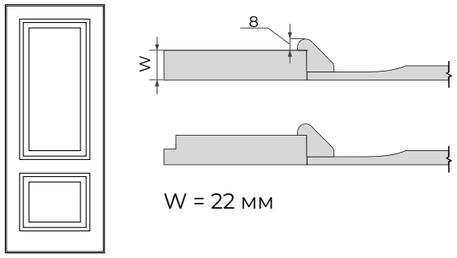

W = 22 мм

ROSSO

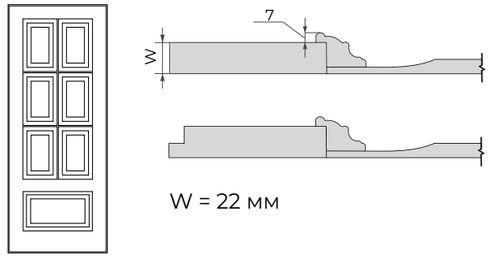

W = 22 мм

MODENA

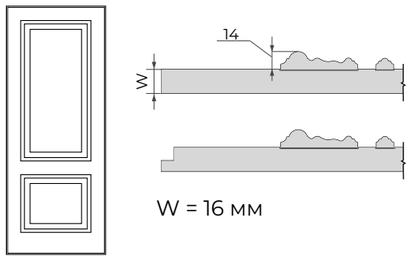

W = 16 мм

PALERMO

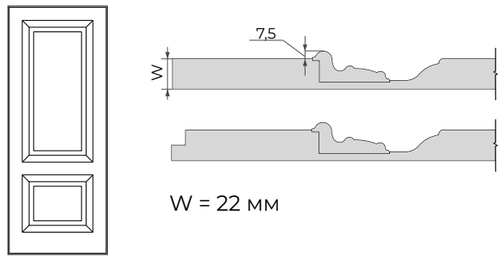

W = 22 мм

КОЛЛЕКЦИЯ E-CLASSIC

COLISEUM

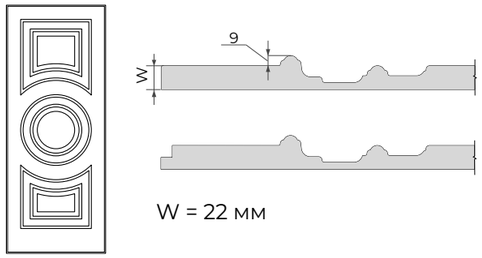

W = 22 мм

VENICE

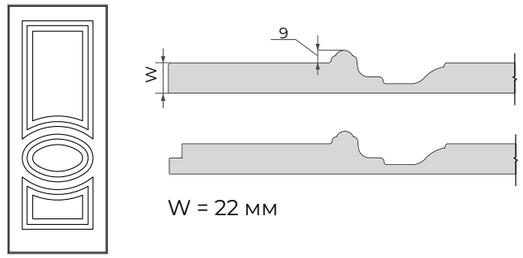

W = 22 мм

ARNO

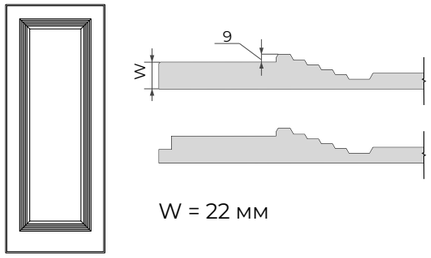

W = 22 мм

КОЛЛЕКЦИЯ NEOCLASSIC

GARDA

FLORENCE

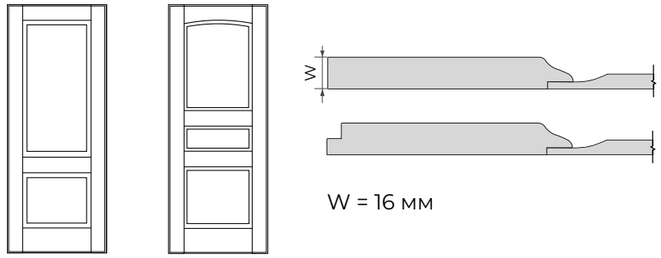

W = 16 мм

КОЛЛЕКЦИЯ PROVENCE

AMELIA

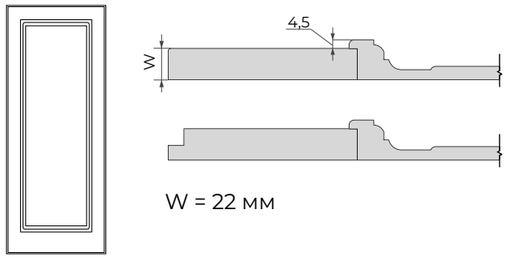

W = 22 мм

SIENNA

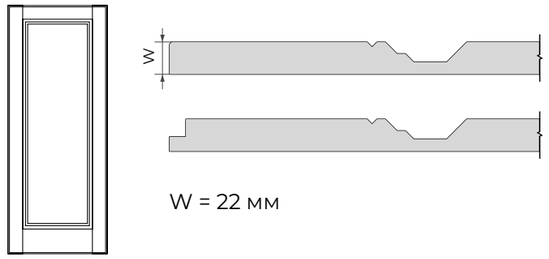

W = 22 мм

КОЛЛЕКЦИЯ MODERN

TURIN

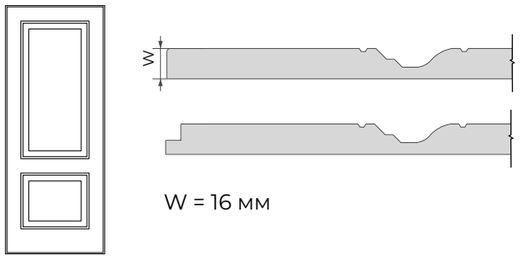

W = 16 мм

BERGAMO

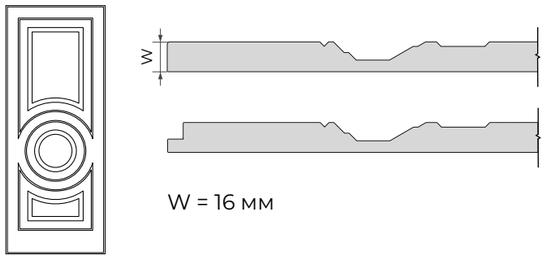

W = 16 мм

КОЛЛЕКЦИЯ ELEGANCE

ELEGANCE

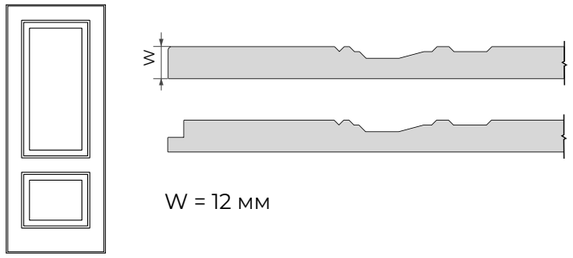

W = 12 мм

КОЛЛЕКЦИЯ ECLECTICA

BELLUNO

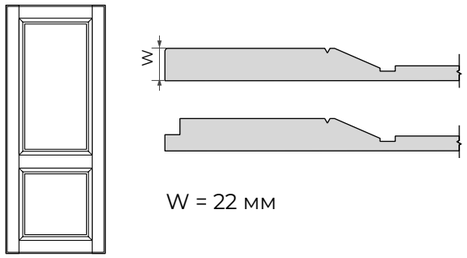

W = 22 мм

STRIPE

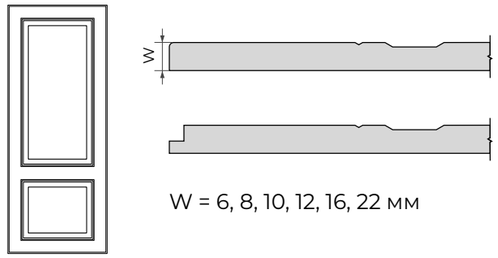

W = 6, 8, 10, 12, 16, 22 мм

КОЛЛЕКЦИЯ FUSION

RINO DINO MARKO LINA PAULO PLANE

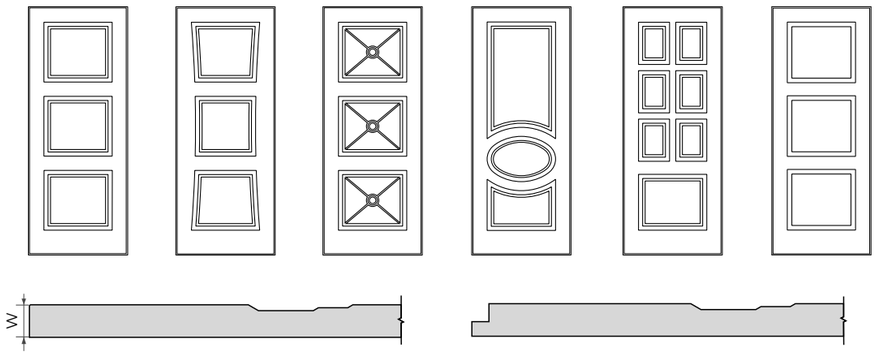

W = 6, 8, 10, 12, 16, 22 мм

КОЛЛЕКЦИЯ TWIST

TWIST LINGO LINEA MEZZO

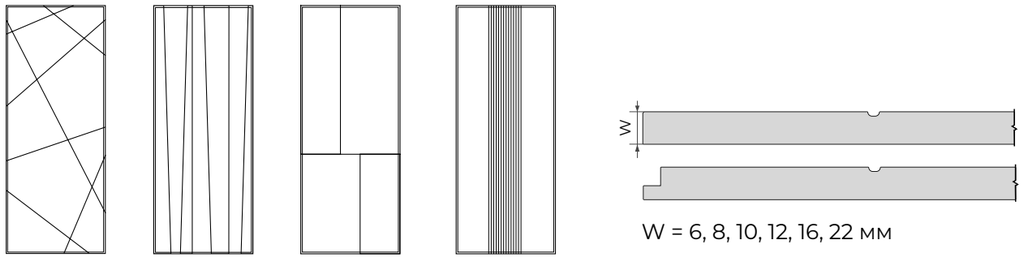

W = 6, 8, 10, 12, 16, 22 мм

КОЛЛЕКЦИЯ DESIGNE

CAPRICCIO

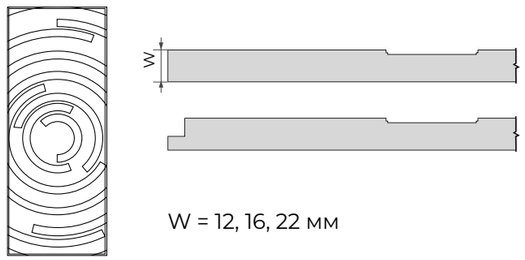

W = 12, 16, 22 мм

UNIT

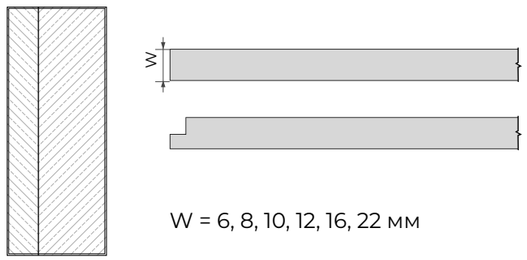

W = 6, 8, 10, 12, 16, 22 мм

КОЛЛЕКЦИЯ DESIGNE

UNIT-SLOT

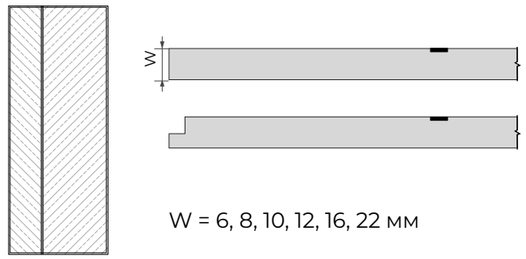

W = 6, 8, 10, 12, 16, 22 мм

SPLINE

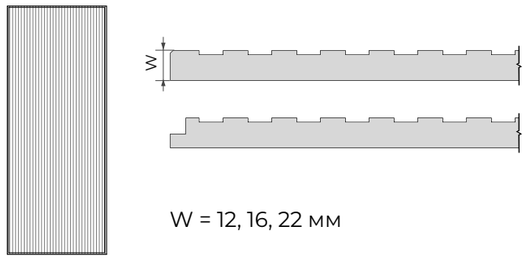

W = 12, 16, 22 мм

КОЛЛЕКЦИЯ E-DESIGNE

STEP 01

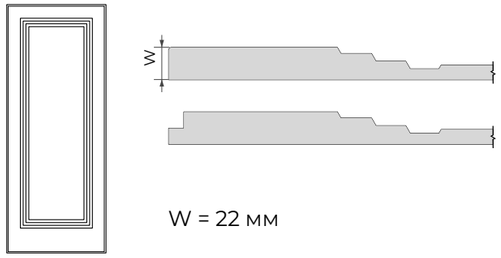

W = 22 мм

STEP 02, 03

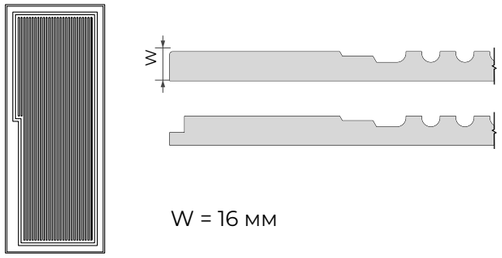

W = 16 мм

КОЛЛЕКЦИЯ TECHNO

PORTE

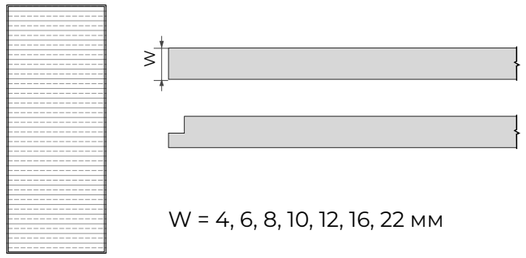

W = 4, 6, 8, 10, 12, 16, 22 мм

SLOT

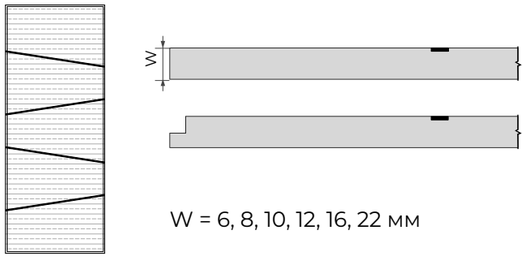

W = 6, 8, 10, 12, 16, 22 мм

ГАБАРИТНЫЕ РАЗМЕРЫ

	min	max	шаг	Как меняем	Примечание
Ширина	600	900	1	за счет изменения ширины полотна	
Высота	1500	2400	1	за счет изменения высоты полотна	

ОСТЕКЛЕНИЕ

Накладки могут быть только глухими.

Если в качестве декора требуется стекло, то фабрика делает зарезку под стекло, а заказчик на месте вклеивает стекло самостоятельно.

ПЕРЕГОРОДКИ

GRAZIA
Багетная серия

РАЗРЕЗ

Полотно остекленное(ДО)
с фацетным стеклом

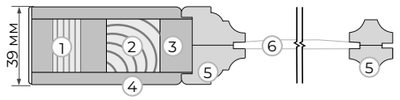

1. Каркас - сэндвич брус
2. Брус массива сосны
3. МДФ
4. Облицовочное покрытие МДФ т. 6 мм
5. Багетная рамка МДФ
6. Фацетное стекло т. 4 мм

Полотно остекленное(ДО)
с простым стеклом*

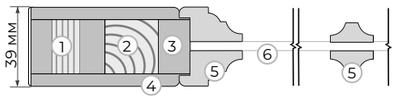

1. Каркас - сэндвич брус
2. Брус массива сосны
3. МДФ
4. Облицовочное покрытие МДФ т. 6 мм
5. Багетная рамка МДФ
6. Стекло т. 4 мм

*Данное исполнение обозначается: Grazia.../2

ОТДЕЛКА

Виды отделки:
ЭМАЛЬ

ИСПОЛНЕНЕНИЕ*

GRAZIA 8

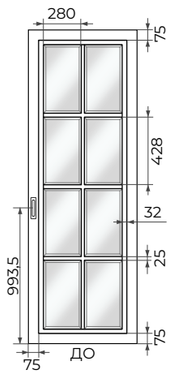

GRAZIA 10

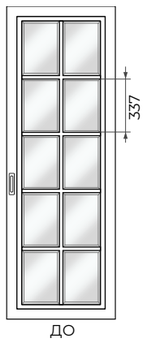

GRAZIA 12

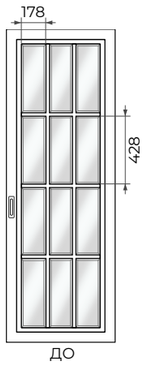

GRAZIA ARC

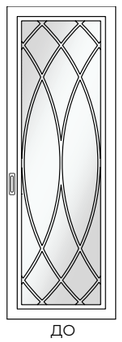

*В = 2300; Ш = 800

ГАБАРИТНЫЕ РАЗМЕРЫ И ИЗМЕНЕНИЕ ДИЗАЙНА ПОЛОТНА

GRAZIA 8

	min	max	шаг	Как меняем	Примечание
Ширина	400	1000	50	за счет изменения ширины стекол	
Высота	1900	3000	50	за счет пропорционального изменения высоты стекол	Ширина и высота обвязки постоянна

1. Изменение дизайна, в зависимости от **ширины** полотна

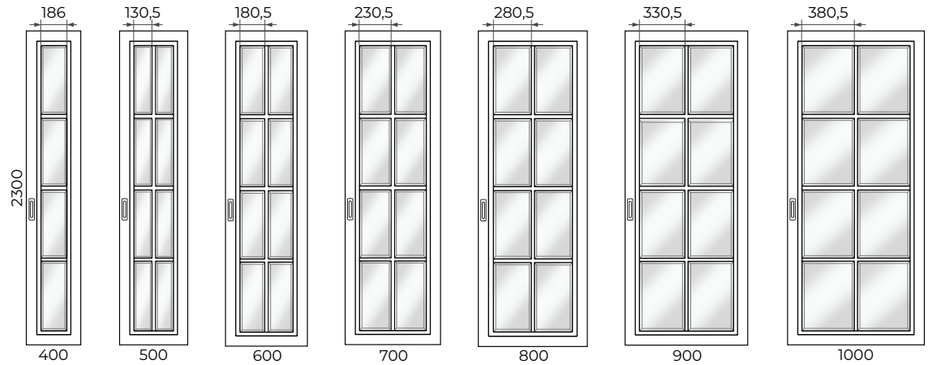

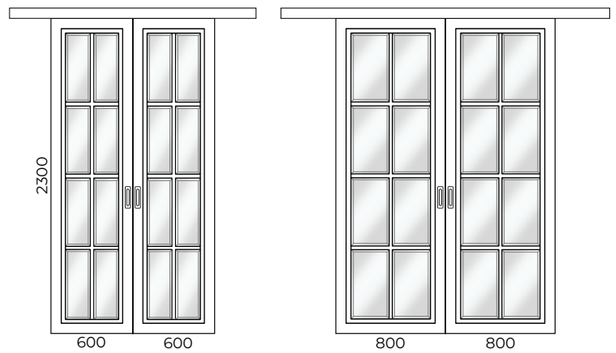

2. Изменение дизайна, в зависимости от **высоты** полотна

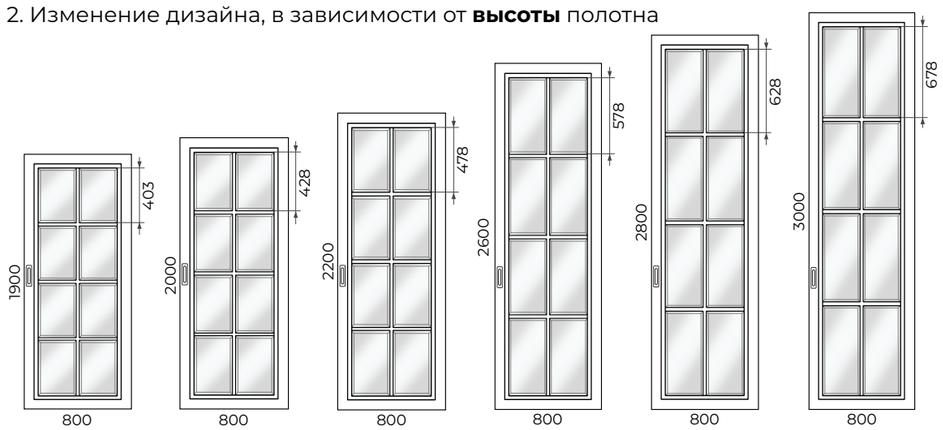

GRAZIA 10

	min	max	шаг	Как меняем	Примечание
Ширина	400	1000	50	за счет изменения ширины стекол	
Высота	1900	3000	50	за счет пропорционального изменения высоты стекол	Ширина и высота обвязки постоянна

1. Изменение дизайна, в зависимости от **ширины** полотна

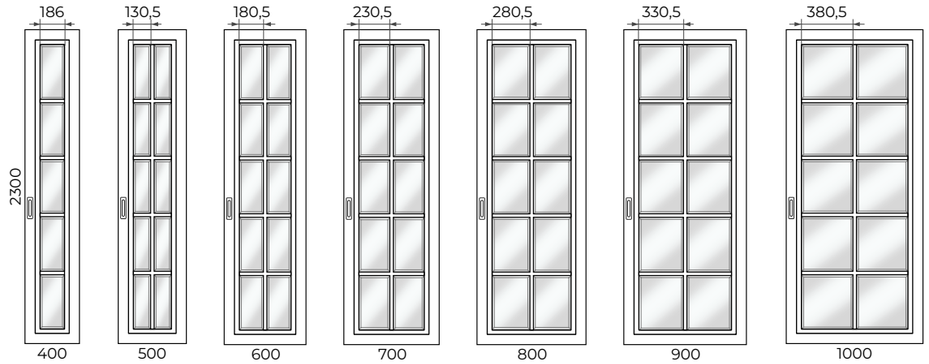

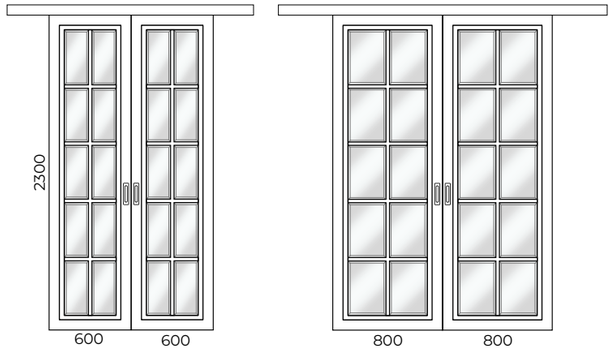

2. Изменение дизайна, в зависимости от **высоты** полотна

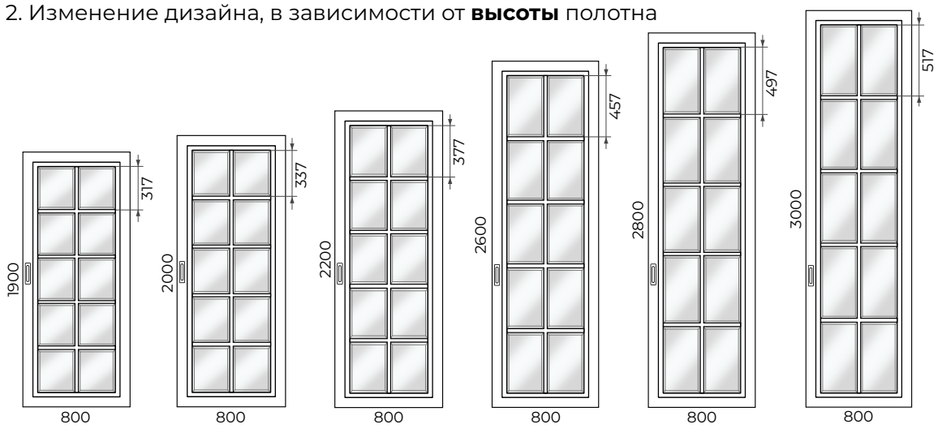

ГАБАРИТНЫЕ РАЗМЕРЫ И ИЗМЕНЕНИЕ ДИЗАЙНА ПОЛОТНА

GRAZIA 12

	min	max	шаг	Как меняем	Примечание
Ширина	400	1000	50	за счет изменения ширины стекол	
Высота	1900	3000	50	за счет пропорционального изменения высоты стекол	Ширина и высота обвязки постоянна

1. Изменение дизайна, в зависимости от **ширины** полотна

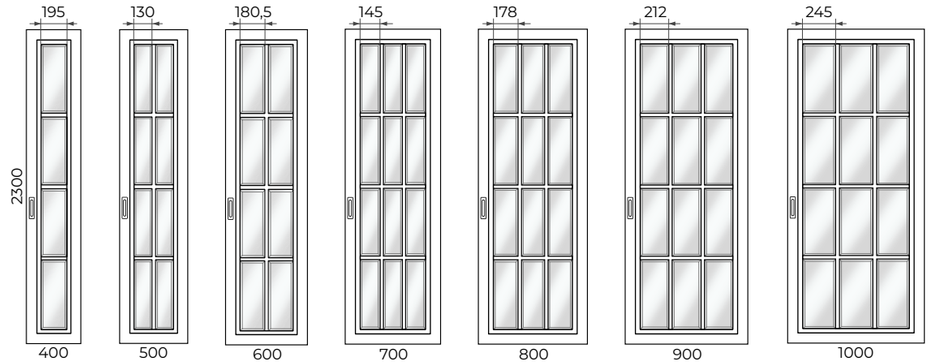

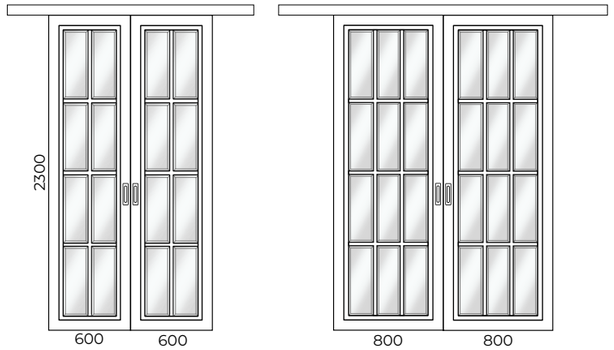

2. Изменение дизайна, в зависимости от **высоты** полотна

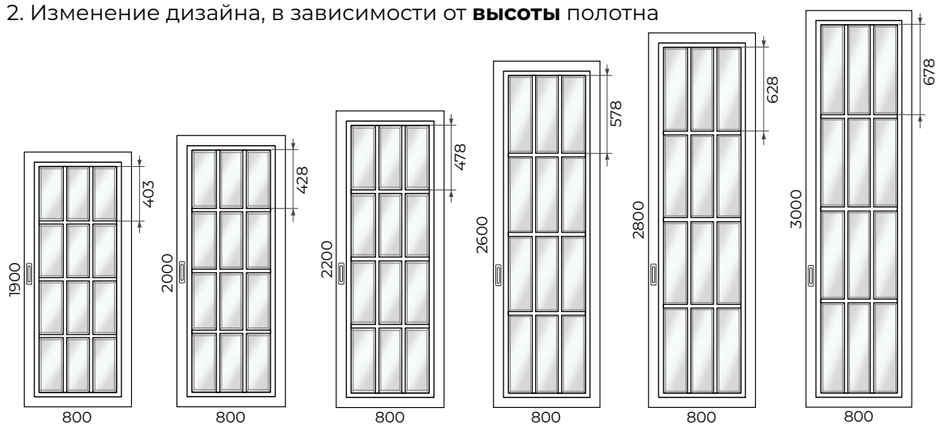

GRAZIA ARC

	min	max	шаг	Как меняем	Примечание
Ширина	400	1000	50	за счет изменения ширины стекол	
Высота	1900	3000	50	за счет пропорционального изменения высоты стекол	Ширина и высота обвязки постоянна

1. Изменение дизайна, в зависимости от **ширины** полотна

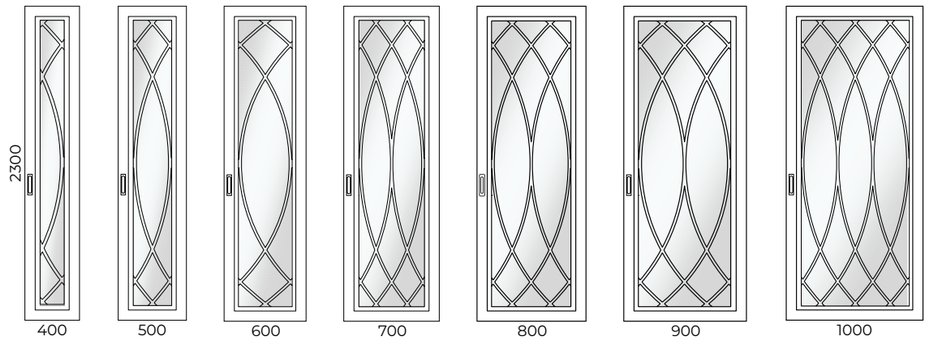

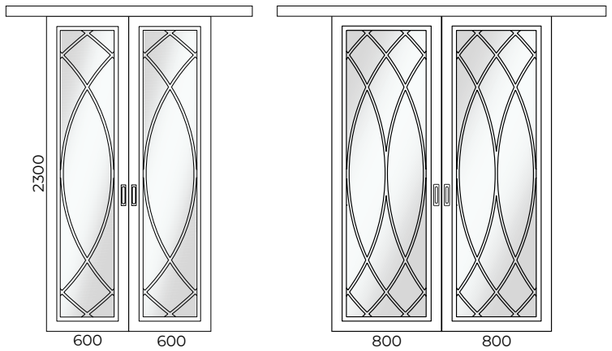

2. Изменение дизайна, в зависимости от **высоты** полотна

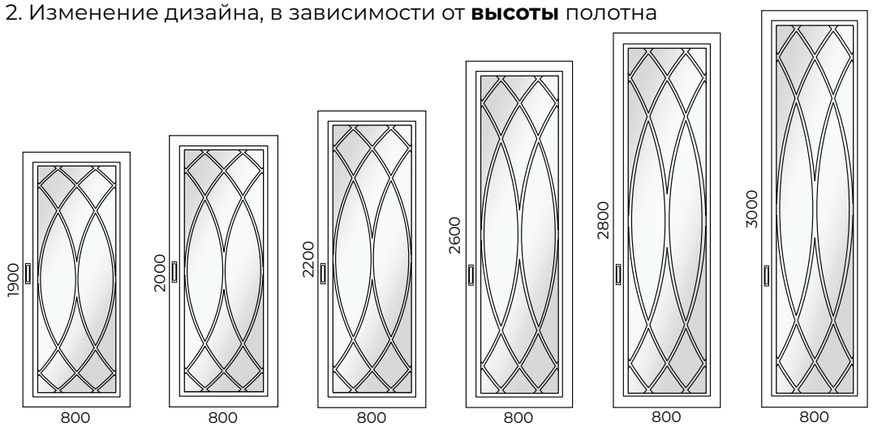

К СОДЕРЖАНИЮ

ОСТЕКЛЕНИЕ GRAZIA 8, GRAZIA 10, GRAZIA 12:

Варианты остекления:

СТЕКЛО С ФАЦЕТОМ

СТЕКЛО БЕЗ ДЕКОРА (плоское стекло)

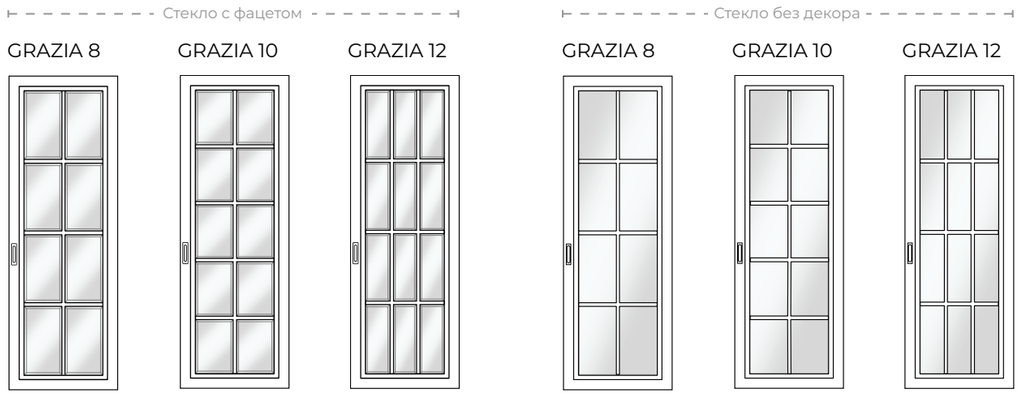

Цвет стекла:

БЕЛОЕ (float, optiwhite), ТОНИРОВАННОЕ (бронза, евробронза)

Матирование стекла:

СМ0, СМ1, СМ2

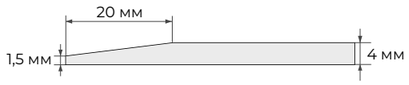

В варианте остекления Фацет для моделей Grazia 8, Grazia 10, Grazia 12 применяется стекло толщиной 4 мм

ОСТЕКЛЕНИЕ GRAZIA ARC:

Варианты остекления:

ПСЕВДОФАЦЕТ

GRAZIA ARC

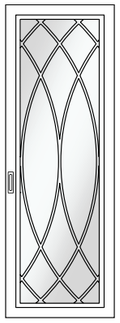

Цвет стекла:

БЕЛОЕ (float, optiwhite), ТОНИРОВАННОЕ (бронза, евробронза)

*В = 2300; Ш = 800

ОСТЕКЛЕНИЕ

Схема матирования фацета:

Прозрачное стекло с фацетом

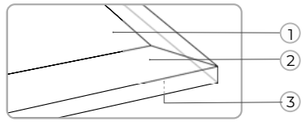

1. Прозрачная поверхность
2. Фацет
3. Прозрачная поверхность

Стекло матовое с одной стороны с фацетом (СМ 1)

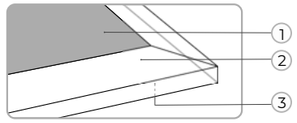

1. Матовая поверхность
2. Фацет
3. Прозрачная поверхность

Стекло матовое двустороннее с фацетом (СМ 2)

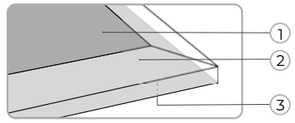

1. Матовая поверхность
2. Фацет (грань не матовая)
3. Матовая поверхность

1 - Лицевая сторона 2 - Фацет (скос с лицевой стороны) 3 - Оборотная сторона

ДЕКОР

Патина

Схема нанесения патины обозначена пунктиром.

GRAZIA ДО

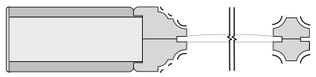

Цвет патины:

ЗОЛОТО, СЕРЕБРО, БРОНЗА.

СИСТЕМЫ ОТКРЫВАНИЯ

Распашная система

ПОЛОТНО ОСТЕКЛЁННОЕ

	прямое открывание					обратное открывание		
	L	Q	M	ПСК01	ПСК02	RQ	ОСК1	ОСК2
без AL	-	-	-	-	-	-	-	-
2 AL	-	-	-	-	-	-	-	-
4 AL	-	-	-	-	-	-	-	-

Прочие системы

	Складная		Откатная			Пово-ротная	Откатная		
	Twice	Heft	Invis	Diva	Loft	Roto	Norm	Cascad	Slide
без AL	-	-	-	-	-	-	+	+	+
2 AL	-	-	-	-	-	-	-	-	-
4 AL	-	-	-	-	-	-	-	-	-

CORSA
Стоечно-связочная серия

РАЗРЕЗ

CORSA 1

A-A

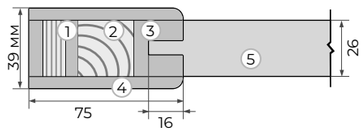

B-B

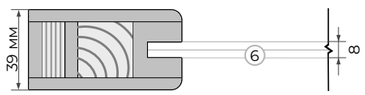

C-C

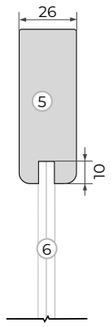

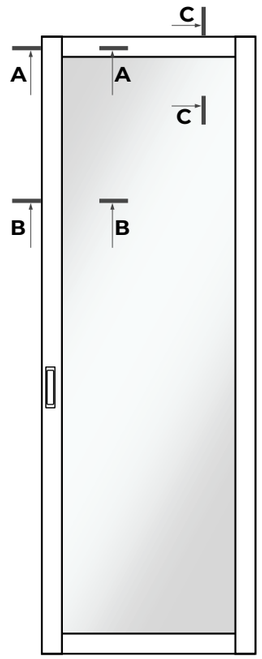

1. Каркас - сэндвич брус
2. Брус массива сосны
3. МДФ
4. Облицовочное покрытие МДФ т. 6 мм
5. Связка
6. Триплекс 4+4

ОТДЕЛКА

Виды отделки:

ШПОН
ЭМАЛЬ

Цвет шпона:

ДУБ (светлый, тёмный, мускат, марракеш, песочный, морёный);
АМЕРИКАНСКИЙ ОРЕХ, КАШТАНОВЫЙ ОРЕХ
ЯСЕНЬ

ИСПОЛНЕНЕНИЕ*

CORSA 1
(шпон)

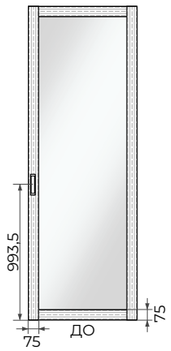

CORSA 1
(Эмаль)

*В = 2300; Ш = 800

ГАБАРИТНЫЕ РАЗМЕРЫ ПОЛОТНА

CORSA 1

	min	max	шаг	Как меняем	Примечание
Ширина	400	1000	10	За счет изменения размера стекла	
Высота	1500	3000	10	За счет изменения размера стекла	

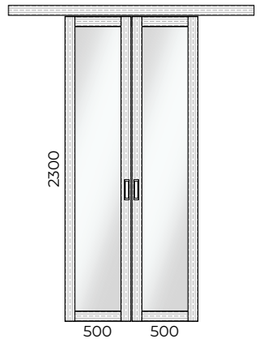

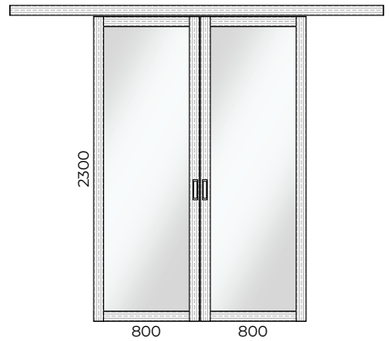

Конструктивные отличия в зависимости от покрытия

CORSA 2

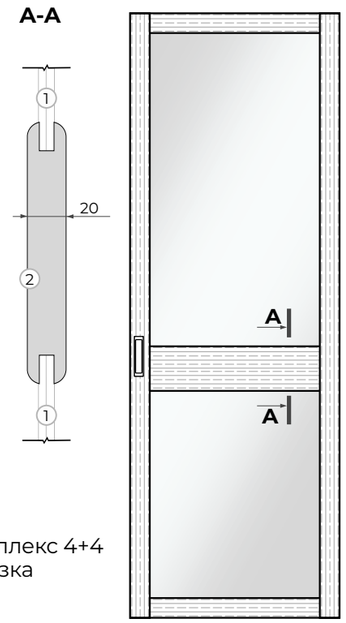

1. Триплекс 4+4
2. Связка

шпон

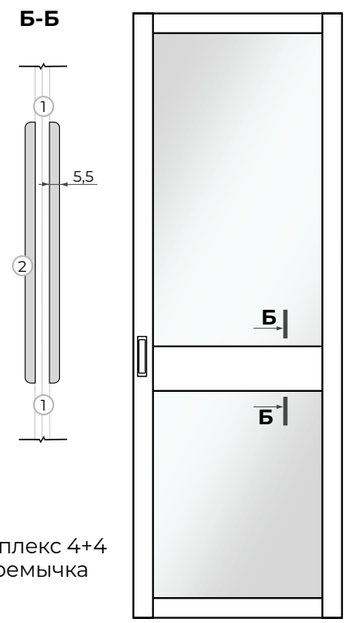

1. Триплекс 4+4
2. Перемычка

эмаль

CORSA 3

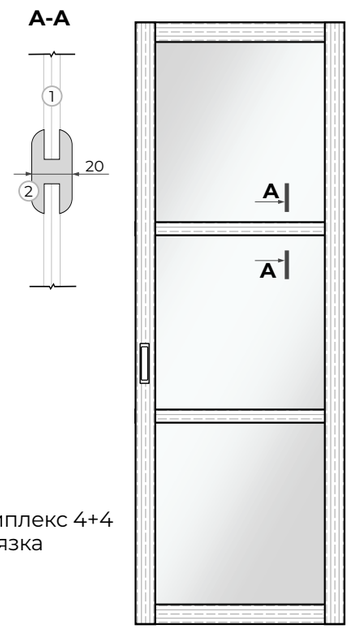

1. Триплекс 4+4
2. Связка

шпон

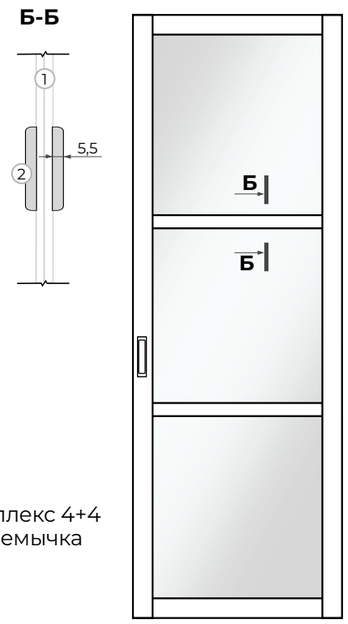

1. Триплекс 4+4
2. Перемычка

эмаль

CORSA 5

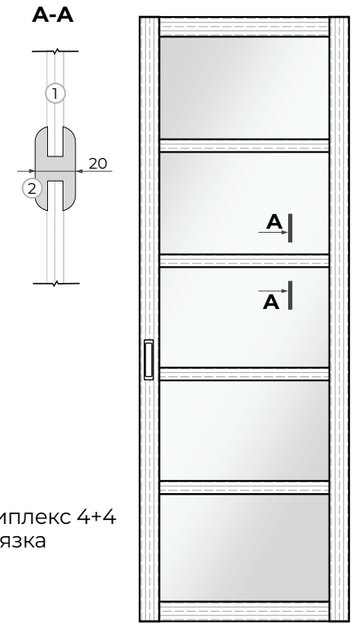

1. Триплекс 4+4
2. Связка

шпон

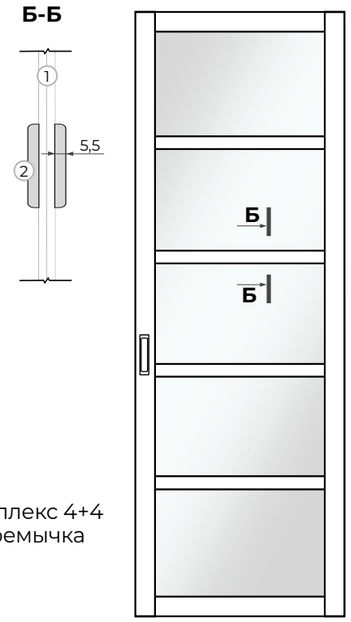

1. Триплекс 4+4
2. Перемычка

эмаль

ОТДЕЛКА

Виды отделки:

ШПОН; ЭМАЛЬ

Цвет шпона:

ДУБ (светлый, тёмный, мускат, марракеш, песочный, морёный);
АМЕРИКАНСКИЙ ОРЕХ
ЯСЕНЬ

ИСПОЛНЕНЕНИЕ*

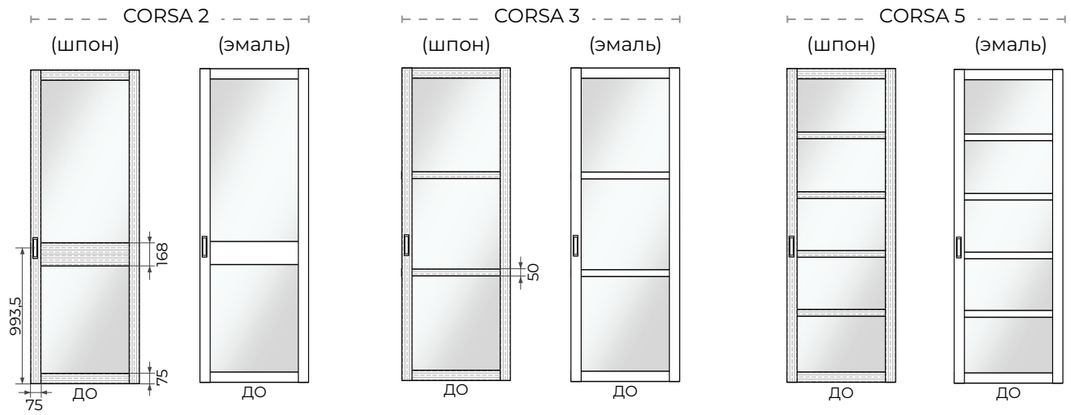

*В = 2300; Ш = 800

CORSA 2 / CORSA 3 / CORSA 5

	min	max	шаг	Как меняем	Примечание
Ширина	400	1000	10	За счет изменения размеров стекол	
Высота	1500	3000	10	За счет изменения верхнего стекла	

CORSA 2

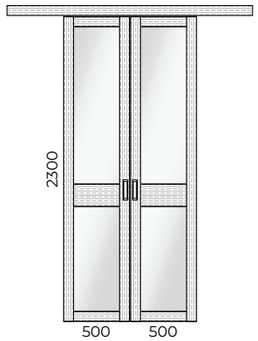

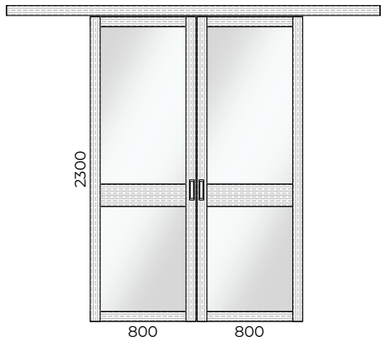

CORSA 3

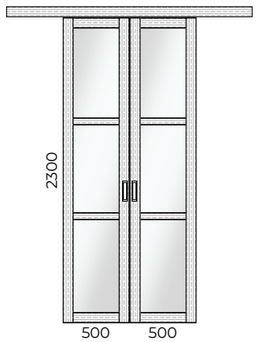

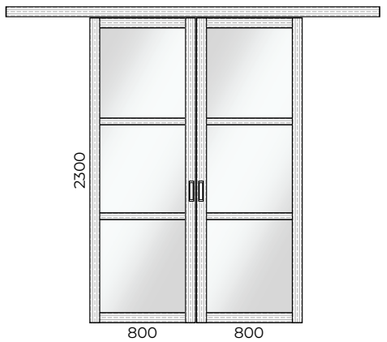

CORSA 5

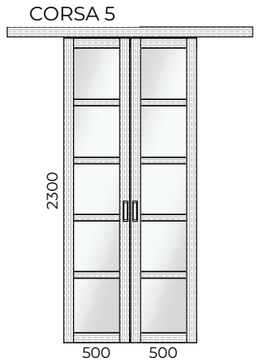

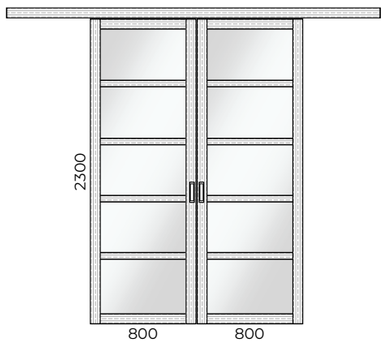

ОСТЕКЛЕНИЕ

ОСТЕКЛЕНИЕ CORSA

Варианты остекления:

ТРИПЛЕКС 4+4

Цвет стекла триплекс: прозрачное (float, optiwhite), белое, черное, бронза, серое

СТЕКЛО РЕФЛЕКТИВ ТРИПЛЕКС 4+4

Цвет: грей, светлый

Матирование стекла: CM0, CM1, CM2

ДЕКОР

Зеркало

ЗЕРКАЛО ТРИПЛЕКС 4+4

Цвет зеркала: серебро, бронза, графит

Матирование: CM0, CM1, CM2

СИСТЕМЫ ОТКРЫВАНИЯ

Распашная система

ПОЛОТНО ОСТЕКЛЕННОЕ

	прямое открывание					обратное открывание		
	L	Q	M	ПСК01	ПСК02	RQ	ОСК1	ОСК2
без AL	-	-	-	-	-	-	-	-
2 AL	-	-	-	-	-	-	-	-
4 AL	-	-	-	-	-	-	-	-

Прочие системы

	Складная		Откатная			Пово-ротная	Откатная		
	Twice	Heft	Invis	Diva	Loft	Roto	Norm	Cascad	Slide
без AL	-	-	-	-	-	-	+	+	+
2 AL	-	-	-	-	-	-	-	-	-
4 AL	-	-	-	-	-	-	-	-	-

РАЗРЕЗ

RACE
Стоечно-связочная серия

Полотно остекленное (ДО)

А-А

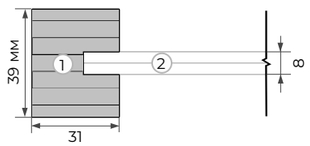

В-В

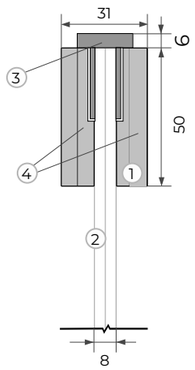

С-С

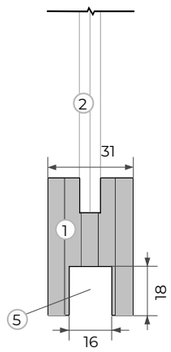

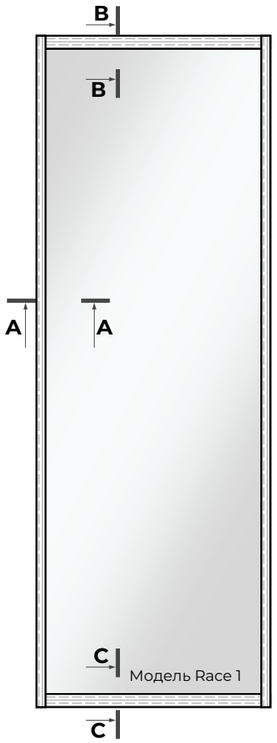

1. МДФ
2. Триплекс 4+4
3. Конструктивная пластина
4. Декоративная накладка
5. Паз для нижней направляющей

ОТДЕЛКА

Виды отделки:
ШПОН

Цвет шпона:
ДУБ (светлый, тёмный, мускат, марракеш, песочный, морёный);
АМЕРИКАНСКИЙ ОРЕХ, КАШТАНОВЫЙ ОРЕХ
ЯСЕНЬ

ИСПОЛНЕНЕНИЕ*

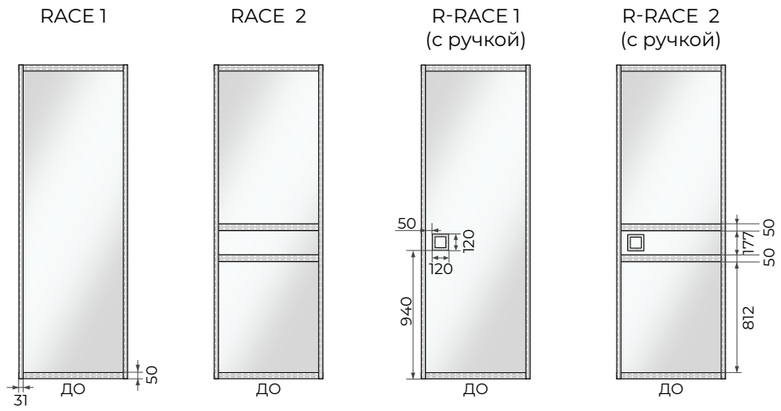

*В = 2300; Ш = 800

ГАБАРИТНЫЕ РАЗМЕРЫ ПОЛОТНА

RACE 1 / RACE 2

	min	max	шаг	Как меняем	Примечание
Ширина	600	1100	10	За счет изменения размера стекла	
Высота	1500	3000	10	За счет изменения размера стекла	

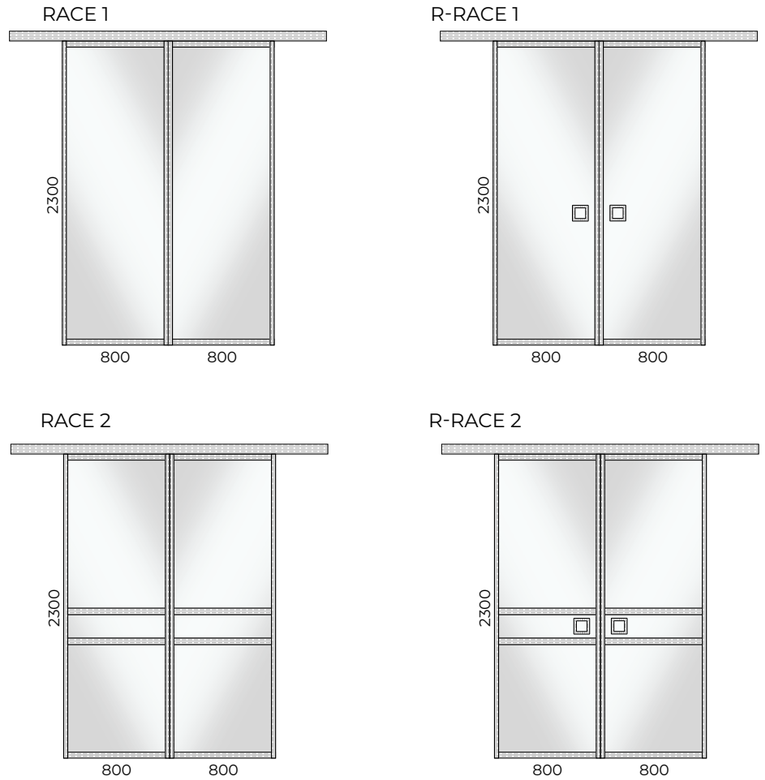

ОСТЕКЛЕНИЕ

Варианты остекления:

СТЕКЛО ТРИПЛЕКС 4+4
Цвет: прозрачное (float, optiwhite), белое, черное, бронза, серое
Матирование: СМ0, СМ1, СМ2

ЗЕРКАЛО ТРИПЛЕКС 4+4
Цвет: серебро, бронза, графит
Матирование: СМ0, СМ1, СМ2

СИСТЕМЫ ОТКРЫВАНИЯ

ПОЛОТНО ОСТЕКЛЕННОЕ

Распашная система

	прямое открывание					обратное открывание		
	L	Q	M	ПСК01	ПСК02	RQ	ОСК1	ОСК2
без AL	-	-	-	-	-	-	-	-
2 AL	-	-	-	-	-	-	-	-
4 AL	-	-	-	-	-	-	-	-

Прочие системы

	Складная		Откатная			Пово-ротная	Откатная		
	Twice	Heft	Invis	Diva	Loft	Roto	Norm	Cascad	Slide
без AL	-	-	-	-	-	-	+	+	+
2 AL	-	-	-	-	-	-	-	-	-
4 AL	-	-	-	-	-	-	-	-	-

РАЗРЕЗ

КОЛЛЕКЦИЯ СКРЫТЫХ ДВЕРЕЙ
по складской программе

СЕРИЯ СКЛАДСКИХ ПОЛОТЕН
с алюминиевой кромкой

Короб цельноалюминиевый 541

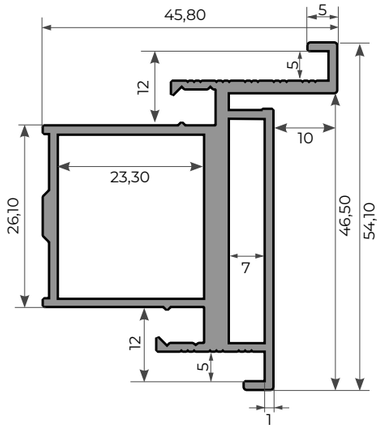

Полотно глухое (ДГ)
с алюминиевой кромкой 4AL

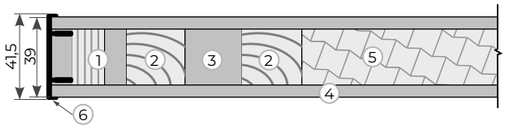

1. Каркас - сэндвич брус
2. Брус массива сосны
3. МДФ
4. Облицовочное покрытие МДФ т. 6 мм
5. Внутреннее сото-наполнение
6. Алюминиевая кромка

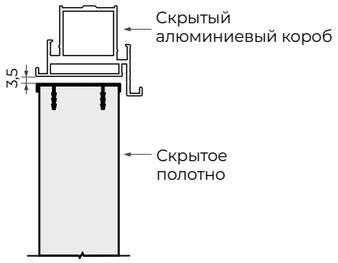

Полотно глухое (ДГ)
с алюминиевой кромкой 4AL

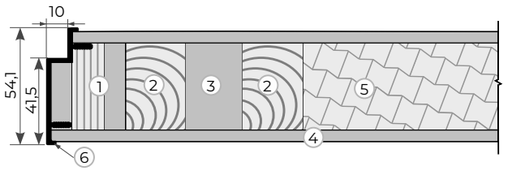

1. Каркас - сэндвич брус
2. Брус массива сосны
3. МДФ
4. Облицовочное покрытие МДФ т. 6 мм
5. Внутреннее сото-наполнение
6. Алюминиевая кромка

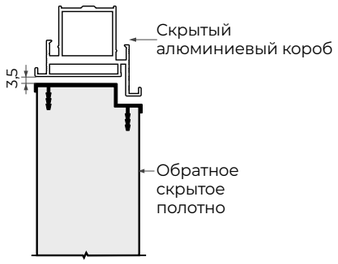

ОТДЕЛКА

Виды отделки полотна:
ГРУНТ

Цвет алюминиевого профиля:
МАТОВЫЙ ХРОМ, ЧЕРНЫЙ

СИСТЕМЫ ОТКРЫВАНИЯ

Распашная система

ПРЯМОЕ ОТКРЫВАНИЕ

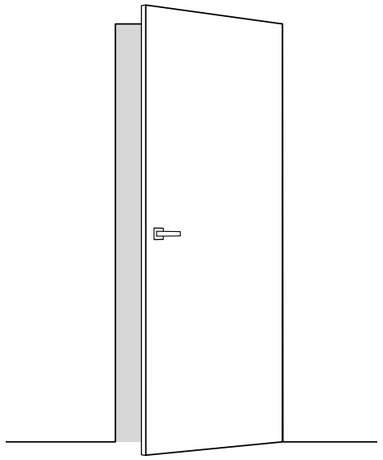

ОБРАТНОЕ ОТКРЫВАНИЕ

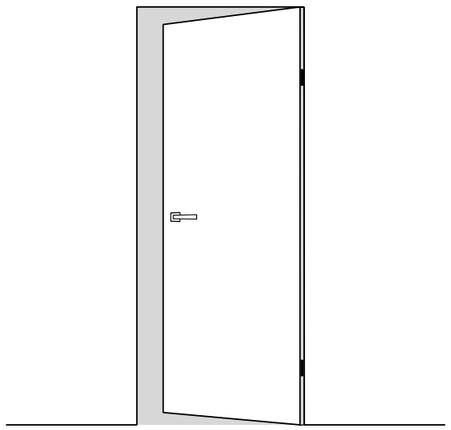

РАЗМЕРЫ ПОЛОТНА

	min-max
Ширина	600, 700, 800, 900
Высота	2000, 2100, 2300

ВРЕЗКА ПЕТЕЛЬ

СКРЫТЫЕ ПЕТЛИ

П9

Cemom Moatti
Короб: ЦА 541
Кромка полотна:
алюминиевая

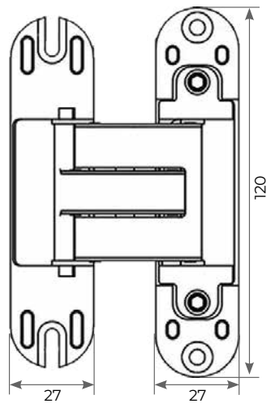

СЕРИЯ СКЛАДСКИХ ПОЛОТЕН
без алюминиевой кромки

РАЗРЕЗ

Короб цельноалюминиевый 39-59

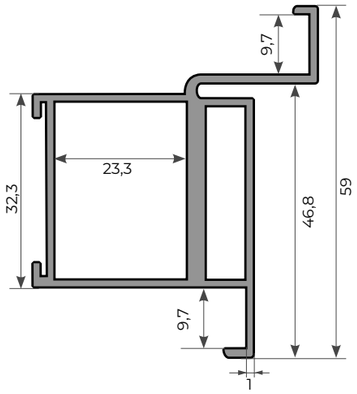

Полотно глухое (ДГ)
без алюминиевой кромки

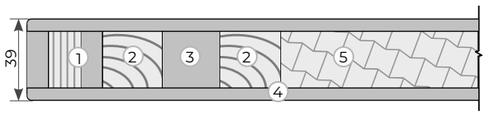

1. Каркас - сэндвич брус
2. Брус массива сосны
3. МДФ
4. Облицовочное покрытие МДФ т. 6 мм
5. Внутреннее сото-наполнение

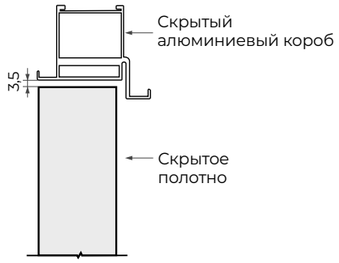

Полотно глухое (ДГ)
без алюминиевой кромки

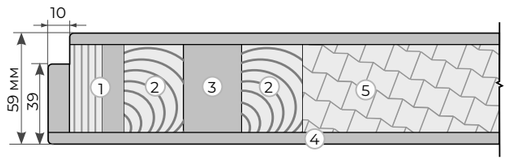

1. Каркас - сэндвич брус
2. Брус массива сосны
3. МДФ
4. Облицовочное покрытие МДФ т. 6 мм
5. Внутреннее сото-наполнение

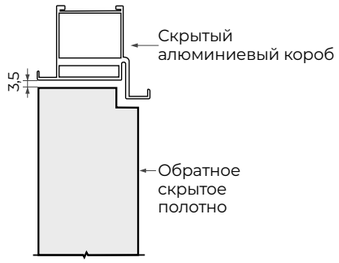

ОТДЕЛКА

Виды отделки полотна:
ГРУНТ

Цвет алюминиевого профиля:
МАТОВЫЙ ХРОМ, ЧЕРНЫЙ

СИСТЕМЫ ОТКРЫВАНИЯ

Распашная система

ПРЯМОЕ ОТКРЫВАНИЕ

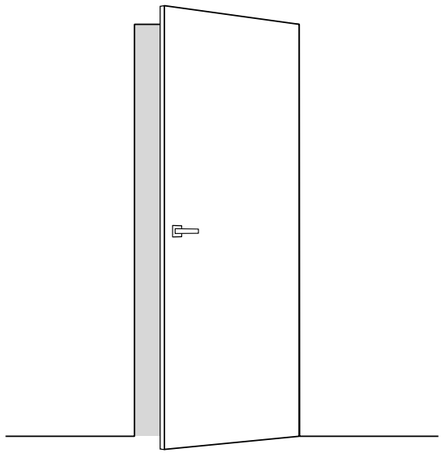

ОБРАТНОЕ ОТКРЫВАНИЕ

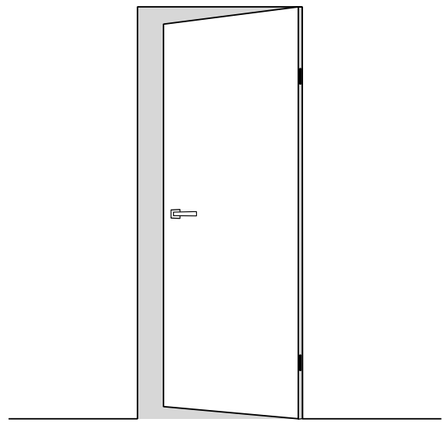

ГАБАРИТНЫЕ РАЗМЕРЫ ПОЛОТНА

	min-max
Ширина	600, 700, 800, 900
Высота	2000, 2100, 2200, 2300

ВРЕЗКА ПЕТЕЛЬ

СКРЫТЫЕ ПЕТЛИ

П2

Armadillo 5000
Короб: ЦА 39/59
Кромка полотна:
деревянная

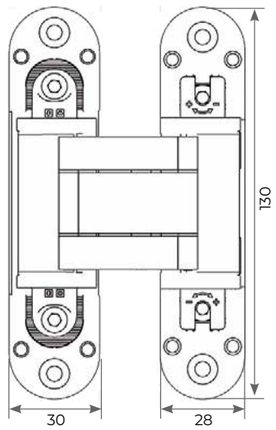

СКРЫТЫЙ ПЛИНТУС

Скрытый плинтус состоит из алюминиевого профиля и декоративной вставки (накладки). Алюминиевый профиль монтируют на стадии черновой отделки к бетонной, кирпичной или гипсокартонной стене. На профиль устанавливают накладку из МДФ, так что плоскость ее находится в одной плоскостью с декоративной отделкой стен.

Алюминиевый профиль + декоративная накладка

Цвет алюминиевого профиля	Длина (мм)
	2000
матовый хром	+
черный	+
золото, шампань, бронза, медь	-
RAL/NCS	-

Алюминиевый профиль

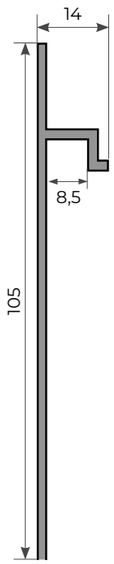

Декоративная накладка

Тип 3

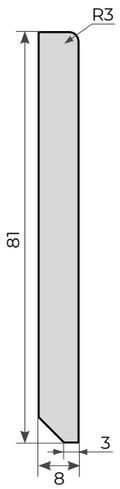

Тип 4

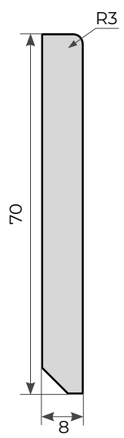

Варианты отделки	Длина (мм)
	2000
шпон	+
эмаль	+
ПВХ	+

К СОДЕРЖАНИЮ

ВАРИАНТЫ СБОРКИ СКРЫТОГО ПЛИНТУСА

Тип 3

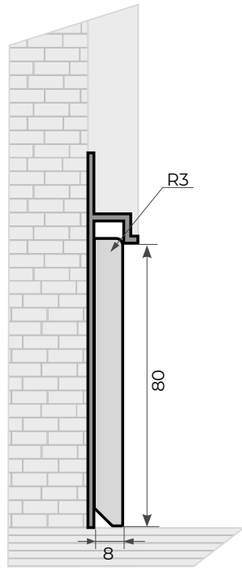

Тип 4

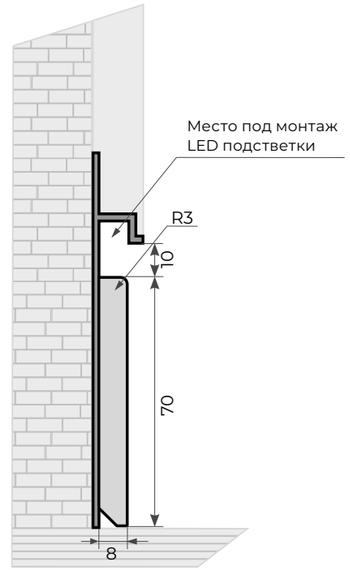

АЛЮМИНИЕВЫЕ ДВЕРИ FRAME

РАЗРЕЗ

Полотно остекленное (ДО)

А-А

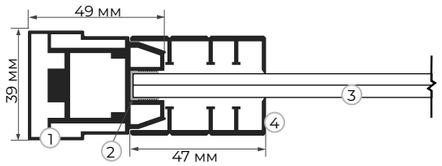

В-В

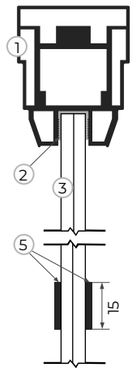

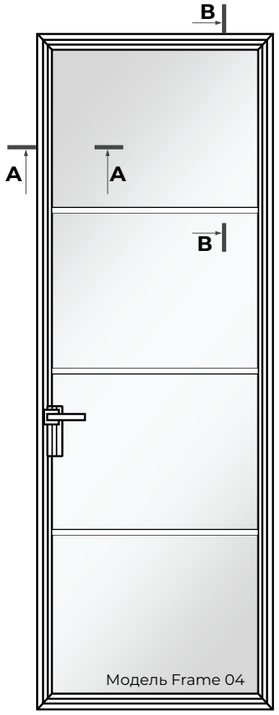

1. Алюминиевый профиль
2. Уплотнитель
3. Триплекс 4+4 мм
4. Алюминиевая накладка под ручку и замок
5. Декоративный молдинг*

*Зазор в местах стыковки молдинга с профилем до 0,5 мм

ОТДЕЛКА

Виды отделки:
Алюминиевый профиль

Цвет профиля:
ЧЕРНЫЙ, ЗОЛОТО, ШАМПАНЬ, БРОНЗА, МЕДЬ

ИСПОЛНЕНЕНИЕ*

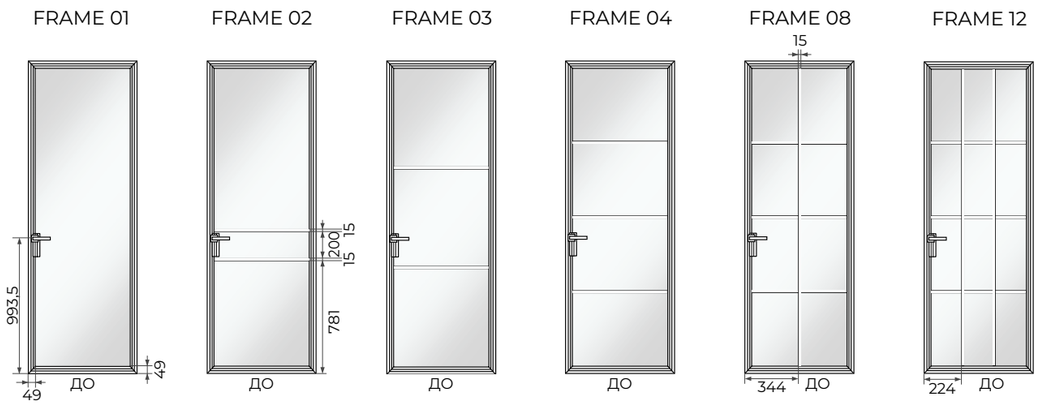

*В = 2300; Ш = 800

ГАБАРИТНЫЕ РАЗМЕРЫ И ИЗМЕНЕНИЕ ДИЗАЙНА ПОЛОТНА

FRAME 01

	min	max	шаг	Как меняем	Примечание
Ширина	600	900	50	за счет изменения ширины стекла	
Высота	1500	3000	50	за счет изменения высоты стекла	

1. Изменение дизайна, в зависимости от **ширины** полотна

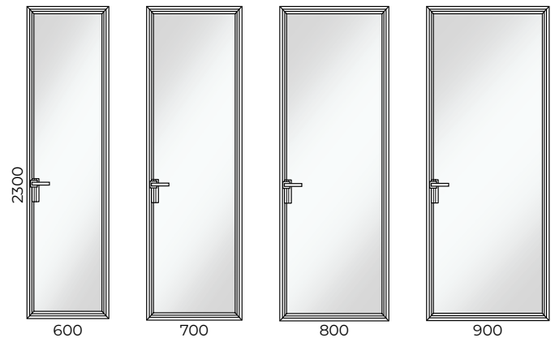

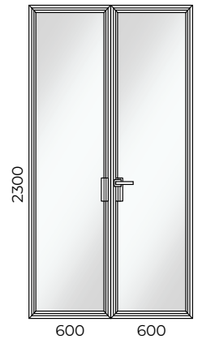

2. Изменение дизайна, в зависимости от **высоты** полотна

FRAME 02

	min	max	шаг	Как меняем	Примечание
Ширина	600	900	50	за счет изменения ширины стекла	
Высота	1500	3000	50	за счет изменения высоты стекла	расположение декоративных молдингов на одном уровне

1. Изменение дизайна, в зависимости от **ширины** полотна

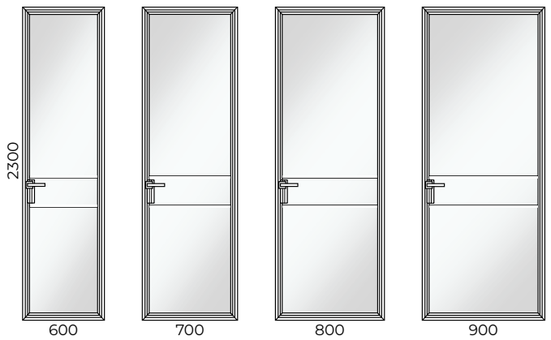

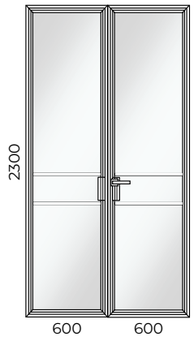

2. Изменение дизайна, в зависимости от **высоты** полотна

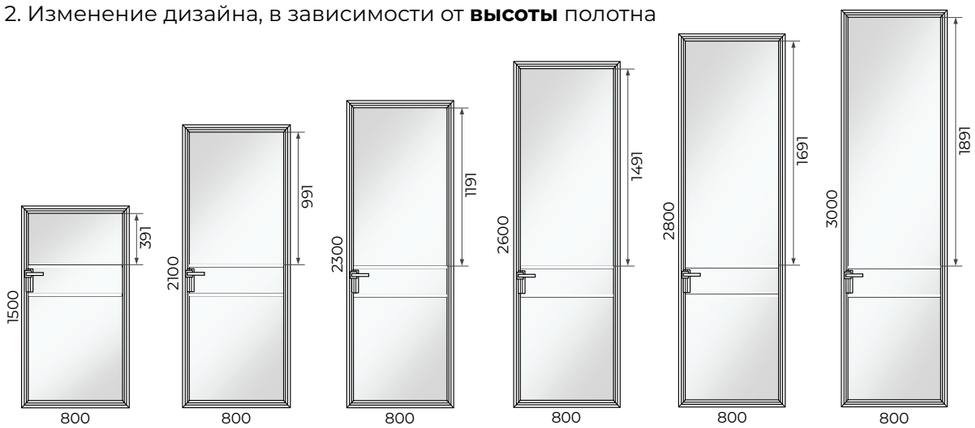

ГАБАРИТНЫЕ РАЗМЕРЫ И ИЗМЕНЕНИЕ ДИЗАЙНА ПОЛОТНА

FRAME 03

	min	max	шаг	Как меняем	Примечание
Ширина	600	900	50	за счет изменения ширины стекла	
Высота	1500	3000	50	за счет изменения высоты стекла	расположение и количество декоративных молдингов изменяется в зависимости от высоты

1. Изменение дизайна, в зависимости от **ширины** полотна

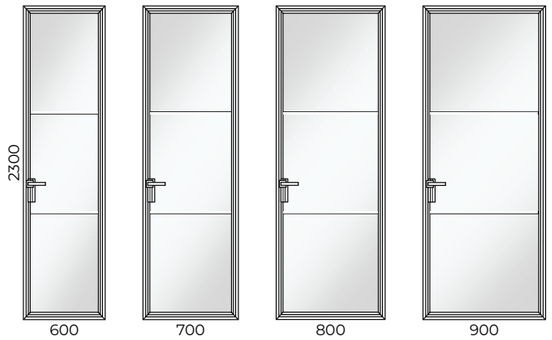

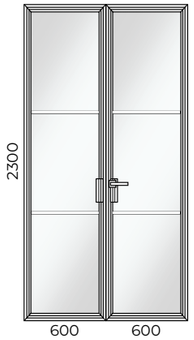

2. Изменение дизайна, в зависимости от **высоты** полотна

FRAME 04

	min	max	шаг	Как меняем	Примечание
Ширина	600	900	50	за счет изменения ширины стекла	
Высота	1500	3000	50	за счет изменения высоты стекла	расположение и количество декоративных молдингов изменяется в зависимости от высоты

1. Изменение дизайна, в зависимости от **ширины** полотна

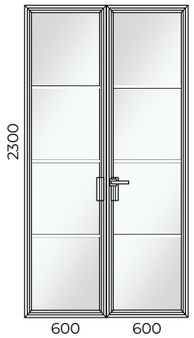

2. Изменение дизайна, в зависимости от **высоты** полотна

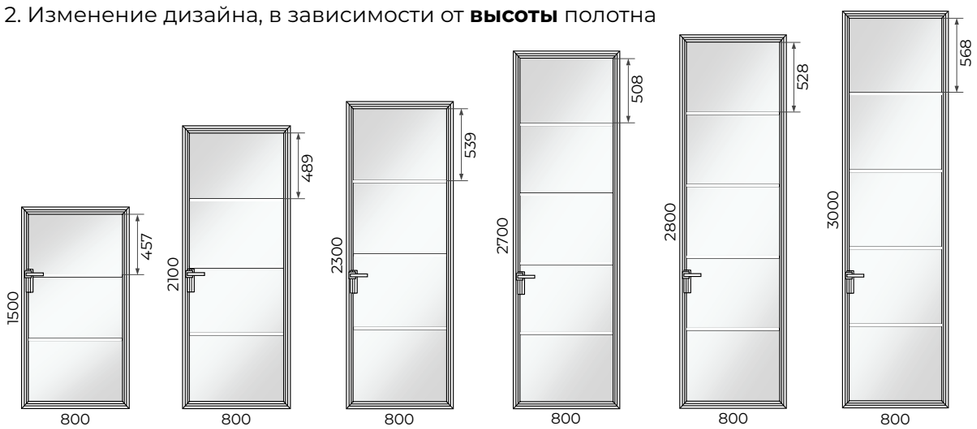

ГАБАРИТНЫЕ РАЗМЕРЫ И ИЗМЕНЕНИЕ ДИЗАЙНА ПОЛОТНА

FRAME 08

	min	max	шаг	Как меняем	Примечание
Ширина	600	900	50	за счет изменения ширины стекла	
Высота	1500	3000	50	за счет изменения высоты стекла	расположение и количество декоративных молдингов изменяется в зависимости от высоты

1. Изменение дизайна, в зависимости от **ширины** полотна

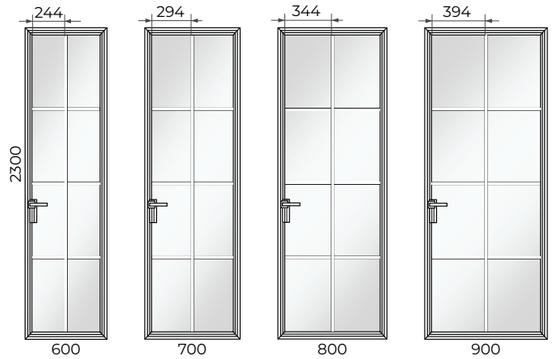

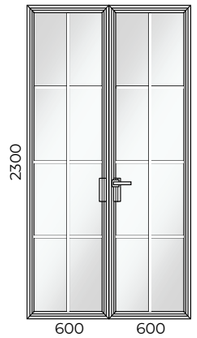

2. Изменение дизайна, в зависимости от **высоты** полотна

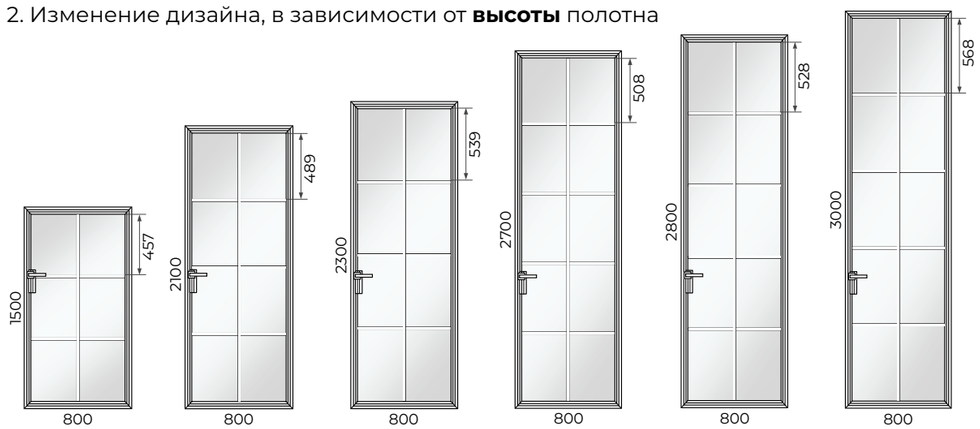

FRAME 12

	min	max	шаг	Как меняем	Примечание
Ширина	600	900	50	за счет изменения ширины стекла	
Высота	1500	3000	50	за счет изменения высоты стекла	расположение и количество декоративных молдингов изменяется в зависимости от высоты

1. Изменение дизайна, в зависимости от **ширины** полотна

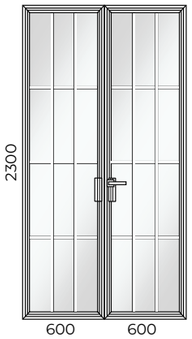

2. Изменение дизайна, в зависимости от **высоты** полотна

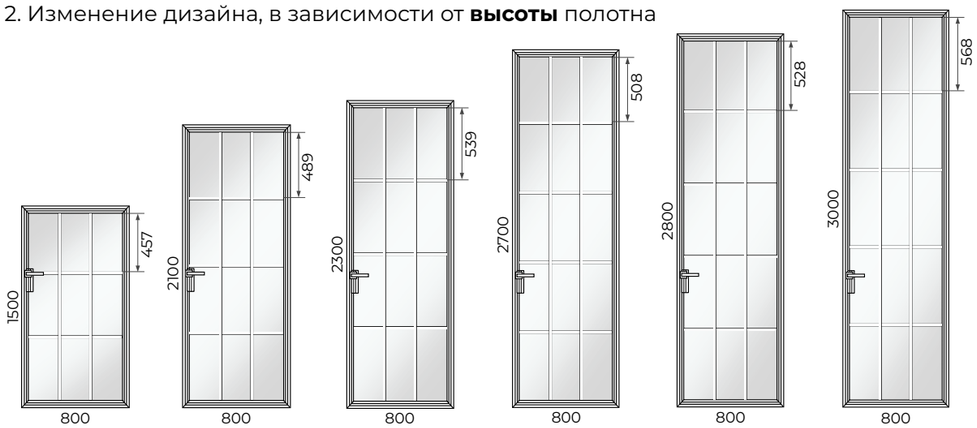

ОСТЕКЛЕНИЕ

Варианты остекления:

СТЕКЛО ТРИПЛЕКС 4+4
Цвет: прозрачное (float, optiwhite), белое, ярко-белое, черное, бронза, серое
Матирование: CM0, CM1, CM2 (CM1 и CM2 - только для Frame 1)

СТЕКЛО РЕФЛЕКТИВ ТРИПЛЕКС 4+4
Цвет: грей, светлый

ЗЕРКАЛО ТРИПЛЕКС 4+4
Цвет: глянцевое (серебро, бронза, графит), матированное (серебро, бронза, графит)
Матирование: CM0, CM1, CM2 (CM1 и CM2 - только для Frame 1)

СИСТЕМЫ ОТКРЫВАНИЯ

Распашная система*

ПОЛОТНО ОСТЕКЛЕННОЕ

	прямое открывание					обратное открывание		
	L	Q	M	ПСК01	ПСК02	RQ	ОСК1	ОСК2
без AL	-	-	-	-	+	-	-	-
2 AL	-	-	-	-	-	-	-	-
4 AL	-	-	-	-	-	-	-	-

Прочие системы

	Складная		Откатная			Пово-ротная	Откатная		
	Twice	Heft	Invis	Diva	Loft	Roto	Norm	Cascad	Slide
без AL	-	-	-	-	-	-	-	-	-
2 AL	-	-	-	-	-	-	-	-	-
4 AL	-	-	-	-	-	-	-	-	-

*Рекомендуется устанавливать петли K6360

Дверные конструкции Frame

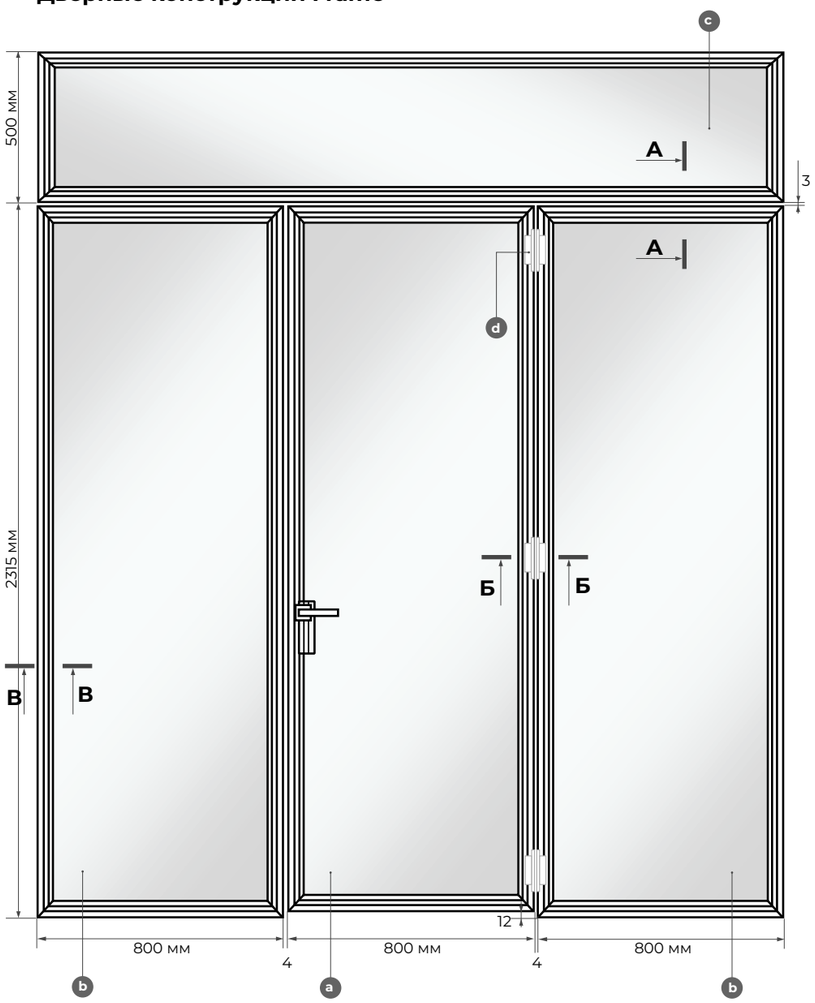

А-А

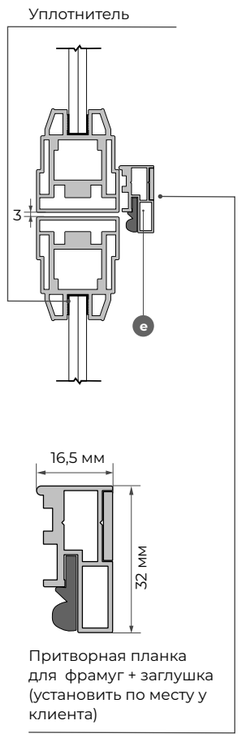

a. Основное полотно
b. Полка
c. Фрамуга
d. Петли
e. Притворная планка для фрамуги

Б-Б

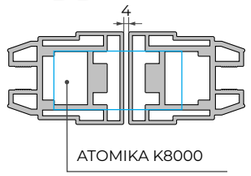

В-В

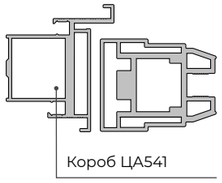

К СОДЕРЖАНИЮ

ФРАМУГА:

Это горизонтальное остекленное полотно, которое устанавливается в верхней части проёма.

	min	max	шаг	Как меняем	Примечание
Ширина	600	3000	1	за счет изменения ширины стекол	изготовление только по эскизу
Высота	400	600	1	за счет изменения высоты стекла	

Размер фрамуги рассчитывается с учетом ширины полотна и зазоров:
- между распашными полотнами
- полотном и коробом

ПОЛКА:

Дополнительная стационарная остекленная створка сбоку от дверного полотна. Может быть установлена с одной или с двух сторон.

	min	max	шаг	Как меняем	Примечание
Ширина	600	900	50	за счет изменения ширины стекол	
Высота	1500	3000	50	за счет пропорционального изменения высоты стекол	

В конструкции фрамужного блока могут быть однопольные или двупольные распашные полотна.

Двупольная конструкция состоит из основного и ответного полотен.

Основное полотно - это полотно, в которое устанавливается ручка и замок.

Ответное полотно - это полотно, в которое врезается ответная планка замка и ригель.

Технологический зазор между полотном и верхней деталью короба составляет 3 мм, зазор между полотном и полом составляет 12 мм.

ПРИТВОРНАЯ ПЛАНКА FRAME:

Применяется для входных групп. Монтируется на месте у клиента на фрамугу.

Стандартные размеры	1000; 2000; 3000 мм
Варианты отделки	Алюминиевый анодированный профиль
Цвет профиля	Черный, Хром, Золото, Шампань, Бронза, Медь

Притворная планка FRAME состоит из двух элементов (которые заказываются отдельно):
- Планка притворная Frame (с установленным уплотнителем).
- Накладка планки притворной Frame (с наклеенным 2-х сторонним скотчем).

!!!Саморезы для крепления планки к фрамуге в комплект не входят.

ДВУСТВОРЧАТЫЕ

Дверные конструкции Frame

Frame 01

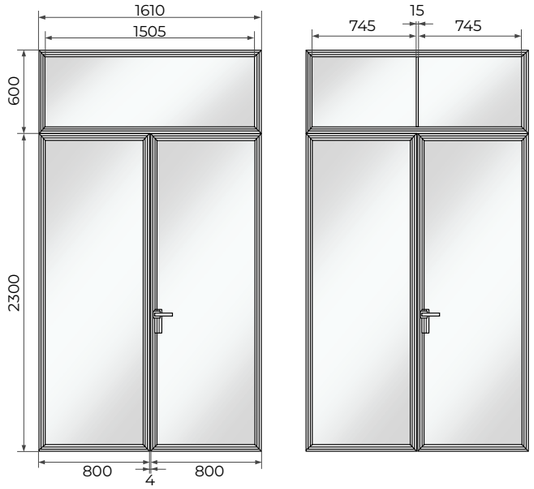

Frame 02

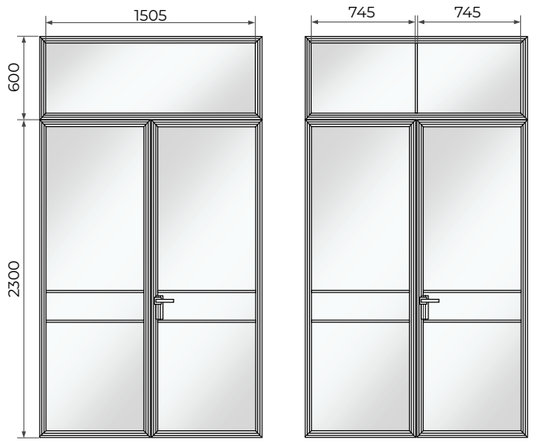

Frame 03

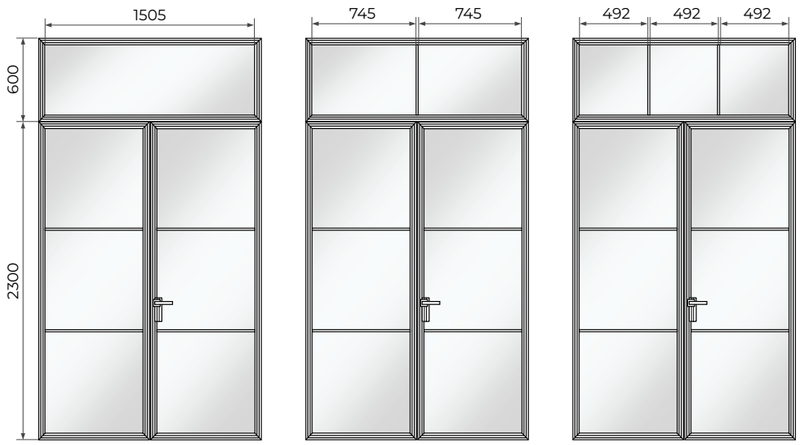

ДВУСТВОРЧАТЫЕ

Frame 04

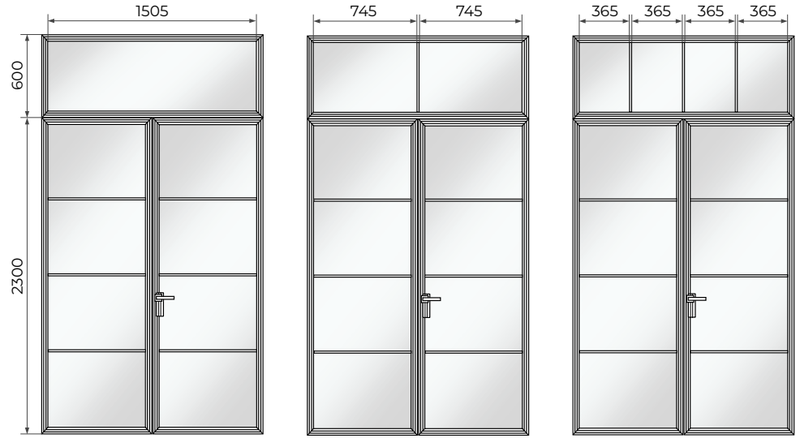

Frame 08

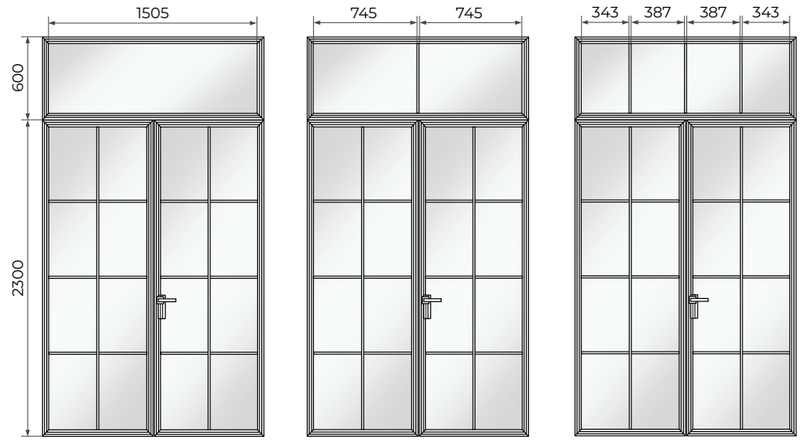

Frame 12

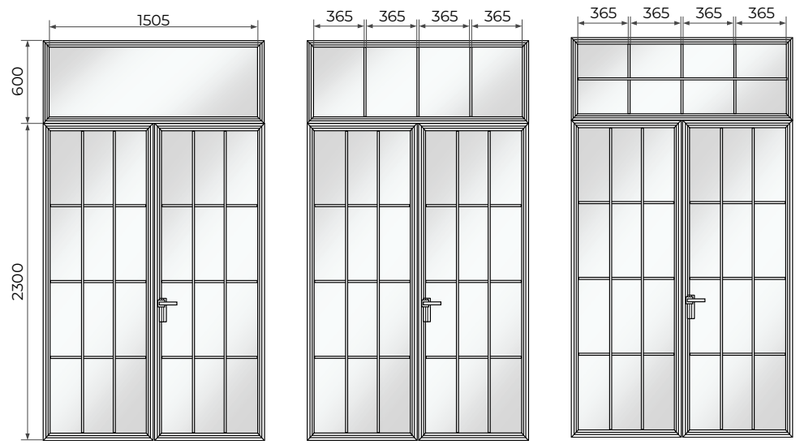

Frame 01

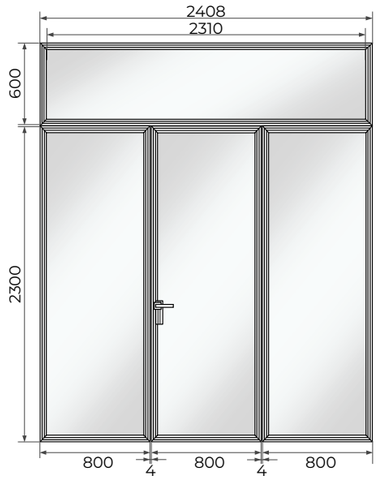

Frame 02

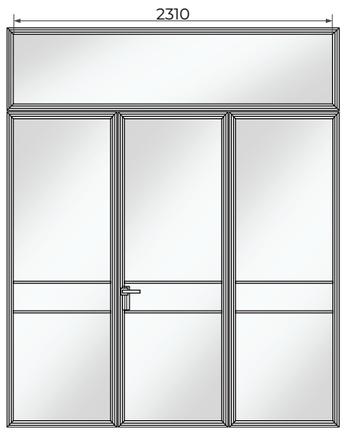

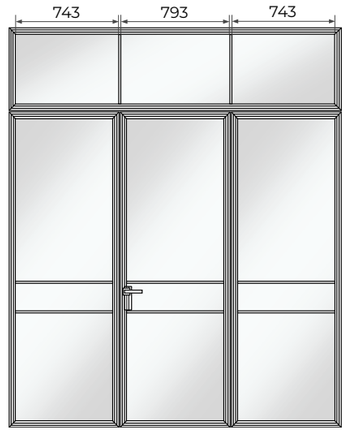

Frame 03

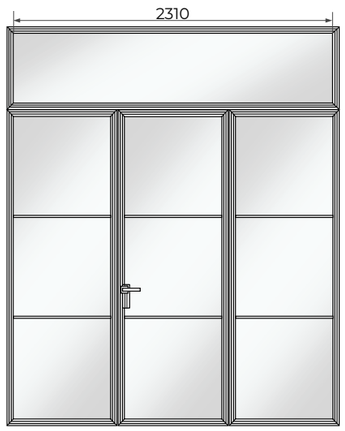

ТРЕХСТВОРЧАТЫЕ

Frame 04

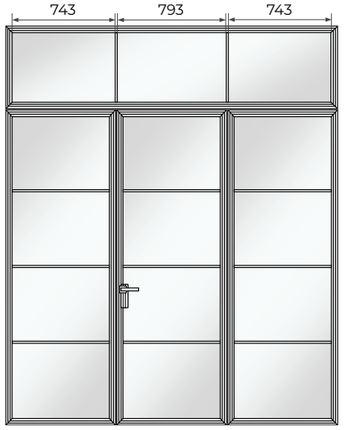

Frame 08

Frame 12

Расчет проемов дверных конструкций Frame

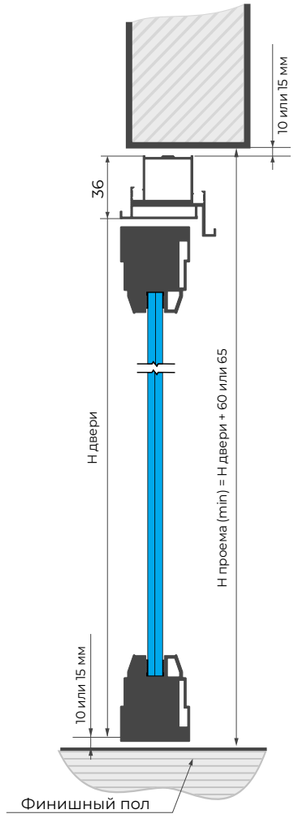

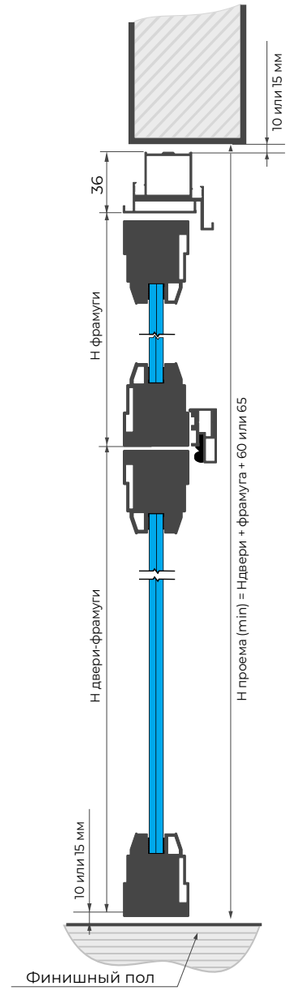

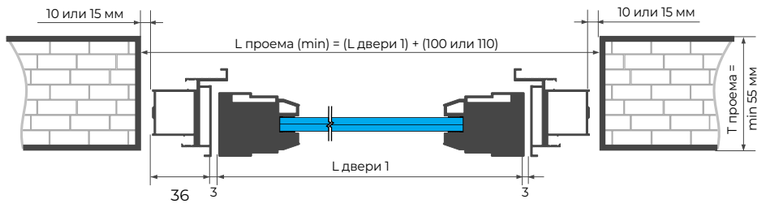

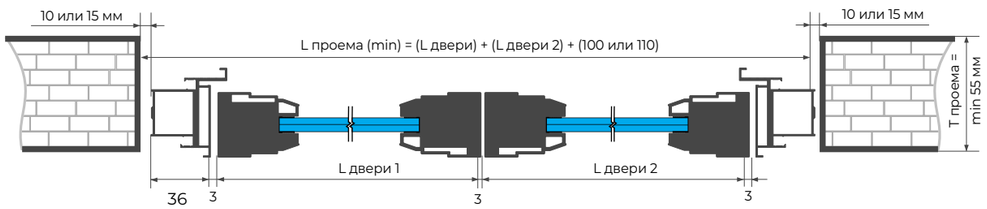

СИСТЕМА AI
Скрытый алюминиевый короб

Открывание прямое

ПСК - прямой скрытый короб

Открывание обратное

ОСК - обратный скрытый короб

*175 - без плинтуса

КОРОБ АЛЮМИНИЕВЫЙ

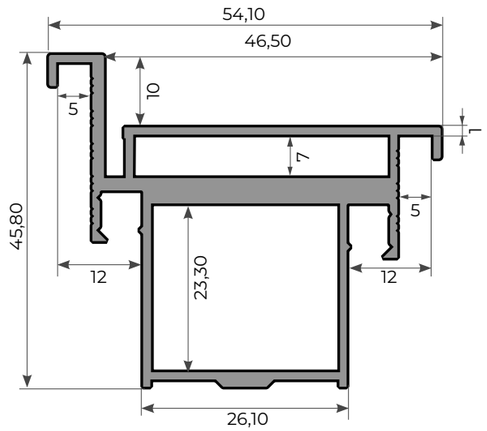

Сборка с алюминиевой кромкой

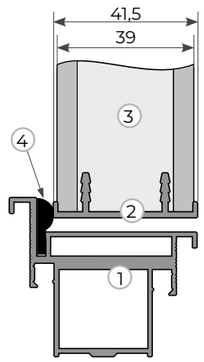

ПСК-01 - Комплект алюминиевого короба ПРЯМОГО открывания для полотен с алюминиевой кромкой

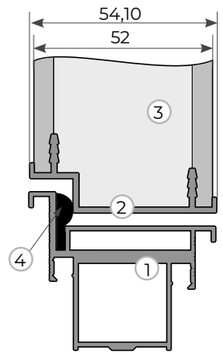

ОСК-01 - Комплект алюминиевого короба ОБРАТНОГО открывания для полотен с алюминиевой кромкой

1. AI-короб
2. AI-кромка
3. Дверное полотно
4. Уплотнитель 5 мм

Сборка без алюминиевой кромки

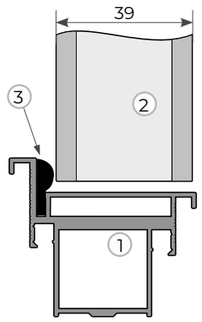

ПСК-02 - Комплект алюминиевого короба ПРЯМОГО открывания для полотен БЕЗ АЛЮМИНИЕВОЙ КРОМКИ

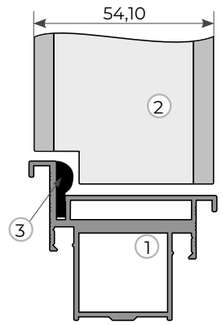

ОСК-02 - Комплект алюминиевого короба ОБРАТНОГО открывания для полотен БЕЗ АЛЮМИНИЕВОЙ КРОМКИ

1. AI-короб
2. Дверное полотно
3. Уплотнитель 7 мм

АЛЮМИНИЕВЫЕ ПЕРЕГОРОДКИ

META

РАЗРЕЗ

Полотно остекленное (ДО)

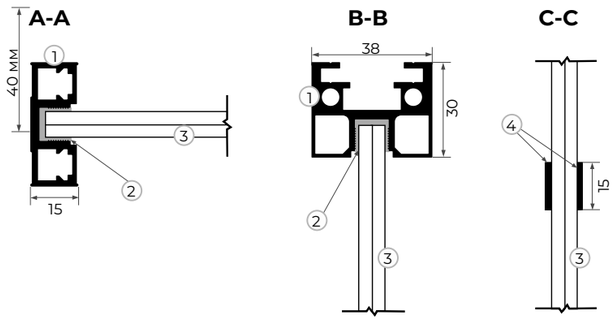

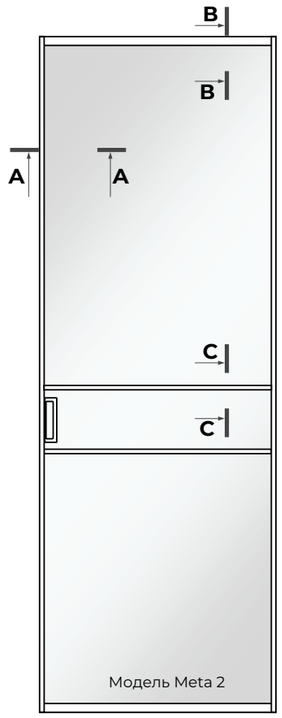

1. Алюминиевый профиль
2. Резиновая прокладка
3. Триплекс 4+4 мм
4. Декоративный молдинг

ОТДЕЛКА

Виды отделки:
Алюминиевый анодированный профиль

Цвет профиля:
ЧЕРНЫЙ, ЗОЛОТО, ШАМПАНЬ, МЕДЬ, ХРОМ(?)

ИСПОЛНЕНЕНИЕ*

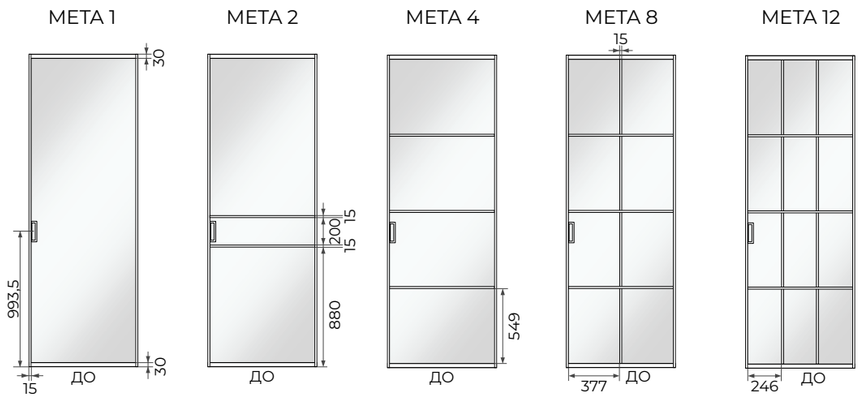

*В = 2300; Ш = 800

ГАБАРИТНЫЕ РАЗМЕРЫ И ИЗМЕНЕНИЕ ДИЗАЙНА ПОЛОТНА

META 1

	min	max	шаг	Как меняем	Примечание
Ширина	600	1200	10	за счет изменения ширины стекла	Для открывания CASCAD минимальная ширина 750
Высота	1500	3000	10	за счет изменения высоты стекла	

1. Изменение дизайна, в зависимости от **ширины** полотна

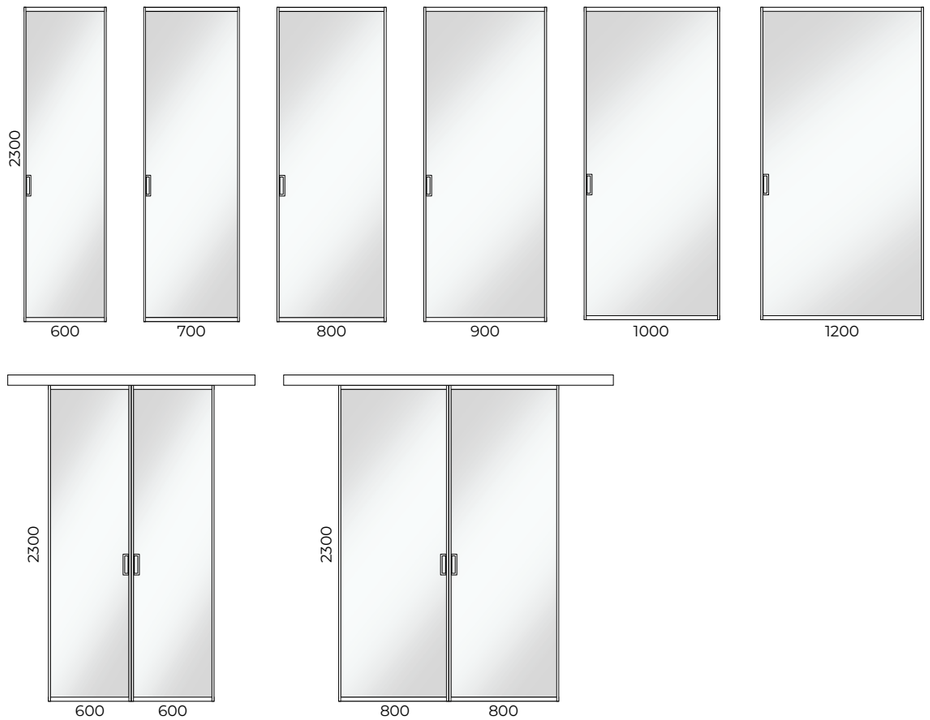

2. Изменение дизайна, в зависимости от **высоты** полотна

META 2

	min	max	шаг	Как меняем	Примечание
Ширина	600	1200	10	за счет изменения ширины стекла	Для открывания CASCAD минимальная ширина 750
Высота	1500	3000	10	за счет изменения высоты стекла	Расположение декоративных молдингов не меняется

1. Изменение дизайна, в зависимости от **ширины** полотна

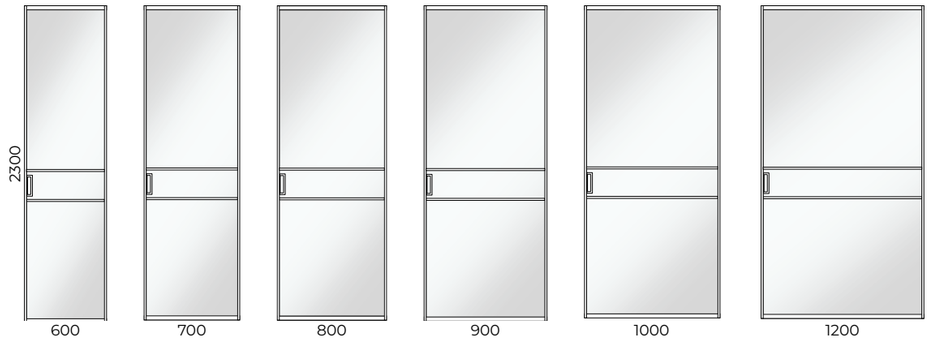

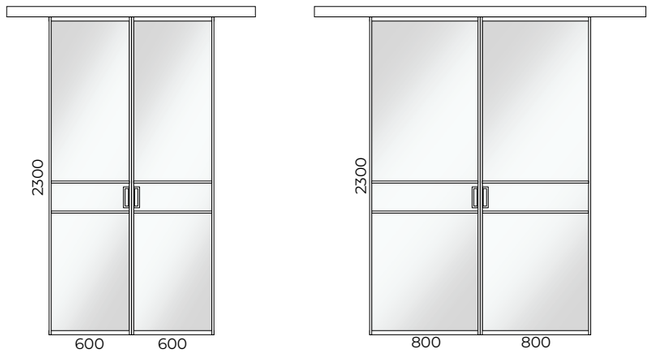

2. Изменение дизайна, в зависимости от **высоты** полотна

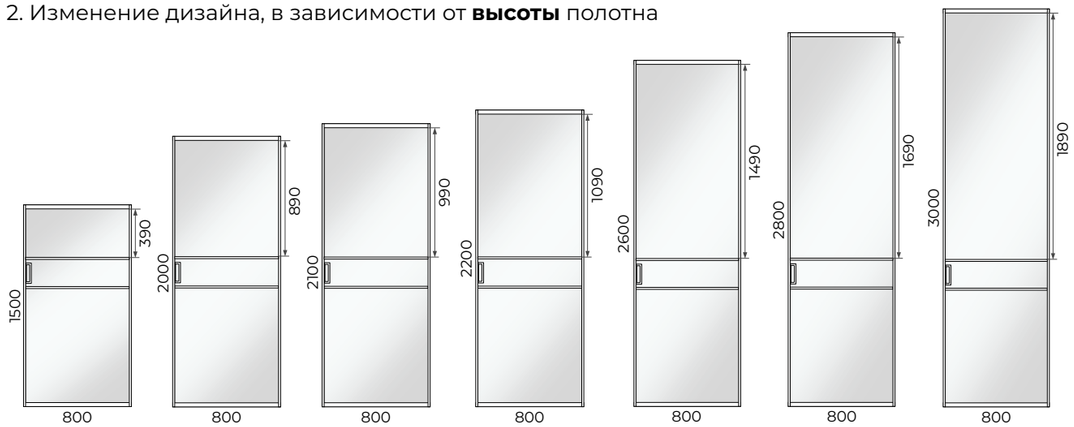

ГАБАРИТНЫЕ РАЗМЕРЫ И ИЗМЕНЕНИЕ ДИЗАЙНА ПОЛОТНА

META 4

	min	max	шаг	Как меняем	Примечание
Ширина	600	1200	10	за счет изменения ширины стекла	Для открывания CASCAD минимальная ширина 750
Высота	1500	3000	10	за счет изменения высоты стекла	Расположение и количество декоративных молдингов зменяется в зависимости от высоты

1. Изменение дизайна, в зависимости от **ширины** полотна

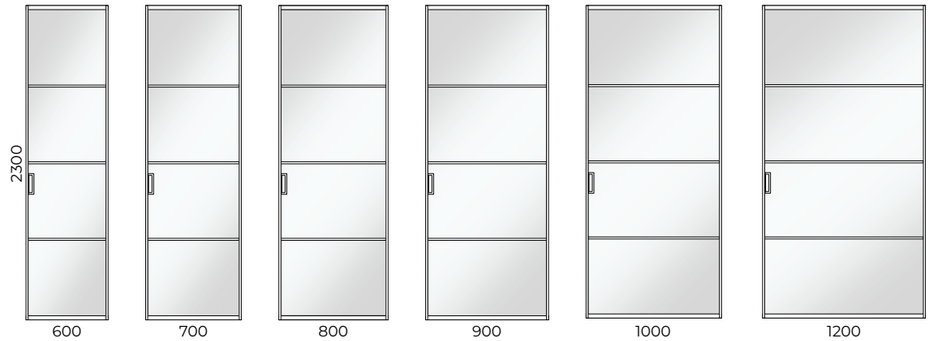

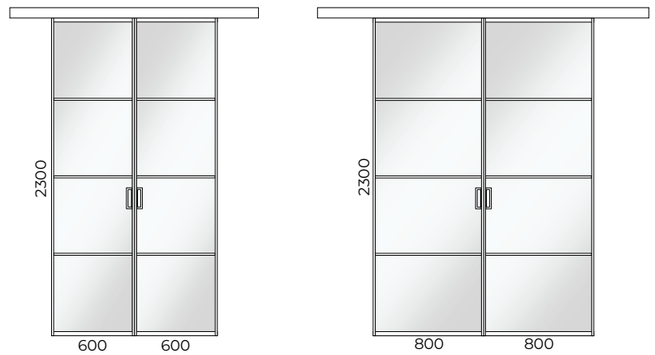

2. Изменение дизайна, в зависимости от **высоты** полотна

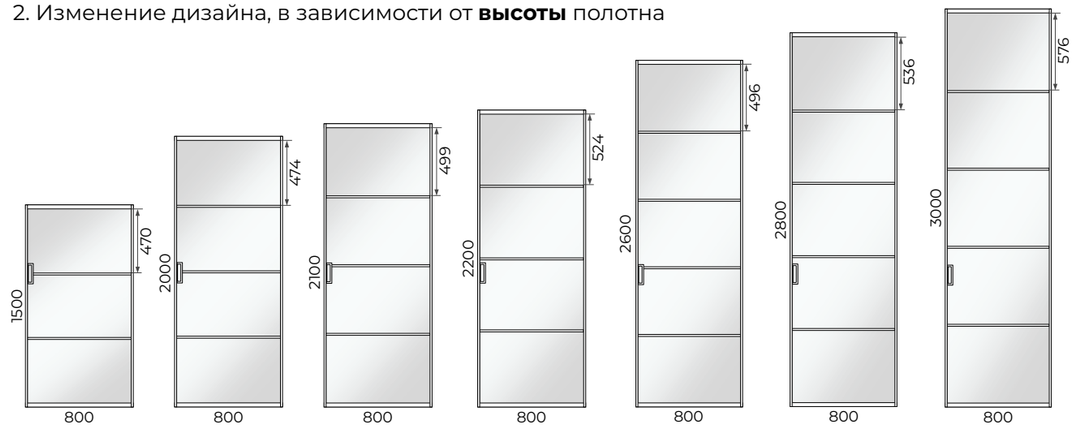

META 8

	min	max	шаг	Как меняем	Примечание
Ширина	600	1200	10	за счет изменения ширины стекла	Для открывания CASCAD минимальная ширина 750
Высота	1500	3000	10	за счет изменения высоты стекла	Расположение и количество декоративных молдингов изменяется в зависимости от высоты

1. Изменение дизайна, в зависимости от **ширины** полотна

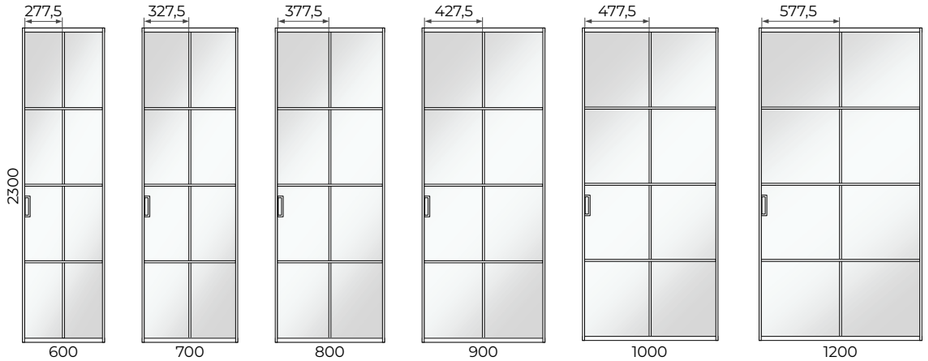

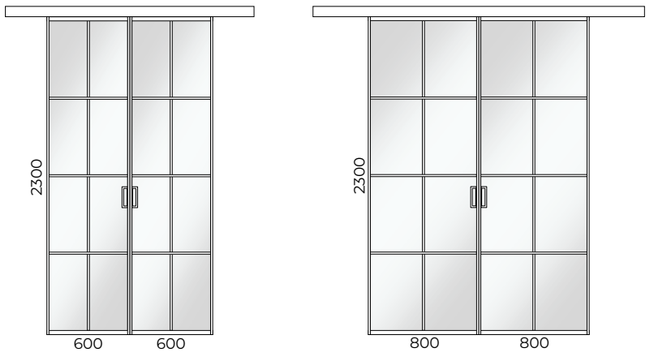

2. Изменение дизайна, в зависимости от **высоты** полотна

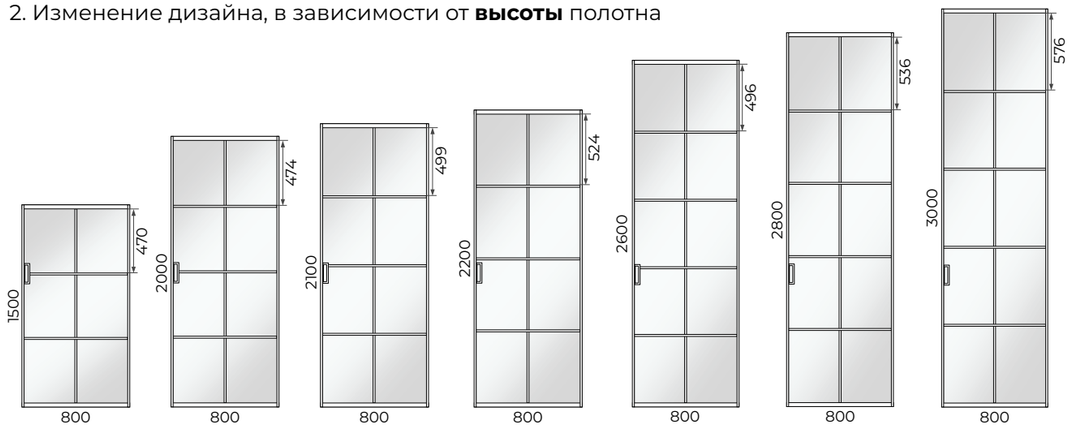

ГАБАРИТНЫЕ РАЗМЕРЫ И ИЗМЕНЕНИЕ ДИЗАЙНА ПОЛОТНА

META 12

	min	max	шаг	Как меняем	Примечание
Ширина	600	1200	10	за счет изменения ширины стекла	Для открывания CASCAD минимальная ширина 750
Высота	1500	3000	10	за счет изменения высоты стекла	Расположение и количество декоративных молдингов изменяется в зависимости от высоты

1. Изменение дизайна, в зависимости от **ширины** полотна

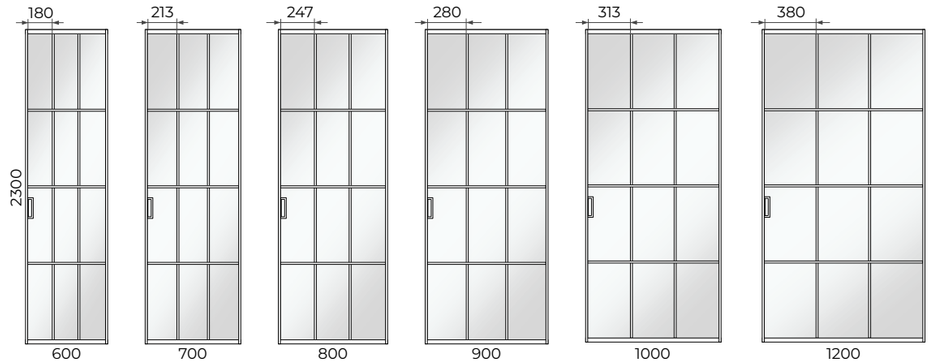

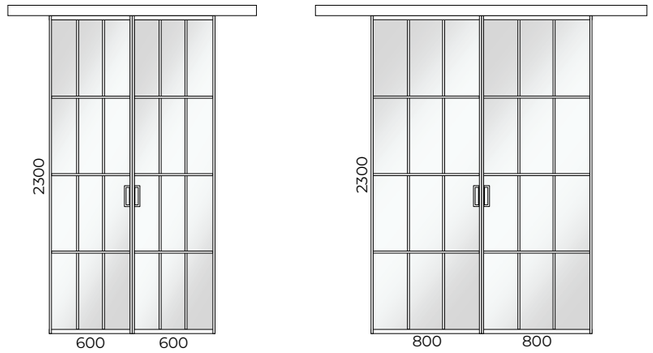

2. Изменение дизайна, в зависимости от **высоты** полотна

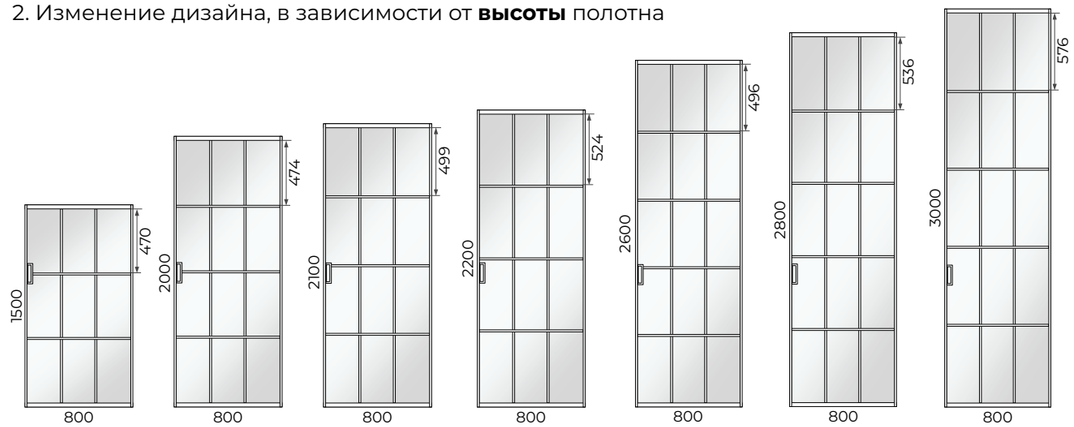

ОСТЕКЛЕНИЕ

Варианты остекления:

СТЕКЛО ТРИПЛЕКС 4+4
Цвет: прозрачное (float, optiwhite), белое, черное, бронза, серое
Матирование: СМ0, СМ1, СМ2 (СМ1 и СМ2 только для META 1)

ЗЕРКАЛО ТРИПЛЕКС 4+4
Цвет: серебро, бронза, графит
Матирование: СМ0, СМ1, СМ2 (СМ1 и СМ2 только для META 1)

СИСТЕМЫ ОТКРЫВАНИЯ

Распашная система

ПОЛОТНО ОСТЕКЛЕННОЕ

	прямое открывание					обратное открывание		
	L	Q	M	ПСК01	ПСК02	RQ	ОСК1	ОСК2
без AL	-	-	-	-	-	-	-	-
2 AL	-	-	-	-	-	-	-	-
4 AL	-	-	-	-	-	-	-	-

Прочие системы

	Складная		Откатная			Пово-ротная	Откатная		
	Twice	Heft	Invis	Diva	Loft	Roto	Norm	Cascad	Slide
без AL	-	-	-	-	-	-	+	+	-
2 AL	-	-	-	-	-	-	-	-	-
4 AL	-	-	-	-	-	-	-	-	-

РАСЧЕТ ПРОЕМОВ

РАСЧЕТ ПРОЕМОВ

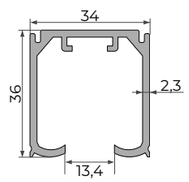

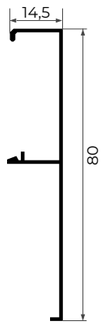

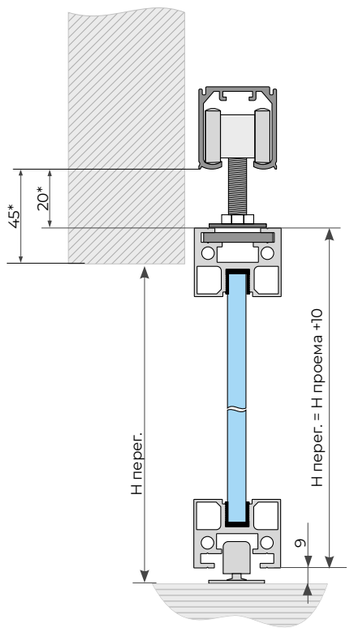

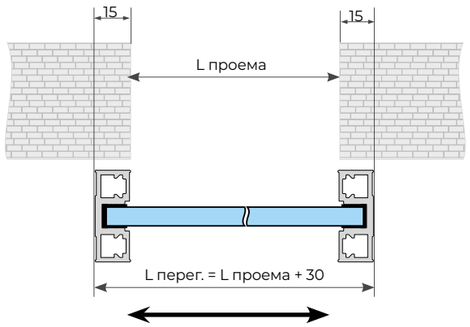

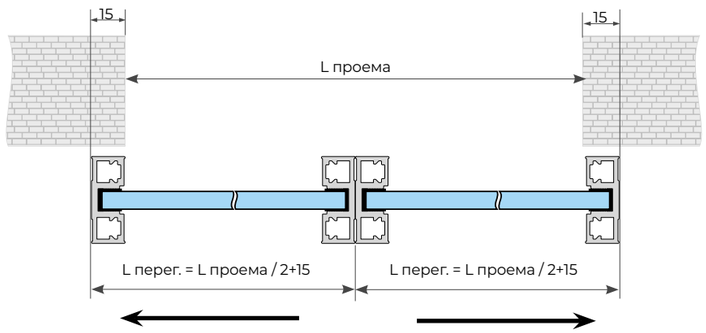

РАСЧЕТ ПРОЕМОВ

Расчет проемов дверных конструкций META

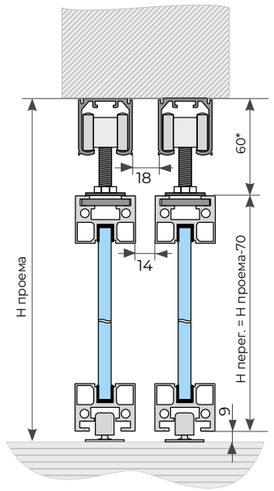

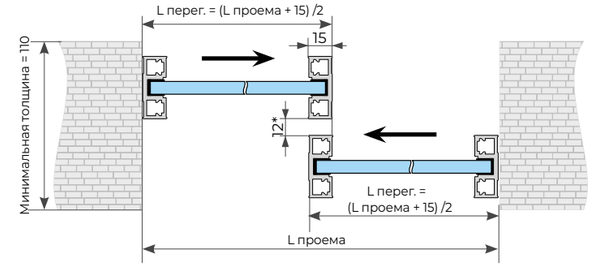

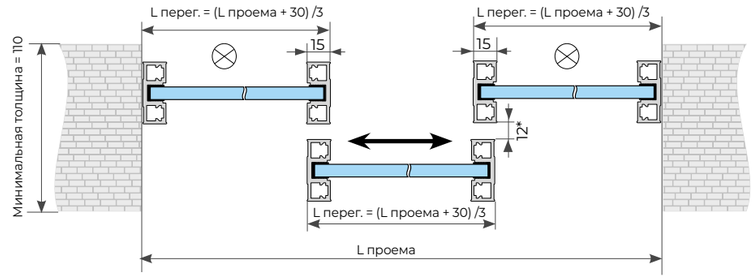

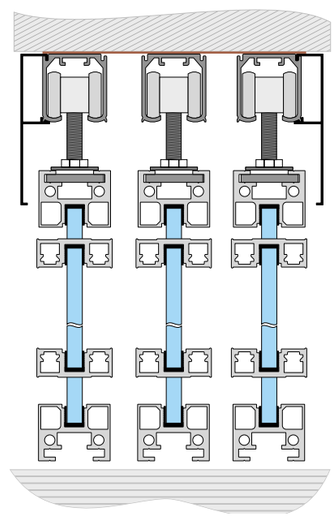

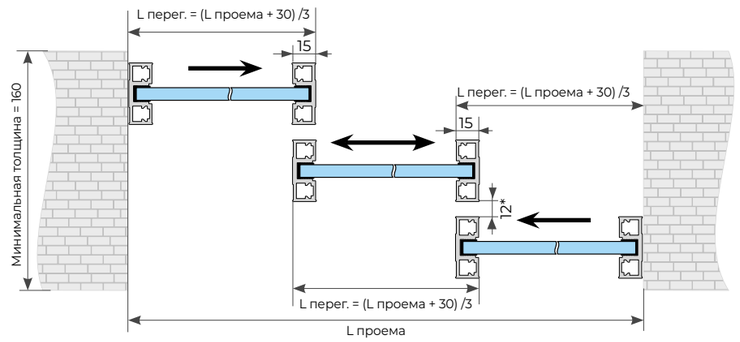

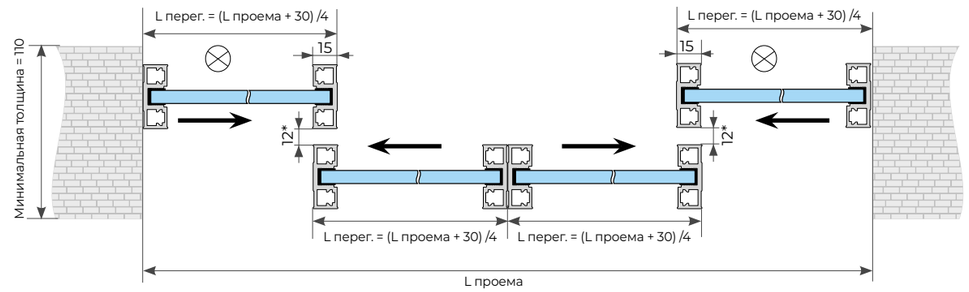

РАЗРЕЗ

STEEL

Полотно остекленное (ДО)

А-А

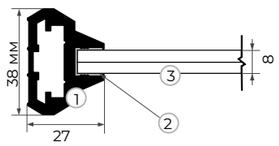

В-В

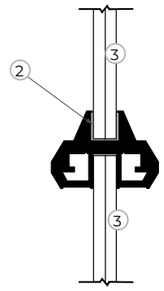

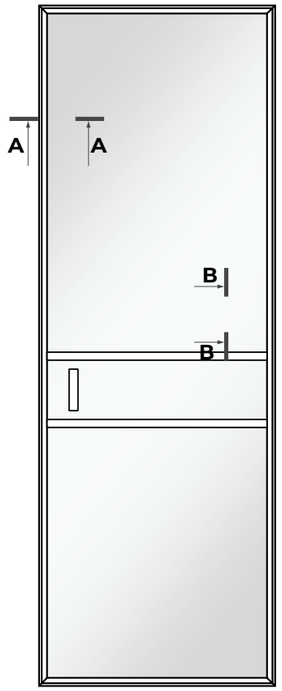

1. Алюминиевый профиль
2. Резиновая прокладка
3. Триплекс 4+4 мм

ОТДЕЛКА

Виды отделки:
Алюминиевый профиль

Цвет профиля:
ЧЕРНЫЙ, БЕЛЫЙ, СЕРЫЙ ШЕЛК

ИСПОЛНЕНЕНИЕ*

STEEL 1 STEEL 2 STEEL 3

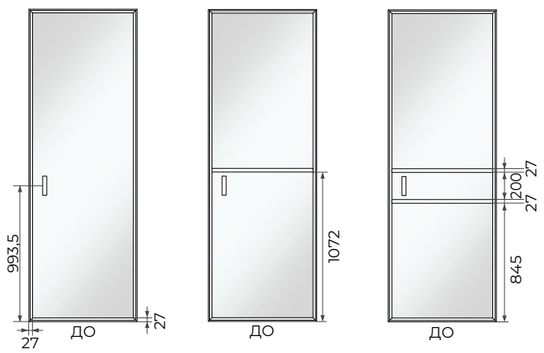

*В = 2300; Ш = 800

ГАБАРИТНЫЕ РАЗМЕРЫ ПОЛОТНА

STEEL

	min	max	шаг	Как меняем	Примечание
Ширина	700	1200	10	за счет изменения ширины стекол	
Высота	2000	3000	10	за счет пропорционального изменения высоты стекол	

STEEL 1 STEEL 2 STEEL 3

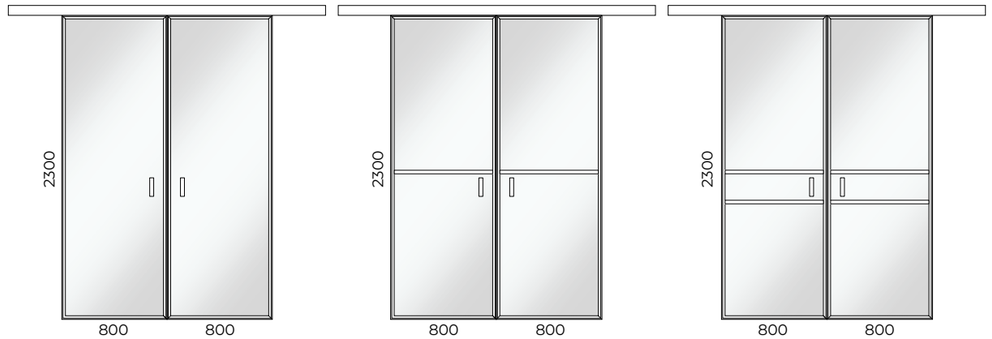

ОСТЕКЛЕНИЕ

Варианты остекления:

СТЕКЛО ТРИПЛЕКС 4+4
Цвет: прозрачное (float, optiwhite), белое, черное, бронза, серое
Матирование: СМ0, СМ1, СМ2

ЗЕРКАЛО ТРИПЛЕКС 4+4
Цвет: серебро, бронза, графит
Матирование: СМ0, СМ1, СМ2

СИСТЕМЫ ОТКРЫВАНИЯ

Распашная система

ПОЛОТНО ОСТЕКЛЕННОЕ

	прямое открывание					обратное открывание		
	L	Q	M	ПСК01	ПСК02	RQ	ОСК1	ОСК2
без AL	-	-	-	-	-	-	-	-
2 AL	-	-	-	-	-	-	-	-
4 AL	-	-	-	-	-	-	-	-

Прочие системы

	Складная		Откатная			Пово-ротная	Откатная		
	Twice	Heft	Invis	Diva	Loft	Roto	Norm	Cascad	Slide
без AL	-	-	-	-	-	-	+	-	+
2 AL	-	-	-	-	-	-	-	-	-
4 AL	-	-	-	-	-	-	-	-	-

СИСТЕМЫ ОТКРЫВАНИЯ

ОТКАТНАЯ

NORMAL 1 (Armadillo)

META NORMAL 1 (для перегородок Meta)
- Верхняя направляющая 2 м - 1 шт;
- Комплект фурнитуры (без доводчика, с одним или двумя доводчиками).

Изделия, для дополнительной комплектации заказа:
- Алюминиевая декоративная планка 2000 или 3000мм – 1шт

При установке системы с креплением на стену необходимо дополнительно заказать комплект держателей профиля:
- для профиля 2 м - комплект A-Meta5
- для профиля 3 м - комплект A-Meta8
- для профиля 4 м (2+2 м)- комплект A-Meta10

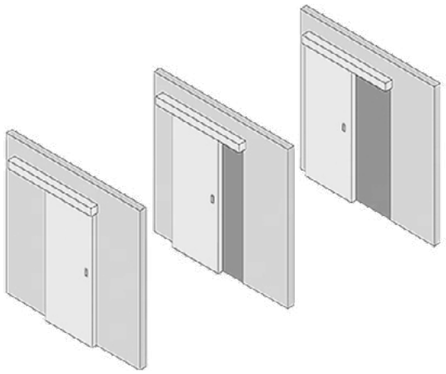

Расчет проема для механизмов NORMAL 1 / NORMAL 2 / SYNCHRO

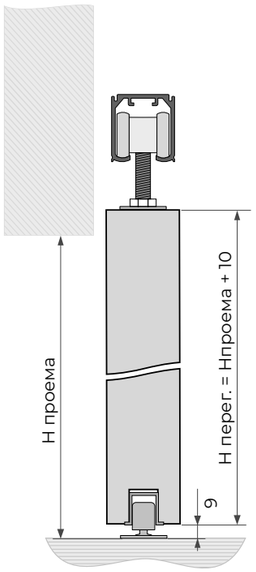

Для системы META

Допустимые размеры полотна для механизма NORMAL:
Минимальная ширина - 600 мм.
Для полотна с 1 доводчиком – min ширина 700мм, для полотна с 2 доводчиками – min ширина 750мм.
Максимальная ширина - 1200 мм
Минимальная высота - 1500 мм
Максимальная высота - 3000 мм
Масса до 60 кг

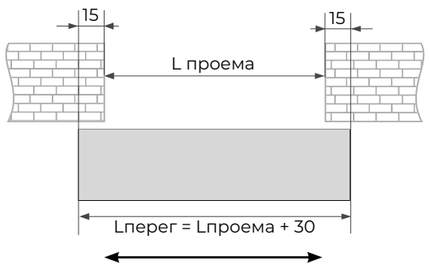

ОТКАТНАЯ СИСТЕМА ОТКРЫВАНИЯ

ОТКАТНАЯ

NORMAL 2 / SYNHRO (Armadillo)

META NORMAL 2 (для перегородок Meta)
- Верхняя направляющая 2000 мм - 2 шт;
- Комплект фурнитуры (без доводчика, с одним или двумя доводчиками)

Изделия, для дополнительной комплектации заказа:
- Алюминиевая декоративная планка 2000 – 2 шт / или 3000мм – 1 или 2 шт в зависимости от ширины створки

META SYNHRO (для перегородок Meta)
- Верхний трек 2000 мм - 2 шт;
- Комплект фурнитуры - 2 шт.;
- Комплект для синхронного открывания - 1 шт.
- Комплект с двумя доводчиками (при желании)

Изделия, для дополнительной комплектации заказа:
- Алюминиевая декоративная планка 2000 – 2 шт / или 3000 мм – 1 или 2 шт в зависимости от ширины створки

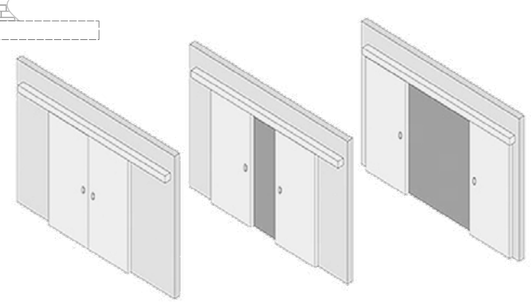

Расчет проема по ширине для механизма NORMAL 2 / SYNHRO

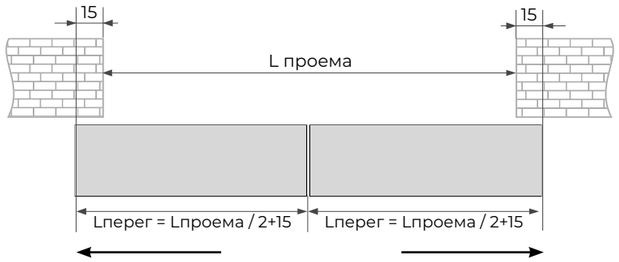

Допустимые размеры полотна для механизма SYNHRO:
Минимальная ширина полотна - 700 мм.
Для полотна с двумя доводчиками min ширина 750мм.
Максимальная ширина - 1200 мм
Минимальная высота - 1500 мм
Максимальная высота - 3000 мм
Масса до 60 кг

Механизм Synchro можно установить с доводчиком. В этом случае заказывается 2 доводчика (устанавливаются на разные створки, и на разные ролики)

ОТКАТНАЯ

Комплектация 2-створчатой конструкции

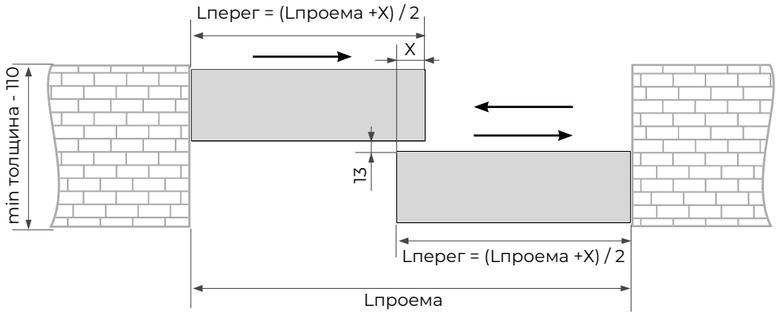

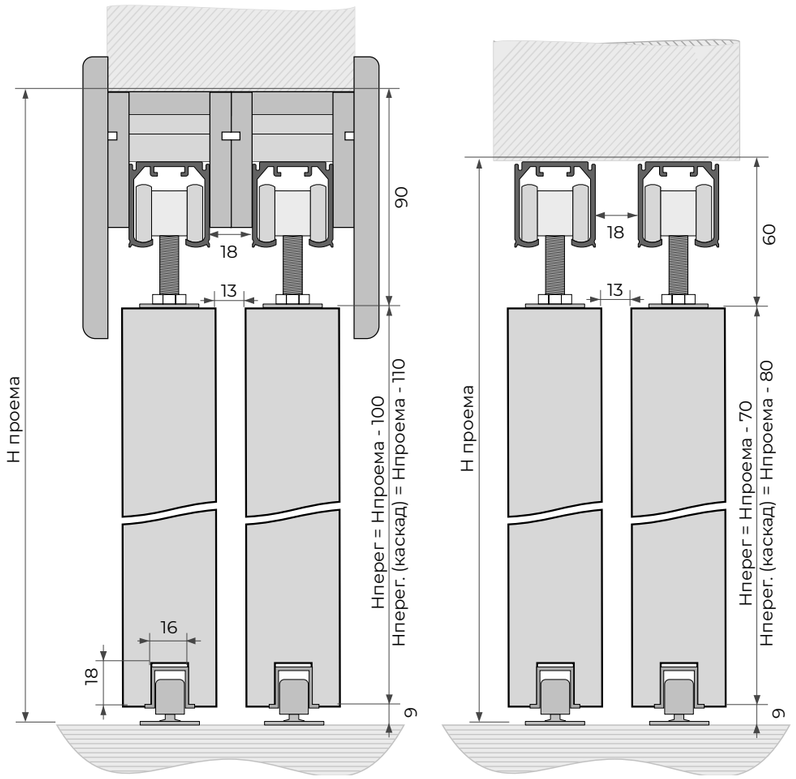

Расчет размеров створок при установке откатной системы внутри проема (к потолку)

NORMAL 1 + NORMAL 1

	Meta
Размер X; мм	15

NORMAL 1 + NORMAL 1
комплект Normal 1 без доводчика, с одним или двумя доводчиками
комплект Normal 1 без доводчика, с одним или двумя доводчиками

ОТКАТНАЯ СИСТЕМА ОТКРЫВАНИЯ

ОТКАТНАЯ

Комплектация 3-створчатой конструкции

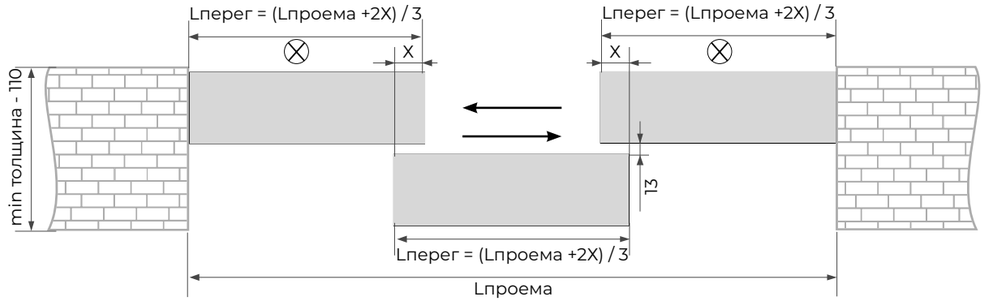

NORMAL 2 + NORMAL 1
комплект Normal 2 без доводчика (для стационарных створок)
комплект Normal 1 без доводчика, с одним или двумя доводчиками (дополнительно необходимо заказать верхнюю направляющую)

Комплектация 4-створчатой конструкции
(2 створки стационарные, 2 подвижные)

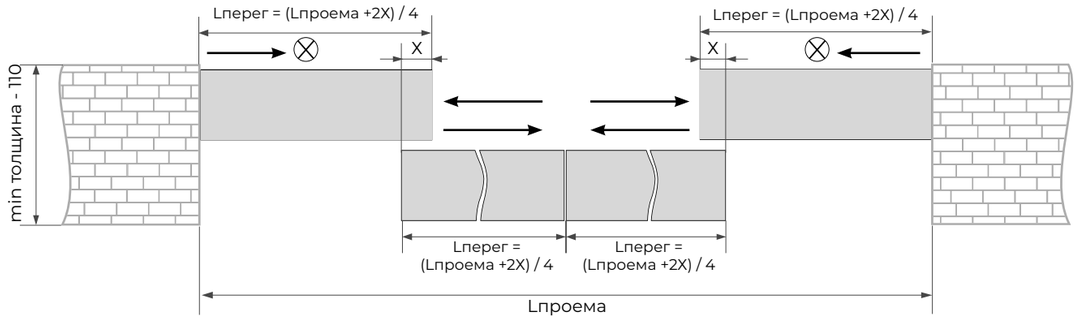

	Grazia	Corsa	Race	Meta
Размер X; мм	75	75	30	15

NORMAL 2 + NORMAL 2
комплект Normal 2 без доводчика (для стационарных створок)
комплект Normal 2 без доводчика, с одним или двумя доводчиками

или

NORMAL 2 + SYNCHRO
комплект Normal 2 без доводчика (для стационарных створок)
комплект Synchro без доводчика или с двумя доводчиками

ОТКАТНАЯ

CASCAD (Armadillo)

META CASCAD 3 (для перегородок Meta)
- Верхняя направляющая 3 м - 3 шт;
- Комплект фурнитуры (без доводчиков)

Изделия, для дополнительной комплектации заказа:
- Алюминиевая декоративная планка 2000 или 3000 мм

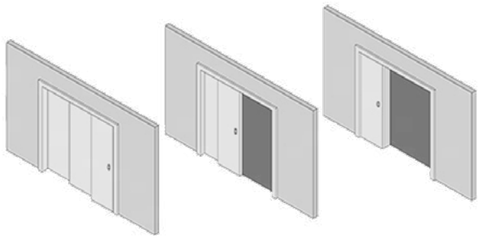

Допустимые размеры полотна для механизма CASCAD:
Минимальная ширина - 750 мм
Максимальная ширина - 1200 мм
Минимальная высота - 1500 мм
Максимальная высота - 3000 мм
Масса до 60 кг

Система Cascad без доводчиков!

Для перегородок Race система Cascad не применяется!

Расчет проема для механизма CASCAD

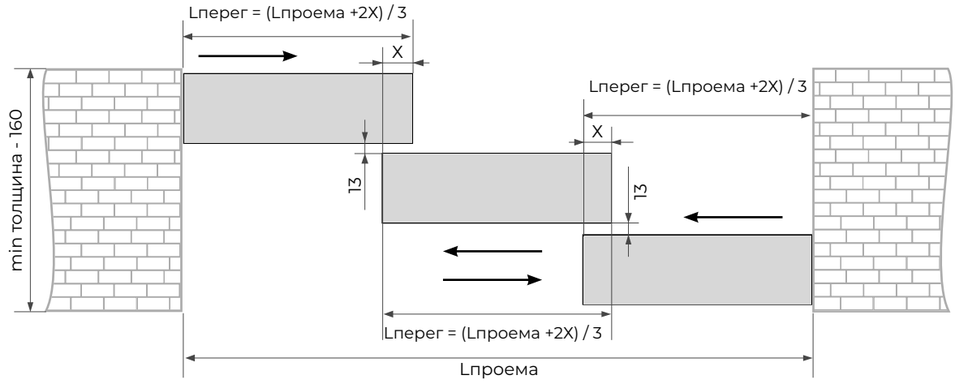

	Meta
Размер X; мм	15

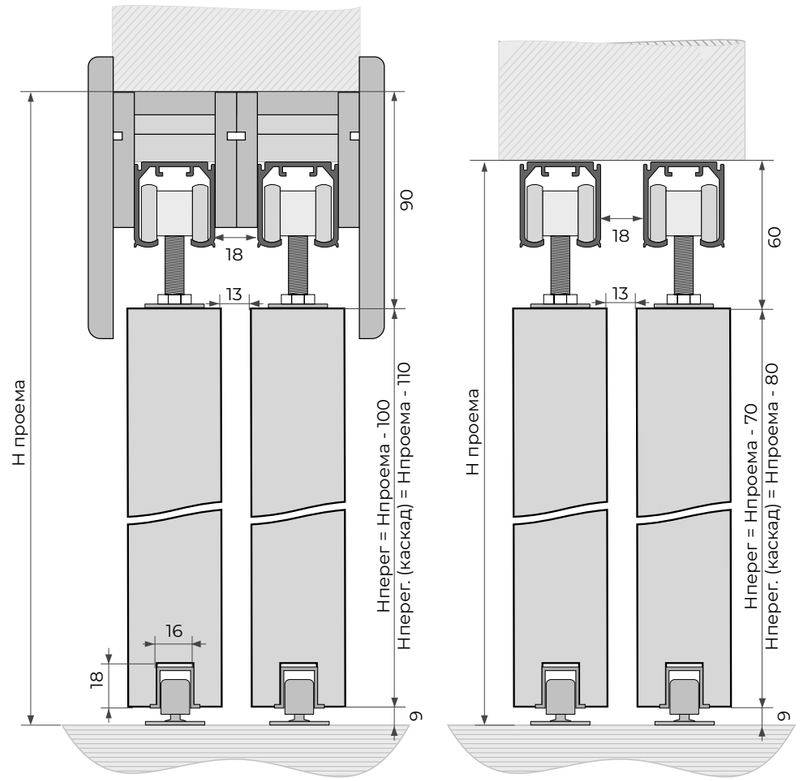

ИСПОЛНЕНИЕ

ДВЕРИ С УВЕЛИЧЕННОЙ ЗВУКО/ШУМОИЗОЛЯЦИЕЙ 41 дБ

Повышенная звуко/шумоизоляция достигается за счет следующих факторов:
1. Использование плиты МДФ повышенной толщины 8 мм
2. Применение звукопоглащающего материала - пенопласт толщиной 30 мм.

Полотно глухое (ДГ)

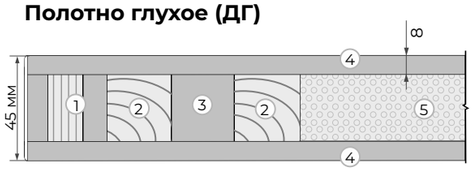

1. Каркас - сэндвич брус
2. Брус массива сосны.
3. МДФ
4. Облицовочное покрытие МДФ т. 8 мм
5. Внутреннее заполнение - пенопласт

Короб L45

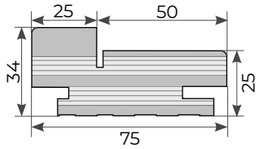

Сборка с добором

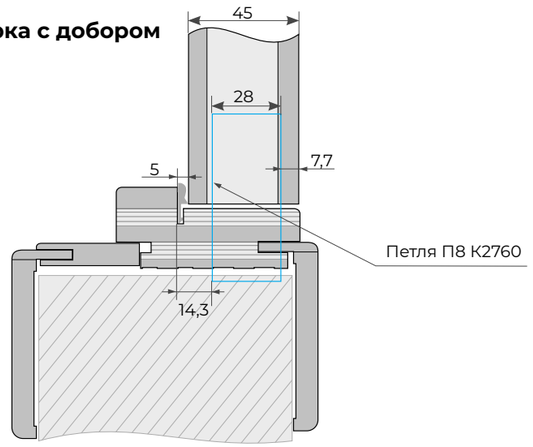

PORTE 45-00 PORTE 45-00 G PORTE 45-00 V PORTE 45-00 V

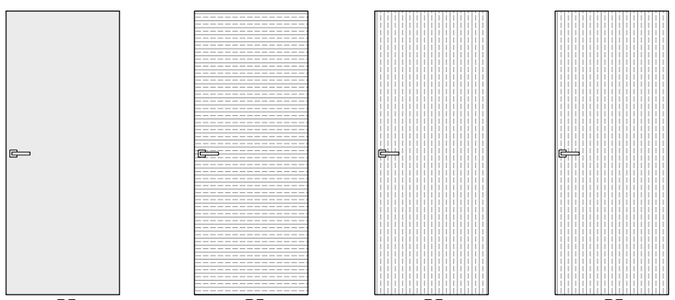

ОТДЕЛКА

Виды отделки:

ШПОН
ЭМАЛЬ

Цвет шпона:

ДУБ
АМЕРИКАНСКИЙ ОРЕХ
ЯСЕНЬ

ГАБАРИТНЫЕ РАЗМЕРЫ ПОЛОТНА

PORTE 45-00

	min	max	шаг	Примечание
Ширина	400	900	50	
Высота	1500	3000	50	

СИСТЕМЫ ОТКРЫВАНИЯ

Распашная система

ПОЛОТНО ОСТЕКЛЁННОЕ

	прямое открывание					обратное открывание		
	L	Q	M	ПСК01	ПСК02	RQ	ОСК1	ОСК2
без AL	+	-	-	-	-	-	-	-
2 AL	-	-	-	-	-	-	-	-
4 AL	-	-	-	-	-	-	-	-

Прочие системы

	Складная		Откатная			Пово-ротная	Откатная		
	Twice	Heft	Invis	Diva	Loft	Roto	Norm	Cascad	Slide
без AL	-	-	-	-	-	-	-	-	-
2 AL	-	-	-	-	-	-	-	-	-
4 AL	-	-	-	-	-	-	-	-	-

Петли П8-2760